P.R.1005 ①

77 01 438 484

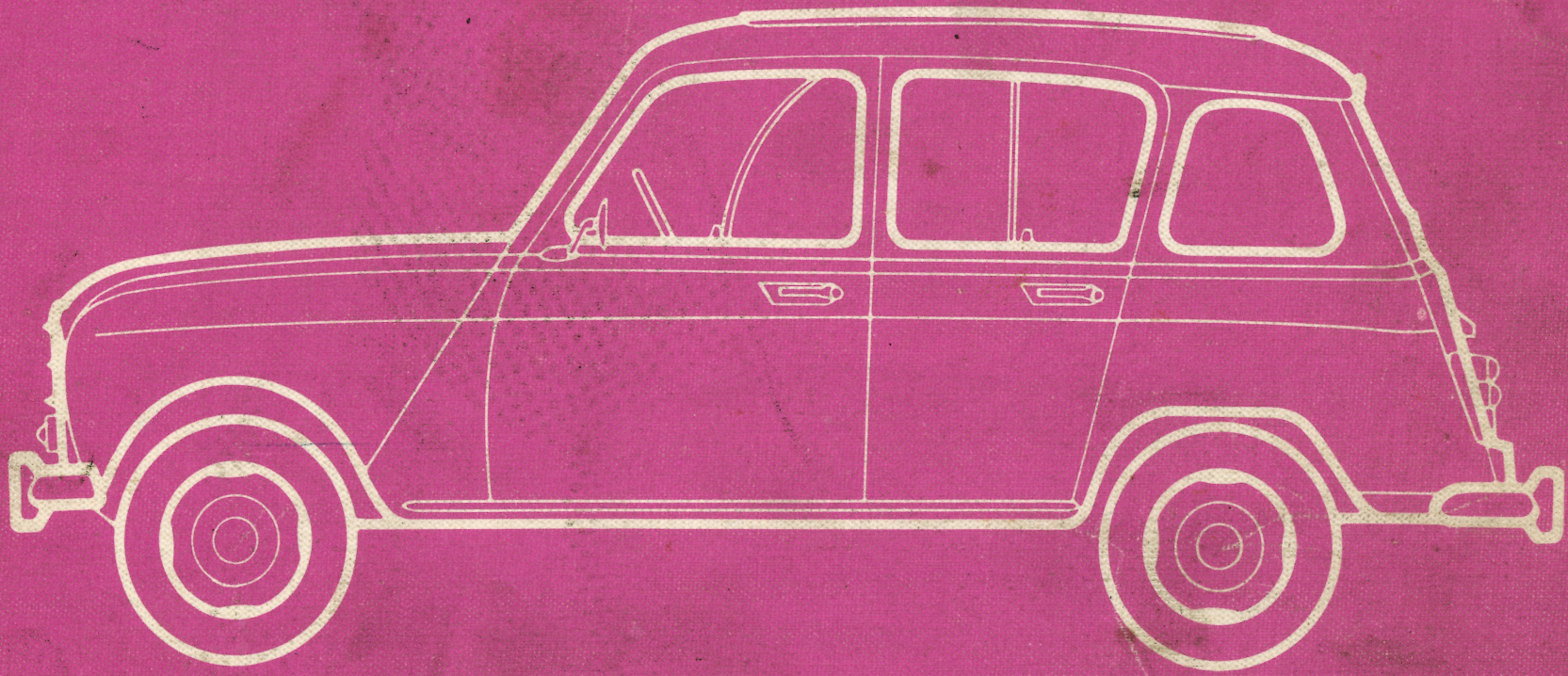

R1123-R1126

RENAULT 4

1976

01.20 - 01.21 - 01.22

01.03
A P.R.1005

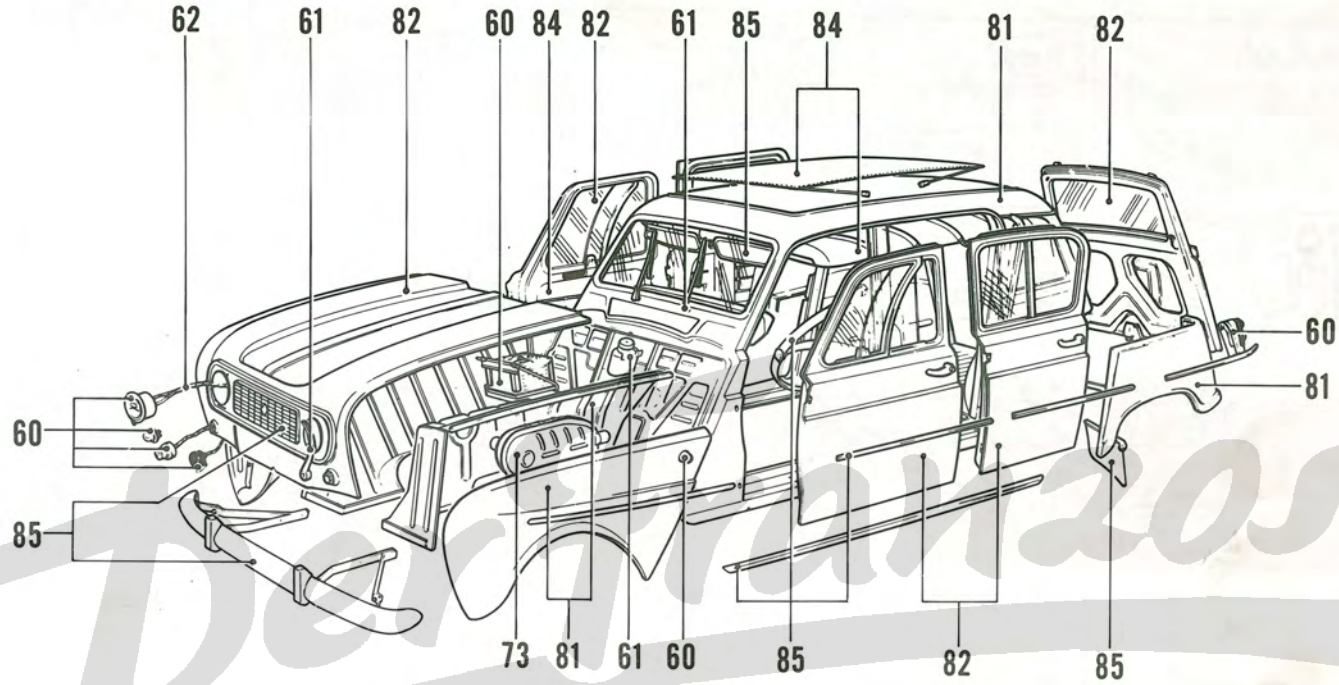

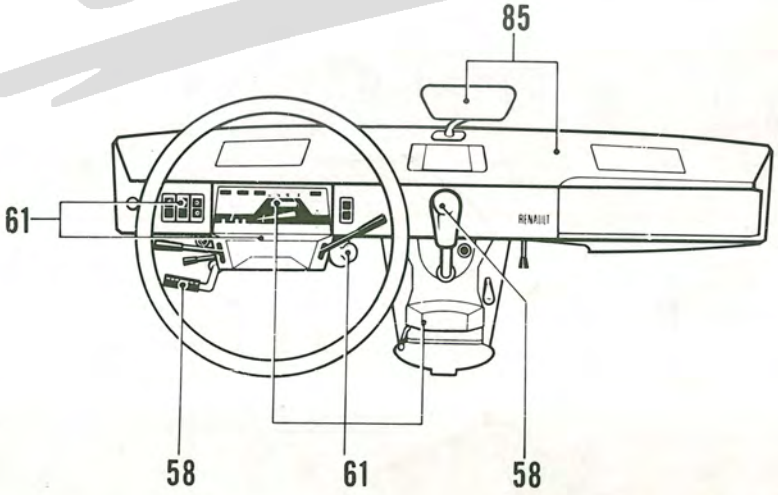

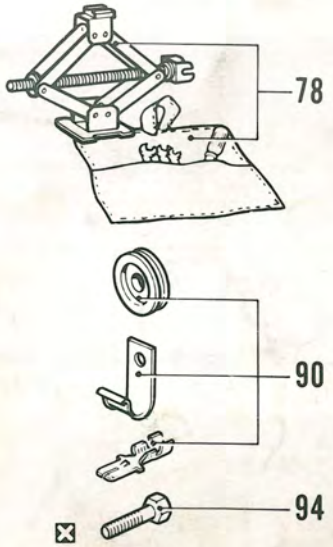

Bertrazose

01.10
A P.R.1005

01.02 A — 01.03 A
01.10 A ⇨ 01.13 A

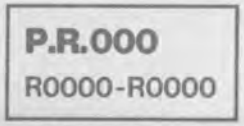

01.20 A — 01.21 A
01.22 A

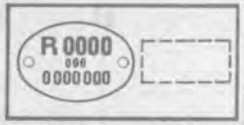

02.01 — 02.02

03.01 ⇨ 03.04

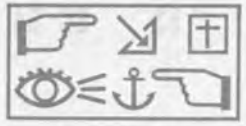
05.01 ⇨ 05.14

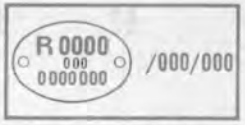

05.40 A ⇨ 05.44 A

06.01 A

14

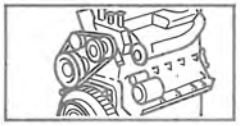
14.01 A — 14.03 A

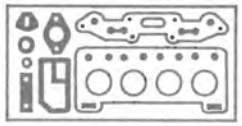
14.08 A

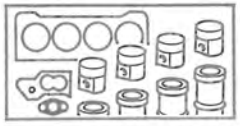
14.10 A

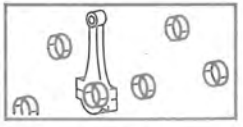
14.20 A

14.30 A

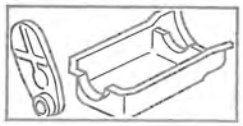
14.40 A

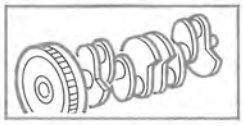
14.50 A

14

15

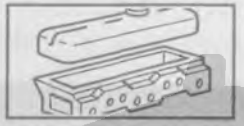
15.01 A

15.10 A

15.20 A

15.30 A — 15.32 A

15.40 A — 15.41 A
15.42 A

15.45 A

15

15.50 A — 15.52 A

15.55 A

15.60 A — 15.63 A — 15.65 A
15.68 A — 15.70 A

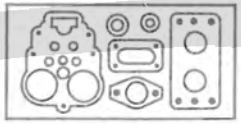
15.75 A — 15.77 A
15.80 A

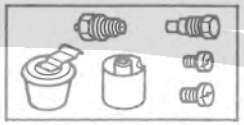
15.85 A — 15.87 A
15.90 A

16
17

16.01 A — 16.10 A

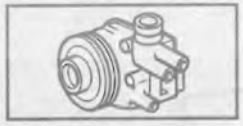
17.01 A

17.20 A

17.50 A

16
17

18
19

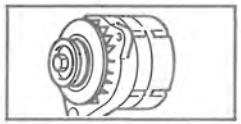
18.05 A — 18.15 A

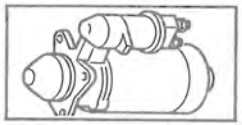
18.40 A

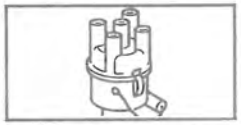
18.50 A — 18.60 A

18.70 A

18.90 A

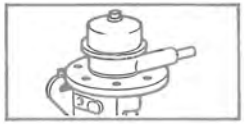
19.10 A

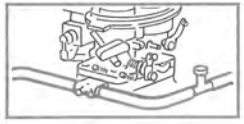
19.40 A

18
19

30
31
35

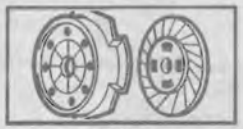
30.01 A

31.01 A — 31.15 A

31.25 A

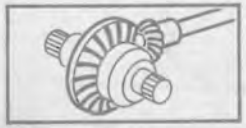
31.35 A

31.45 A

35.01 A

30
31
35

01.11
A P.R.1005

40 42

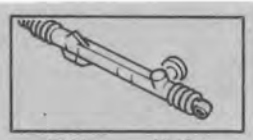

40.01 A — 40.10 A
40.30 A — 40.35 A

42.10 A — 42.15 A
42.20 A

42.30 A

42.40 A — 42.46 A
42.47 A — 42.50 A

43 44

43.10 A — 43.15 A

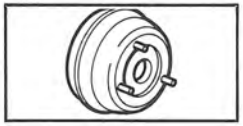

43.20 A

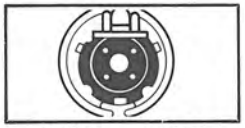

43.40 A — 43.41 A
43.42 A — 43.50 A

44.01 A

44.06 A

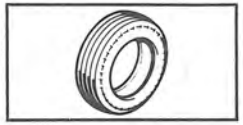

44.10 A

50 51

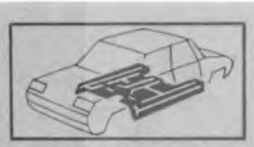

50.01 A — 50.10 A

50.05 A

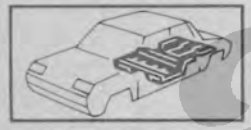

50.15 A

51.01 A — 51.02 A

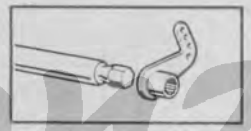

51.05 A — 51.10 A

51.40 A — 51.50 A

51.60 A

58

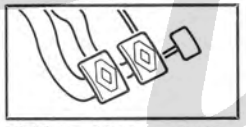

58.05 A — 58.10 A — 58.15 A
58.16 A — 58.20 A — 58.25 A

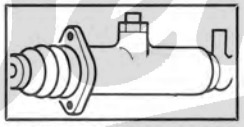

58.30 A — 58.32 A — 58.34 A
58.35 A — 58.36 A

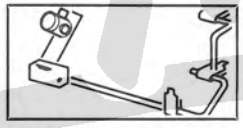

58.40 A — 58.42 A

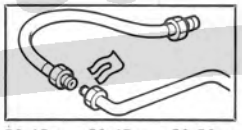

58.45 A — 58.47 A — 58.50 A
58.55 A — 58.62 A

58.67 A

58.70 A

60

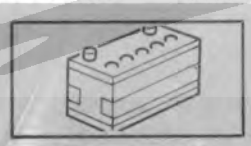

60.01 A — 60.05 A
60.07 A

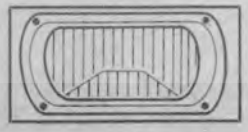

60.10 A

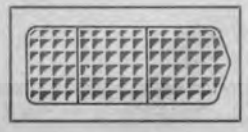

60.20 A — 60.35 A
60.40 A

60.30 A

60.50 A

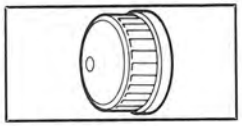

60.60 A

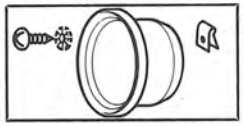

60.80 A

60.90 A

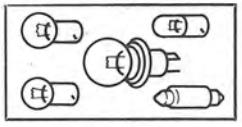

60.95 A

61

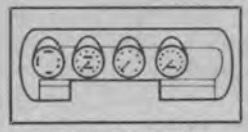

61.02 A — 61.06 A

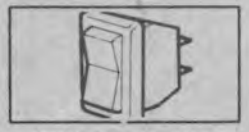

61.10.1 A — 61.10.2 A

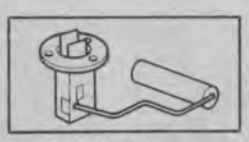

61.15 A

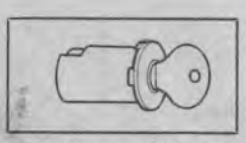

61.20 A — 61.25 A

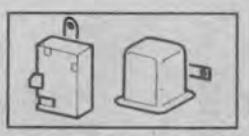

61.35 A

Bertrande

01.12
A P.R.1005

61

61.37 A — 61.38 A
61.41 A — 61.45 A

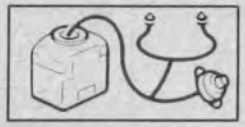
61.48 A - 61.55 A - 61.57 A - 61.61 A
61.62 A - 61.63 A - 61.65 A

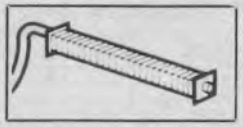
61.70 A — 61.75 A
61.80 A

61

62 ⇩ 78

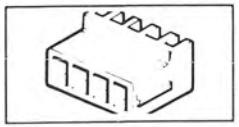
62.01 A

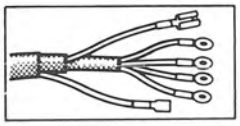
62.35 A

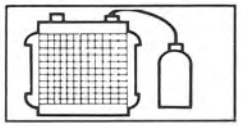
70.01 A — 70.10 A

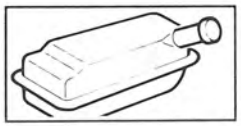
71.01.1 A — 71.01.2 A
71.10 A

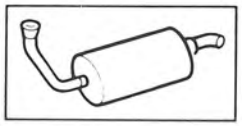
73.01 A - 73.30 A

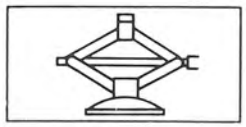
78.01 A

62 ⇩ 78

81

81.01 A

81.10 A

81.15 A

81.20 A

81.30 A

81.35 A

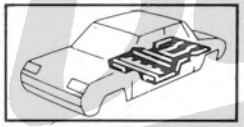
81.50 A

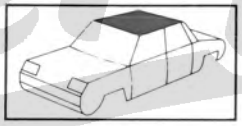
81.60 A

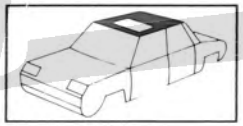
81.80 A

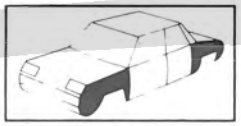
81.90 A

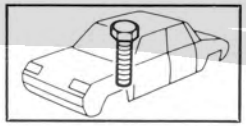
81.95 A

81

82

82.01 A — 82.05 A

82.10 A - 82.15 A

82.20 A

82.25 A

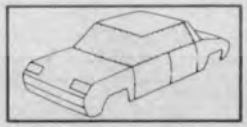
82.30 A — 82.35 A
82.40 A - 82.45 A

82.55 A — 82.60 A

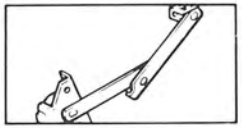
82.65 A

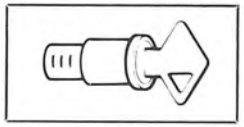
82.80 A

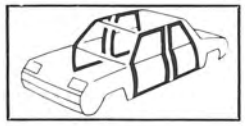
82.90 A

82

84

84.06 A - 84.10 A

84.15 A - 84.30 A
84.41 A - 84.44 A

84.52 A - 84.55 A - 84.57 A - 84.60 A
84.65 A - 84.70 A - 84.72 A

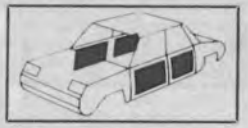
84.76 A

84

Der Franco

01.13
A P.R.1005

84

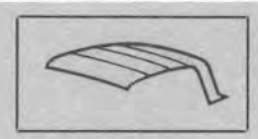

84.80 A — 84.85 A

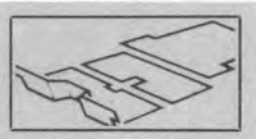

84.90 A — 84.95 A

85

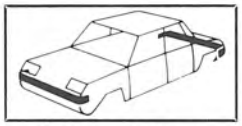

85.01 A — 85.04 A
85.09 A

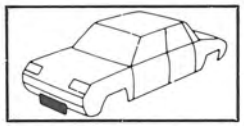

85.10 A

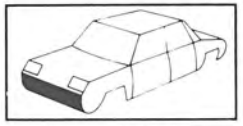

85.20 A — 85.22 A

85.25 A

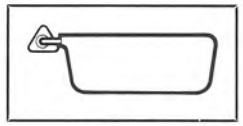

85.30 A

85.32 A — 85.35 A

85.45 A

85.50 A — 85.55 A

85.60 A

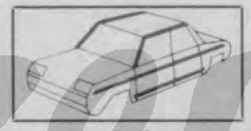

85.65 A — 85.67 A

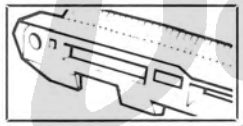

85.70 A — 85.75 A

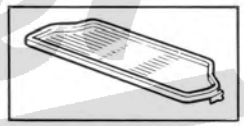

85.80 A

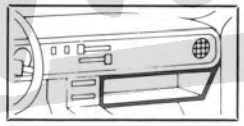

85.82 A

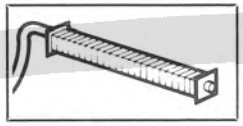

85.85 A

85.90.1 A — 85.90.2 A
85.95 A

90

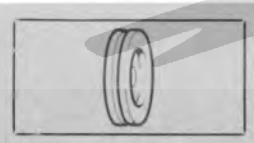

90.10 B — 90.15 C

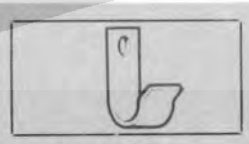

90.20 C — 90.25 D

90.30 C

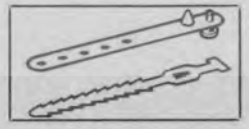

90.35 B

90.40 B

90.50 B — 90.55 C

94 ⇩ 130

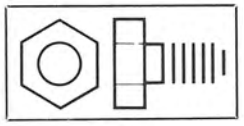

94.01 B

B023100252	5201	04	80240
e023100252	5202	04	80240
B023100302	1430	04	80240
B023100302	1430	10	80240
B023100302	1870	02	80240
B023100302	1875	02	80240
B023100302	3105	10	80240
B023100C2	3150	01	80240

120

130.50

94 ⇩ 130

Per Franzoni

01.20
A P.R.1005
P.R.000
R0000-R0000

1	2	3	4	5	6	1975
7	8	9	10	11	12	

RENAULT 4

R1123
R1126

1976

Der Franzose

P.R.1005 (1)

77 01 438 484

Pièces de rechange - Reservedels
Ersatzteil - Spare parts
Piezas de repuesto - Pezzi di ricambio
Onderdelenboek - Reservdels

1962▷1964	R1120	⇄	n° 1	⇨	n° 377 240	
	R1121					👁≤ P.R.686
	R1122					
	R2102	⇄	n° 1	⇨	n° 58 736	
1963▷1964	R1123	⇄	n° 1	⇨	n° 158 638	
	R1124					👁≤ P.R.728
	R2104	⇄	n° 1	⇨	n° 15 463	
1965▷1970	R1120	⇄	n° 377 241	⇨	n° 1 164 580 & ⇲ (1) ⇱ (136)	
	R1123	⇄	n° 158 639	⇨	n° 931 589 & ⇲ (2) ⇱ (137)	
	R2102	⇄	n° 58 737	⇨	n° 90 342	
	R2104	⇄	n° 15 464	⇨	n° 78 150	👁≤ P.R.808
	R2105	⇄	n° 1	⇨	n° 123 508	
	R2106	⇄	n° 1	⇨	n° 61 602	
					(1) (2) (136) (137) 👁≤ 08.01	
1971▷1975	R1120	⇄	n° 1 164 581	⇨	n° 1 263 200 & ⇲ ⇄ n° 1 157 740, 1 157 802, 1 158 124	
	R1123	⇄	n° 931 590	⇨	n° MOD 1975 & ⇲ ⇄ n° 915 426, 915 447, 915 454, 915 463, 915 468	
	R1126	⇄	n° 1	⇨	n° MOD 1975	
	R2105	⇄	n° 123 509	⇨	n° 161 339	
	R2106	⇄	n° 61603	⇨	n° MOD 1975	👁≤ P.R.953
	R2109	⇄	n° 1	⇨	n° MOD 1975	
	R2391	⇄	n° 1	⇨	n° MOD 1975	
	R2392	⇄	n° 1	⇨	n° MOD 1975	

Performance

1971▷...	**R2108** / 100 ⇄ n° 28047 ⇨ n° ...	P.R.897
	R1123 ⇄ n° MOD 1976 ⇨ n° ...	P.R.1005
	R1126 ⇄ n° MOD 1976 ⇨ n° ...	
1976▷...	**R2106** ⇄ n° MOD 1976 ⇨ n° ...	P.R.1006
	R2109 ⇄ n° MOD 1976 ⇨ n° ...	
	R2370	
	R2391 ⇄ n° MOD 1976 ⇨ n° ...	
	R2392 ⇄ n° MOD 1976 ⇨ n° ...	
	R2430	

Der Franzose

02.01

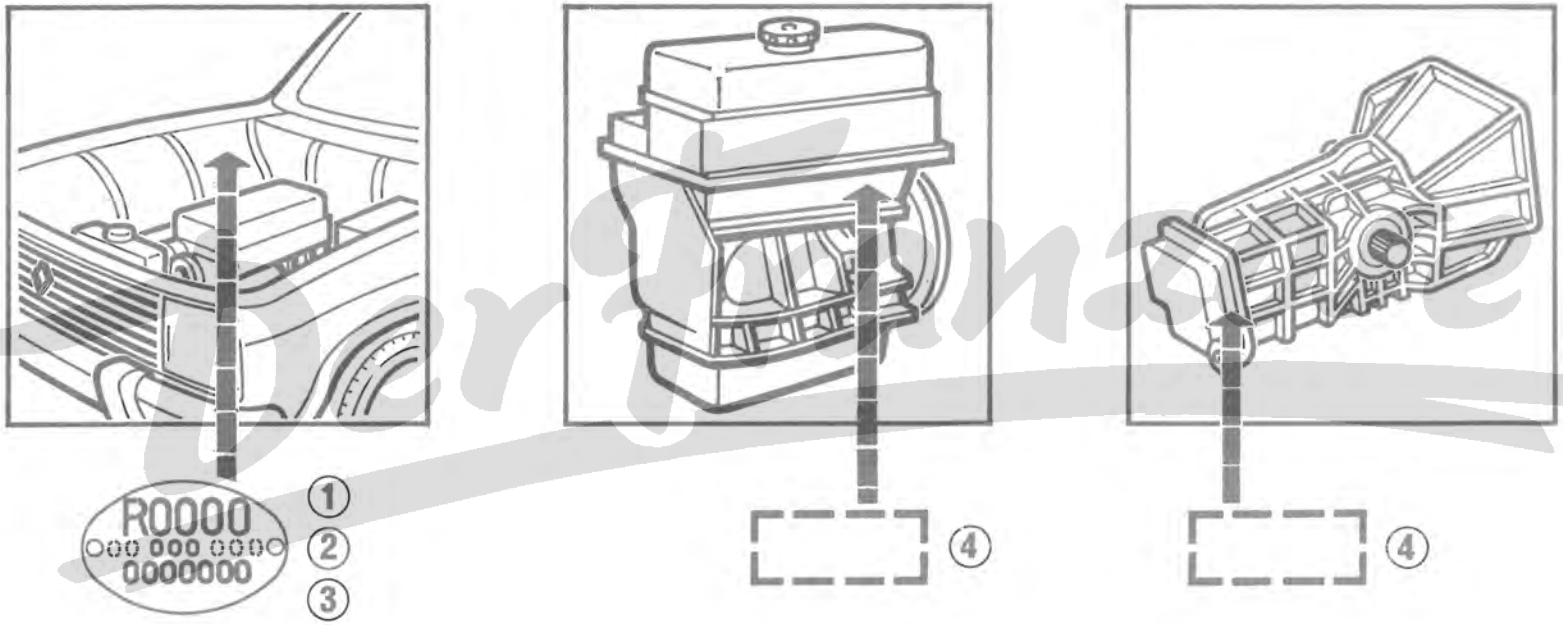

02.02 R 0000 000 0000000

①	②	③	④	⑤	⑥
R 0000	/0...	n° 0...	n° 0...	77 03 001 022	43.30 C P.R. 0..

FRANÇAIS

POUR COMMANDER DES PIECES DE RECHANGE, VEUILLEZ INDIQUER :

① Le type du véhicule
② Le numéro de l'équipement
③ Le numéro de fabrication du véhicule
④ Le type et le numéro de fabrication de l'organe
⑤ Le numéro de la pièce
⑥ Facultatif : le numéro du catalogue, le numéro de la planche

Si les autres N°s du véhicule sont détruits : le numéro dans la série du type (voir carte de garantie)

DANSK

VED BESTILLING AF RESERVEDELE BEDES DE VENLIGST OPGIVE :

① Vogntypen
② Udstyrsnummeret
③ Serienummeret
④ Fabrikationsnummeret på del samlede aggregat
⑤ Delnummeret
⑥ Undtagelsesvis Katalognummeret Planchenummeret

Hvis numrene på vognen er ødelagte : opgiv chassisnummer (se garantibeviset)

DEUTSCH

BEI DER BESTELLUNG VON ERSATZTEILEN IMMER ANGEBEN :

① Der Typ des Fahrzeuges
② Die Ausrüstungsnummer
③ Die Fabrikationsnummer des Fahrzeuges
④ Typ und Fabrikationsnummer des Aggregats
⑤ Die Teilnummer
⑥ Wenn erforderlich : Die Nummer des Kataloges. Die Nummer der Bildtafel

Wenn die anderen Fahrzeugnummern nicht mehr zu ermitteln sind : die Fahrgestellnummer (siehe Garantiekarte)

ENGLISH

WHEN ORDERING SPARE PARTS, WILL YOU PLEASE MENTION :

① The vehicle type
② The version number
③ The vehicle fabrication number
④ The unit type and fabrication number
⑤ The part number
⑥ And optionally : the catalogue number and page number

If the other vehicle numbers have been destroyed, the chassis number (see guarantee card)

ESPAÑOL

AL SOLICITAR PIEZAS DE REPUESTO, SIRVANSE INDICAR :

① El tipo del vehiculo
② El número de su equipo
③ El número de fabricación del vehiculo
④ El tipo y el número de fabricación del órgano
⑤ El número de la pieza
⑥ Facultativo el número del catálogo, el numero de la lámina

Si los otros N°s del vehiculo están destruídos : el número en la serie del tipo (véase el certificado de garantia)

ITALIANO

NELLE ORDINAZIONI DEI PEZZI DI RICAMBIO RICORDATE DI INDICARE :

① Il tipo del veicolo
② Il numero dell'equipaggiamento
③ Il numero di fabbricazione del veicolo
④ Il tipo ed il numero di fabbricazione dell'organo
⑤ Il numero del pezzo
⑥ Facoltativamente il numero di catalogo, il numero dell'illustrazione

Nel caso in cui gli altri Numeri del veicolo siano andati distrutti : il numero nella serie del tipo (vedere tessera di garanzia)

NEDERLANDS

GELIEVE BIJ HET BESTELLEN VAN ONDERDELEN HET VOLGENDE OP TE GEVEN

① Het wagentype
② Het uitrustingsnummer
③ Het fabricagenummer van de wagen
④ Het type en het fabricagenummer van het orgaan
⑤ Het onderdeelnummer
⑥ Naar goedvinden : het onderdelenboeknummer, het afbeeldingsnummer

Wanner de andere nummers van de wagen niet meer leesbaar zijn, moet opgegeven worden : het chassis-nummer (zie het garantiebewijs)

SVENSKA

VID BESTÄLLNING AV RESERVDEL OMBEDES NI ATT ANGE :

① Vagntyp
② Utrustningsnummer
③ Vagnens fabrikationsnummer
④ Enhetens typbeteckning och fabrikationsnummer
⑤ Delnummer
⑥ Dessutom och valfritt : Katalognummer, Planschnummer

Om dessa uppgifter saknas eller ovala plåten försvunnit, uppges det på garantikortet stämplade chassisnumret

Der Franzose

INTRODUCTION

Le présent document contient tous les ensembles et pièces détachées vendables en rechange ; il permet de déterminer avec précision leurs numéros et de les identifier facilement par les illustrations.

Ces ensembles et ces pièces sont répartis par **planches** suivant l'organe ou l'élément d'organe auquel ils se rattachent.

Chaque **planche est identifiée** par un numéro à 4 chiffres dont les deux premiers correspondent à un code organe déterminé ; elle peut être caractérisée par une variante ou un point de départ dans le cas où elle s'identifie avec une planche similaire.

Une planche se compose :

de l'illustration des pièces et ensembles de l'organe détaillé qui diffèrent de forme ; à chaque pièce illustrée correspond un ou plusieurs numéros de pièces caractérisés entre eux par une variante ou un signe codifié et, éventuellement, de **tableaux** comportant des renseignements complémentaires tels que points de départ et consignes. Ces tableaux figurent soit en bas de l'illustration, soit sur une page annexe à l'illustration.

Remarque : la signification des signes et expressions codifiés utilisés dans chaque planche, est indiquée dans la planche n° **05**-01...

Certaines pièces (vis, rondelles, écrous....) sont vendues en quantités déterminées (collections) sous un numéro nouveau, voir planche 94.01

Un répertoire des planches illustré indique sous chaque vignette représentée le numéro de planche à consulter.

Un répertoire numérique en fin de catalogue donne la correspondance entre les numéros de pièces et les numéros de planches ainsi que les quantités de pièces par véhicule dans la planche considérée.

Le document « P.R. 830 Renault » donne les caractéristiques des numéros de la boulonnerie normalisée.

UTILISATION

Détermination du numéro d'une pièce connaissant la nature de celle-ci :

1. Rechercher dans le **répertoire des planches** la planche correspondant à l'organe ou l'élément d'organe auquel cette pièce peut se rattacher.

2. Compulser le catalogue pour y retrouver cette planche en tenant compte éventuellement, du point de départ ou de la variante caractérisant la planche.

3. La planche étant déterminée, rechercher l'illustration de la pièce désirée.

A cette illustration correspond un ou plusieurs numéros. Choisir celui qui convient, compte tenu des signes ou expressions codifiés les caractérisant.

Les renvois numériques ou alphabétiques affectés aux numéros de pièces, assurent la liaison entre ces numéros et les renseignements complémentaires contenus dans les tableaux situés soit en bas de l'illustration soit en page annexe.

Vérification, par les Succursales, Concessionnaires ou Centres importateurs, **d'un bon de commande,** rédigé par un Agent ou un client ayant utilisé la documentation en sa possession.

1. Rechercher dans le **répertoire numérique,** au numéro de pièce donné par le bon de commande, les numéros de planches correspondantes.

2. Consulter ces planches pour vérifier si le numéro de pièce est bien celui qui convient compte tenu des points de départ affectés à ce numéro et du numéro de véhicule ou d'organe pour lequel la pièce est commandée.

Identification par l'illustration d'une pièce dont on connaît le numéro.

1. Rechercher dans le répertoire numérique, au numéro de pièce donné, le numéro des planches correspondantes.

2. Consulter ces planches.

CONDITIONS GÉNÉRALES DE VENTE

03.01

UTILISATION
ANVENDELSE
GEBRAUCHSANWEISUNG
USE
MODO DE EMPLEO
USO DEL CATALOGO
GEBRUIKSAANWIJZING
ANVÄNDNING

INDLEDNING

Nærværende katalog indeholder alle enheder samt alle monterede originale løsdele, som er salgbare ved udskiftning; det er med lethed muligt at identificere delene ved hjælp af illustrationerne. Disse samlede enheder, og løsdele er fordeldt på **plancher,** idet de er vist i forbindelse med vogndelen eller enheden, hvorpå de skal monteres.

Hver **planche** er mærket med et nummer bestående af 4 tal, hvorat de to første svarer til et kodetal på en bestemt vogndel ; hvor flere plancher er identiske er disse yderligere tilføjet bemærkning med angivelse af afivgelser eller bergrænsninger af delenes anvendelse.

En planche består af :

en illustration af de forskellige dele og sæt; til hver del svarer et eller flere numre, som skelnes fra hinanden ved en afvigelse eller et kodetegn.

eventuelt **tabeller,** som indeholder oplysninger om begrænsninger af delenes anvendelse, om delenes dimensioner o. l. Disse tabeller er anført enten fornenden på illustrationen eller på en tillægsside.

Bemærk : Forklaring på kodetegn og kodeudtryk, som avendes på plancherne, findes på planche nr. **05-01**...

Visse dele (bolte, skiver, møtrikker....) leveres i bestemte kvanta under nyt nummer. se planche 94.01

På en oversigt over de illustrerede plancher er under hvert billede anført den pågældende enheds planchenummer.

En nummerfortegnelse bagest i kataloge viser, hvorledes reservedelsnumre og planchenumre svarer til hinanden samt delantal pr. vogn på den pågældende planche (I kataloget « P.R. 830 » findes specifikationer over numrene på standardiserede boltevarer).

ANVENDELSE

Fastsættelse af nummeret på en del man kender :

1. Find i registeret over **plancher** den **planche,** som svarer til den vogndel, eller enhed på hvilken reservedelen er beregnet til at blive monteret.

2. Slå op i kataloget og find denne planche, idet. De holder Dem til enventuelle afvigelser og kodetegn der måtte stå på planchen.

3. Når den rigtige planche er fundet, find da billedet af den ønskede del; til dette billede svarer et eller flere numre; vælg det, der passer i henhold til kodetegn eller kodeudtryk.

De meld tal eller bogstaver mærkede henvisninger ved del nummeret gør det muligt at finde forbindelsen mellem disse numre og de yderligere oplysninger der findes enten nederst på planchen eller på tillægssiden.

Ordresedler, der udstedes af en agent eller en kunde ved hjælp af vedlagte reservedelskatalog, skal kontrolleres af den koncessionerede forhandler eller af importøren.

1. Find i registeret over reservedelsnumre **nummeret** på den **planche,** som reservedelsnummeret henviser til.

2. Se på plancherne for at afgøre om det er de rigtige numre, idet De holder Dem til eventuelle afvigelser of kodetegn samt vognnummeret, som delene er bestilt til.

Fastsættelse ved hjælp af illustration af en del, hvis nummer man kender.

1. Find i registeret over reservedelsnumre nummeret på den planche, som reservedelsnummeret henviser til.

2. Slå op på planchen.

ALMINDELIGE SALGSBETINGELSER

Der Frueose

VORWORT

Die vorliegende Ausgabe enthält alle montierten Einzelteile, die als Ersatzteile verkäuflich sind. Sie ermöglicht es, die Nummern mit Genauigkeit zu bestimmen und sie anhand der Abbildungen zu identifizieren.

Diese Aggregate und Teile sind in **Bildtafeln** aufgeteilt, und zwar ihrer Zugehörigkeit entsprechend.

Jede **Bildtafel** ist mit einer vierstelligen Nummer versehen, wovon die ersten zwei Ziffern einem bestimmten Organ-Schlüssel entsprechen ; sie kann durch eine Variante oder einen Ausgangspunkt der Ersatzteilnummer gekennzeichnet sein, wenn sie mit einer gleichartigen Bildtafel übereinstimmt.

Eine **Bildtafel** setzt sich zusammen aus : den Abbildungen der Aggregate und Teile, die in der Form voneinander abweichen; jedem dargestellten Teil entsprechen eine oder mehrere Teilnummern, untereinander gekennzeichnet durch eine Variante oder ein verschlüsseltes Zeichen, sowie gegebenenfalls Tabellen mit zusätzlichen Angaben wie z.B. Ausgangspunkt einer Ersatzteilnummer und besondere Hinweise. Diese **Tabellen** sind entweder unten auf der Bildtafel oder aber auf einer gesonderten Anhangseite aufgeführt.

Anmerkung: Die Erklärung der verschlüsselten Zeichen und Ausdrücke, die auf den Bildtafeln erscheinen, finden Sie auf Seite 05.01...

Einige Teile (Schrauben. Unterlegscheiben, Muttern....) werden unter neuer Bestellnummer nur in Verpackungseinheiten geliefert, siehe Seite 94.01

Auf einem Bildverzeichnis finden Sie unter der Umrisszeichnung der einzelnen Aggregate die Nummer der Bildtafel, auf der die entsprechenden Teile zu finden sind.

Am Ende des Kataloges finden Sie ein numerisches Sachregister nach Teilnummern mit den dazugehörenden Bildtafeln sowie der Anzahl gleicher Teile pro Fahrzeug auf der Bildtafel.

(Ausgenommen sind die Nummern des genormten Schraubenzubehörs, die dem Katalog PR 830 zu entnehmen sind.)

GEBRAUCHSANWEISUNG

Bestimmung der Nummer eines Teiles, dessen Beschaffenheit bekannt ist :

1. Im **Bildtafelverzeichnis** die Nummer der Bildtafel suchen, zu der das Teil oder Aggregat gehört.
2. Im Katalog diese Bildtafel nachschlagen und gegebenenfalls die Variante oder den Ausgangspunkt, die die Bildtafel kennzeichnen, berücksichtigen.
3. Für das Teil sind — auf der Bildtafel — eine oder mehrere Nummern angegeben. Bei der Wahl der richtigen Nummer sind eventuelle verschlüsselte Zeichen und Ausdrücke zu berücksichtigen. Anstelle der Ersatzteilnummer erscheint sehr oft eine einzelne Zahl. Dieselbe wird unten auf der Bildtafel wiederholt **und** weist auf zusätzliche Angaben hin.

Prüfen eines Bestellscheines, den ein Unterhändler oder Kunde mit der ihm zur Verfügung stehenden Fachliteratur (Katalog usw.) ausgestellt hat.

1. **Im numerischen Sachregister** unter der auf dem Bestellschein angegebenen Teilnummer die entsprechende Bildtafel suchen.
2. Die Bildtafel aufschlagen und prüfen, ob die angegebene Nummer richtig ist. Daher müssen die vorher schon genannten besonderen Hinweise beachtet werden.

Identifizierung eines Teiles, dessen Nummer bekannt ist, anhand der Abbildung :

1. Im numerischen Sachregister unter der bekannten Teilnummer die Nummer der entsprechenden Bildtafel heraussuchen.
2. Diese Bildtafel zu Rate ziehen.

ALLGEMEINE VERKAUFSBEDINGUNGEN

Siehe Ersatzteil-Preisliste.

03.02

UTILISATION
ANVENDELSE
GEBRAUCHSANWEISUNG
USE
MODO DE EMPLEO
USO DEL CATALOGO
GEBRUIKSAANWIJZING
ANVÄNDNING

INTRODUCTION

This document contains all the assemblies and parts sold as spares; it enables one to determine with precision their numbers and to identify them easily by the illustrations.

These assemblies and these parts are set out in illustrated **plates** according to the unit or sub-assembly to which they belong. Each **plate** is identified by a four figure number, the first two of which correspond to a specified unit code; it may be distinguished by a variant or a starting point in the case where it is identifiable with a similar plate.

A plate consists of:

the illustration of parts and assemblies of the unit shown which differ in shape; one or several numbers correspond to each part illustrated and these are distinguished one from the other by a variant or symbol and if necessary **tables** showing additional imformation such as starting points and instructions. These tables are found on the bottom of the illustration or on a page added to the illustration.

Note: the meanings of the symbols and coded expressions used on each plate are listed on Plate No. 05.01..

Some parts (bolts, washers, nuts....) are sold in fixed quantities (sets) under a new Part Number, see plate 94.01

A list of illustrated plates gives the Plate Number to refer to under each square.

A numerical index at the end of the catalogue gives the relationship between the part numbers and the plate numbers also the parts quantity required per vehicle in the plate concerned.
(The « Renault — P.R. 830 » catalogue gives the specifications for all the standard bolt part numbers).

USE

Ascertaining a part Number knowing the nature of this part:

1. In the **plate index,** find the plate corresponding to the unit or sub-assembly to which this part may be attached.
2. Consult the catalogue to find this plate, when necessary taking into account the starting point or the variant distinguishing this plate.
3. Having found the plate, look for the illustration of the desired part. One or several numbers correspond to this illustration; choose the suitable number, taking into account code signs or expressions which distinguish them.

The numerical or alphabetical reference marks added to the part number, ensure the connection between these numbers and the additional information appertaining to them, included in the tables found at the bottom of the illustration or on the additional page.

Checking by Branches, Distributors or Importation Centres **of an Order Form** which has been filled in by an Agent or by a client using the documents in his possession.

1. In the **numerical index,** at the part number indicated on the order form, find the corresponding plate numbers.
2. Examine these plates to check that the part number given is correct taking into account the starting points added to this number and the number of the vehicle or unit for which the part has been ordered.

Identifying by the illustration a part the number of which is known.

1. In the numerical index, at the given part number find the corresponding plate numbers.
2. Consult these plates.

GENERAL SALES CONDITIONS

See the spare parts price lists.

INTRODUCCION

Este documento contiene todos los conjuntos y las piezas sueltas vendidas como repuestos; con él. los números se hallan con precisión y por medio de las láminas se les puede identificar con toda facilidad.
Estos conjuntos y piezas van repartidos por **láminas,** según el órgano o el elemento de órgano al que pertenecen.
Todas las **láminas** llevan un número de cuatro cifras, las dos primeras de las cuales corresponden a la anotación codificada del órgano; cuando la lámina pueda confundirse con otra similar, lleva especificada la variante en cuestión o el número del punto de partida.

Una lámina se compone :
de la ilustración de las piezas y conjutos del órgano detallado que difieren de forma ; a cada pieza ilustrada corresponde uno o varios números de piezas que se caracterizan entre ellos por una variante o un signo codificado y, eventualmente, de cuadros en los que se indican informaciones complementarias tales como puntos de partida y consignas. Estos **cuadros** figuran, ya sea debajo de la ilustración, ya sea en una página anexa a la ilustración.
Observación : la significación de los signos y expresiones codificados utilizados en cada lámina, va indicada en la lámina n° **05**.01 ...
Ciertas piezas (tornillos, arandelas, tuercas, etc.) son vendidas por cantidades determinadas (colecciones) bajo un número nuevo, ver la lámina 94.01
Un repertorio de las láminas ilustradas indica, debajo de cada figura representada el número de la lámina que hay que consultar.
Al final del catálogo existe un **repertorio numérico** que indica la correspondencia entre los números de las piezas y los números de las láminas, asi como las cantidades de piezas por vehiculo en la lámina considerada (El documento « P.R. 830 Renault » da las caracteristicas de los números de la tornilleria normalizada).

MODO DE EMPLEO

Determinación del número de una pieza, conociendo la naturaleza de la misma :
1. Buscar en la **lista de láminas,** la lámina correspondiente al órgano o al elemento de órgano al que la pieza puede pertenecer.
2. Consultar el Catálogo y buscar la lámina, teniendo en cuenta en caso preciso, el punto de partida o la variante caracteristica de la lámina.
3. Una vez encontrada la lámina, buscar la ilustración de la pieza deseada. A esta ilustración corresponde uno o varios numeros; elegir entre ellos el que conviene, habida cuenta de los signos o expresiones convencionales que le acompañan. Las citas numéricas o alfabéticas que acompañan al número de pieza sirven para unirlo a los informes complementarios que le conciernen ; estos informes se hallan en la parte inferior de la página o en hoja anexa (cuadros).
Verificación por las Sucursales, Concesionarios o los Centros Importadores, **de un vale de pedido,** redactado por un agente o un cliente, a base de la documentación que posee.
1. Buscar en la **lista numérica,** en el número de pieza señalado por el pedido, las números de las láminas correspondientes.
2. Consultar las láminas para comprobar si el número de la pieza es el que conviene, habida cuenta de los puntos de partida correspondientes a ese número y del número del vehiculo o del órgano para el que se pide la pieza.
Identificación por la ilustración de una pieza cuyo número se conoce.
1. Buscar en la lista numérica, en el número de pieza dado, el número de las láminas correspondientes.
2. Consultar estas láminas.

CONDICIONES GENERALES DE VENTA

Véanse las tarifas de las piezas de recambio.

03.03
UTILISATION
ANVENDELSE
GEBRAUCHSANWEISUNG
USE
MODO DE EMPLEO
USO DEL CATALOGO
GEBRUIKSAANWIJZING
ANVÄNDNING

PREMESSA

La presente raccolta contiene tutti i gruppi e i pezzi staccati, venduti come ricambi ; permette di determinare con precisione i loro numeri e identificarli facilmente per mezzo delle illustrazioni.
Questi gruppi e questi pezzi sono ripartiti per **Tavole** secondo l'organo o l'elemento di organo al quali si riferiscono.
Ogni **Tavola** è identificata da un numero a 4 cifre delle quali le prime due corrispondono ad un determinato gruppo di organi ; può essere caratterizzata da una variante od un punto di partenza nel caso in cui essa si identifichi con una tavola analoga.

Una tavola si compone :
dell'illustrazione dei particolari e dei complessivi dell'organo particolareggiato che si differenziano dalla forma ; ad ogni particolare illustrato corrisponde uno o più numeri di particolari caratterizzati tra loro da una variazione o da un segno codificato e, eventualmente, da **tabelle** che contengono informazioni complementari come dei punti di partenza e delle istruzioni. Queste tabelle si trovano sia sotto l'illustrazione, sia su una pagina allegata all'illustrazione.
Osservazione: il significato dei segni e delle espressioni codificati utilizzati su ogni tavola è indicato nella tavola n. **05**-01...
Alcuni particolari (viti, rondelle, dadi....) sono venduti in determinate quantità (collezioni) con un nuovo numero, vedi tavola 94.01
Una rubrica delle tavole illustrate indica sotto ogni disegno il numero della tavola in riferimento.
Un **riepilogo numerico** alla fine del catalogo segnala la corrispondenza tra i numeri dei particolari ed i numeri delle tavole così come i quantitativi dei particolari per veicolo sulla tavola considerata. (Il documento « P.R. 830 Renault » dà le caratteristiche dei numeri della bulloneria normalizzata).

USO DEL CATALOGO

Determinazione del numero di un pezzo conoscendo la sua natura :
1. Cercare nell'**indice** delle **tavole,** la tavola corrispondente all'organo o **all'elemento** di organo al quale questo pezzo può riferirsi.
2. Consultare il Catalogo per trovare questa tavola tenendo conto eventualmente, del punto di partenza o della variante che caratterizza la tavola.
3. Determinata la tavola, cercare l'illustrazione del pezzo desiderato. A questa illustrazione corrispondono uno o più numeri; scegliere quello che conviene, tenendo conto dei segni od espressioni codificate che li caratterizzano. I rinvii numerici od alfabetici in corrispondenza del numero del pezzo, assicurano il collegamento fra questi numeri e le informazioni complementari che vi si riferiscono, contenuti nelle tabelle situate sia in calce all'illustrazione, sia nella pagina allegata.
Verifica, da parte delle Succursali, Concessionari o Centri Importatori, **di un buono di ordinazione,** redatto da un Agente o da un cliente che avrebbe usato la documentazione in suo possesso :
1. Cercare nell'**Indice numerico,** al numero di pezzo dato dal buono di ordinazione, i numeri delle tavole corrispondenti.
2. Consultare queste tavole per controllare se il numero del pezzo è quello che corrisponde tenendo conto dei punti di partenza attribuiti a questo numero e del numero del veicolo o dell' organo per il quale il pezzo è stato ordinato.
Identificazione per mezzo dell'illustrazione di un pezzo del quale si conosce il numero :
1. Cercare nell'indice numerico, al numero di pezzo dato, il numero delle tavole corrispondenti.
2. Consultare queste tavole.

CONDIZIONI GENERALI DI VENDITA

Vedi tariffa pezzi di ricambio.

Dofrance

INLEIDING

In deze catalagus zijn alle onderdeelgroepen en afzonderlijke onderdelen vermeld welke voor repartiedoeleinden worden verkocht. De onderdelen zijn met de juiste nummers aangeduid en kunnen aan de hand van de afbeeidingen gemakkelijk worden geidentificeerd. De onderdeelgroepen en afzonderlijke onderdelen zijn in elke plaat gegroepeerd volgens het orgaan of deel van het orgaan waartoe zij behoren. Iedere plaat is aangeduid met een nummer van vier cijfers, waarvan de eerste twee cijfers corresponderen met een code voor het betreffende orgaan. Hiervan kan zijn afgeweken in geval de aanduiding betrekking heeft op een overeenkomstige plaat.

Een bladzijde bestaat uit :

Een afbeelding van de onderdelen en de samenstellende onderdelen van een onderdeelgroep die een verschillende vorm hebben; bij ieder afgebeeld onderdeel behoren een of meerdere nummers.

Bij meerdere nummers wordt een codeteken gebruikt om het verschil aan te geven. In een tabel staan eventueel aanvullende gegevens zoals beginnummers en aanwijzingen, deze tabel staat of onderaan of op de volgende bladzijde.

Opmerking : de verklaring van de gebruikte codetekens en afkortingen wordt op blz 05-01 gegeven.

Bepaalde onderdelen (bouten, ringen, moeren....) worden per vaste hoeveelheid (zakje) verkocht onder een nieuw nummer, zie bladzijde 94.01

In de inhoudsopgave wordt onder iedere afbeelding het nummer van de bijbehorende bladzijde genoemd.

Met de numerieke opgave achterin het boek kunt u verband leggen tussen de onderdeelnummers, de afbeelding en het aantal van deze onderdelen op de betreffende bladzijde.

In de P.R. 830 Renault worden de gegevens en nummers van bouten en moeren genoemd.

GEBRUIKSAANWIJZING

Bepalen van het onderdeelnummer wanneer de soort van het onderdeel bekend is.

1. Zoek in de inhoudsopgave de plaat welke betrekking heeft op het orgaan waarvan het betreffende onderdeel deel uitmaakt.
2. Zoek in de catalogus deze plaat op, rekening houdend met eventueel afwijkende gegevens, zoals begin van uitgave en afwijkende aanduiding welke de plaat kenmerken.
3. Wanneer de plaat gevonden is, zoekt men daarin de afbeelding van het gewenste onderdeel op. Bij deze afbeelding staan één of meer nummers; kies hieruit het juiste nummer, rekening houden met de kenmerkende codemerktekens of aanduidingen. De aanduidingen in cijfers of letters bij het onderdeelnummer verwijzen naar de aanvullende nummers en aanwijzingen (indien van toepassing), welke zijn vermeld in de tabellen onder de plaat of op de tegenoverliggende bladzijde.

Controle door de filialen, agenten of importeurs van een bestelbon, opgesteld door een subagent of een client, die gebruik heeft gemaakt van de in zijn bezit zijnde documentatie.

1. Zoek in de nummerieke inhoudsopgave aan de hand van het in de bestelbon gegeven onderdeelnummer de betreffende plaatnummers op.
2. Raadpleeg de platen om te controleren of het opgegeven onderdeelnummer wel het juiste is, rekening houdend met begin van uitgave van het nummer en het wagennummer of nummer van het orgaan waarvoor het onderdeel wordt besteld. Identificatie van een onderdeel aan de hand van de afbeelding, wanneer het onderdeelnummer bekend is.
1. Zoek het nummer van de betreffende platen aan de hand van het juiste onderdeelnummer in de nummerieke inhoudsopgave.
2. Raadpleeg de platen.

ALGEMENE VERKOOPSVOORWAARDEN

Zie de onderdelentarievenlijsten.

03.04
UTILISATION
ANVENDELSE
GEBRAUCHSANWEISUNG
USE
MODO DE EMPLEO
USO DEL CATALOGO
GEBRUIKSAANWIJZING
ANVÄNDNING

INLEDNING

Föreliggande katalog innehåller en förteckning över reservdelar och kompletta enheter, som kan monteras vid reparation. Den gör det möjligt att exakt-fastställa delarnas nummer och att identifiera dem med ledning av illustrationerna.

Varje detalj och varje enhet kan återfinnas på en bild, föreställande den huvudenhet i vilken detaljen ingår.

Varje planschsida har ett 4-siffrigt nummer av vilket de två första siffrorna motsvarar en kodbeteckning för huvudenheten eller organet ifråga ; avbildningen kan ha en variant eller en konstruktionsändring med utgång från ett visst fabrikationsnummer och i sådant fall finnes två likartade planscher.

En plansch innehåller :

— avbildning av delarna och den enhet i vilken dessa ingår. Varje avbildad detalj kännetecknas av ett eller flera reservdelsnummer, sinsemellan åtskilda med ett variantnummer eller en kodbetecknin.

— eventuellt en tablå som ger kompletterande upplysningar såsom från vilket fabrikationsnummer en viss detalj monteras eller vilka delar som ytterligare erfordras vid utbyte. Dessa tablåer återfinns antinge längst ned på planschen eller på ett annexblad intill.

Anm : Förklaring till de märken och beteckningar som används genomgående i hela boken återfinns på plansch nr. 05-01...

Vissa detaljer (skruvar, brickor, muttrar mm) säljes i fastställt antal (satser) under nytt nummer, se plansch 94.01

Innehållsförteckningen med bilder anger de olika planschnummer på vilka de avbildade detaljerna återfinns.

I slutet av katalogen finns en referenslista över reservdelsnummer och planschnummer samtidigt som uppgift om antalet av varje detalj som avgår. Se P.R. 830 Renault beträffande bultar.

ANVÄNDNING

Fastställande av numret på en viss reservdel tillgår på följande sätt :

1. Sök i bildregistret upp den bild som omfattar den huvudenhet i vilken den aktuella delen ingår eller med vilken den sammanhänger.
2. Sök upp denna plansch i katalogen och tag därvid hänsyn till eventuellt förekommande variant- eller fabrikationsnummer.
3. Då den önskade planschen återfunnits skall den eftersökta delen uppsökas. Till den avbildade delen finnes ett eller flera reservdelsnummer och man skall välja det nummer, som motsvarar de märken eller kodbeteckningar som betecknar den del man vill ha.

De siffror eller bokstäver som kan förekomma framför eller efter ett reservdelsnummer hänvisar till kompletterande upplysningar om detaljen och återfinnes i en tablå längst ned på sidan eller på vidstående sida.

Filialers och centralimportörers kontroll av beställningssedel, som utskrivits av en representant eller en kund med ledning av tillgänglig dokumentation.

1. Leta i nummerregistret med ledning av det reservdelsnummer som framgår av beställningssedeln, reda på numret på motsvarande bild.
2. Kontrollera med ledning av planschen att det uppgivna reservdelsnumret är det riktiga med hänsyn till det uppgivna fabrikationsnumret.

Identifiering med ledning av en bild av en detalj vars nummerbeteckning är känd :

1. Sök med ledning av nummerregistret upp numret på den bild som upptar den aktuella detaljen.
2. Slå upp denna bild.

ALLMÄNNA FÖRSALJNINGSVILLKOR

Se Reservdelsprislista

Der Frosch

05.01

	FRANÇAIS	*DANSK*	*DEUTSCH*	*ENGLISH*
	ESPAÑOL	*ITILIANO*	*NEDERLANDS*	*SVENSKA*
.../000	Numéro d'équipement	Udstyrsnummer	Ausrüstungsnummer	Equipment version number
	Número de su equipo	Numero di equipaggiamento	Uitrustingsnummer	Utrustningsnummer
	Direction à gauche ⌀ 05.40	Venstrestyret ⌀ 05.40	Linkslenkung ⌀ 05.40	L. H. drive ⌀ 05.40
	Dirección a la izquierda ⌀ 05.40	Guida a sinistra ⌀ 05.40	Links stuur ⌀ 05.40	Vänsterstyrd ⌀ 05.40
	Direction à droite ⌀ 05.40	Højrestyret ⌀ 05.40	Rechtslenkung ⌀ 05.40	R.H. drive ⌀ 05.40
	Dirección a la derecha ⌀ 05.40	Guida a destra ⌀ 05.40	Rechts stuur ⌀ 05.40	Högerstyrd ⌀ 05.40
	Véhicule	Vogntype	Fahrzeug	Vehicle
	Vehículo	Veicolo	Auto	Bil
	Groupe	Kraftenhed (motor)	Antriebsgruppe	Power unit
	Grupo.	Gruppo	Groep (motor)	Drivaggregat
	Moteur	Motor	Motor	Engine
	Motor	Motore	Motor	Motor
	Boîte pont ou boîte de vitesse	Gearkasse-differentiale eller gearkasse	Getriebe-Differential oder Wechselgetriebe	Gearbox-transmission or gearbox
	Caja-puente o caja de cambios	Scatola differenziale o scatola cambio	Versnellingsbak/differentieel of versnellingsbak	Växellada-bakaxel eller växellada
†	Pièce fournie jusqu'à épuisement des stocks.	Leveres indtil beholdningen er opbrugt	Teil wird bis zur Auflösung des Lagerbestandes geliefert	Part supplied until stocks exhausted
†	Pieza que se suministrará hasta que se terminen las existencias	Particolare da esaurire	Onderdeel dat geleverd wordt zolang de voorraad strekt	Detaljen utförsäljes
	Après épuisement, prévoir	Efter udgået lager bestil	Nach Auslaufen vorsehen	After exhaustion of stock, supply
	Una vez agotada, prever	Dopo esaurimento prevedere	Te gebruiken nadat de bestaande voorraad is uitgeput	Efter utförsäljning levereras
	Pièces à prévoir en supplément	Bestilling af ekstradele	Teile zusätzlich vorzusehen	Additional parts to be provided
	Piezas suplementarias	Pezzi da prevedere in supplemento	Aanvullend in voorraad te nemen onderdelen	Supplementdelar
?=	Consignes d'interchangeabilité	Når udskiftning tilrådes, bruges følgende tegn	Anweisungen für die Austauschbarkeit symbolisiert durch	Interchangeability instructions
?=	Consignas de intercambiabilidad, simbolizadas por	Istruzioni per l'intercambiabilità simbolizzate da	Aanwijzingen betreffende verwisselbaarheid, aangeduid door	Anvisningar för utbyte

DerFranzose

05.02

↘	Pour	Til	Für	For
	Para	Per	Voor	För
↗	Sauf	Uden	Ausser	Except
	Excepto	Eccetto	Uitgezonderd	Utom
⇨	à	til	bis	to
	a	a	tot	till
#	Indique qu'il s'agit d'un chiffre prévisionnel d'application	Angiver at det drejer sig om et beregnet ændringstidspunkt		Indicates that this concerns a provisional application number
	Indica que se trata de una cifra previsional de aplicación	Indica che si tratta d'un numero previsionale d'applicazione	Geeft aan dat dit een voorlopig nummer voor de toepassing is	Ange att det gäller beräknad tillämpning
&	et	og	Und	And
	y	e	en	Och
□	Équipement facultatif	Valgfrit udstyr	Ausrüstung auf Wunsch	Optional equipment
	Equipo opcional	Equipaggiamento facoltativo	Behoort niet tot de standaard-uitrusting	Valfri-utrustning
	Gratuit	Gratis	Gratis	Free of charge
	Gratuito	Gratuito	Gratis	
	Payant	Mod beregning	Wird berechnet	Chargeable
	De pago	A pagamento	Betalend	
	Voir planche ou voir page	Se planche eller se side	Siehe Bildtafel oder Seite	"See plate" or "see page"
	Ver lámina o ver página	Vedi tavola o vedi pagina	Zie afbeelding of biz	Se plansch eller sida
0,00	Unité de vente	Salgsenhed	Verkaufseinheit	Sold in following quantities
	Unidad de venta	Unità di vendita	Verkoopseenheid	Försäljningslängd
0,00	Vente en longueur de fabrication	Salg efter fabrikationslængde	Verkauf nach Fabrikationslängen	Sold in manufactured length
	Venta a la longitud de fabricación	Vendita in lunghezza di fabbricazione	Verkoop in fabricagelengte	Försäljning per tillverkningslängd
≠	Ou bien	Eller	Oder	Or
	O bien	Oppure	Of wel	Eller

Der Franzose

05.03

%	Conditions spéciales d'échange	Særlige ombytningsbetingelser	Spezial-Austauschbedingungen	Special conditions for replacement
	Condiciones generales de cambio	Speciali condizioni per la sostituzione	Speciale ruil condities	Villkor för speciell utbytesservice
	Emplacement du marquage sur l'ensemble ou la pièce	Placering af mærkningen på enheden eller delen	Lage der Markierung am Teil oder an der Baugruppe	Position of the marking on the assembly or the part
	Emplazamiento de la marca en el conjunto o en la pieza	Spazio riservato al contrassegno di riferimento sul complessivo o sul particolare	Plaats van het typeplaatje van de groep of het onderdeel	Plats för typskylt
	Pièces vendues en collection sous un seul numéro	Leveres i sæt under eet nummer	Unter einer einzigen Nummer als Satz verkaufte Teile	Parts sold as a kit under one part number
	Piezas vendidas por colecciones bajo un solo número	Particolare venduti in serie con un'unico numero	Onderdelen, die als set onder één nummer verkocht worden	Delar sålda endast per sats
	Pièces vendues en quantité déterminée Voir planche 94.01	Delene leveres i bestemt antal Se planche 94.01	Verkauf erfolgt in Verpackungseinheiten Siehe Bildtafel 94.01	Parts sold in a fixed quantity See sheet 94.01
	Piezas vendidas por cantidad determinada Ver la lámina 94.01	Particolari venduti in quantità determinata Vedi tavola 94.01	Onderdelen die in een bepaalde hoeveelheid verkocht worden Zie afbeelding 94.01	Detaljer sålda i fastställt antal Se plansch 94.01
1	Boîte-pont ou boîte de vitesses avec commandes à la planche de bord	Gearkasse-differentiale eller gearkasse med panelgear	Getriebe-Differential oder Wechselgetriebe mit Betätigungen am Armaturenbrett	Gearbox-transmission or gearbox with dashboard mounted gear shift
	Caja-puente o caja de cambios con mandos en tablero	Differenziale o cambio con leve di comando sul cruscotto	Versnellingsbak-differentieel of versnellingsbak met dashboardschakeling	Växellada-differential eller växellada med växelspak genom instrumentbrädan
2	Boîte-pont ou boîte de vitesses avec commandes au plancher	Gearkasse-differentiale eller gearkasse med bundgear	Getriebe-Differential oder Wechselgetriebe mit Betätigungen am Bodenblech	Gearbox-transmission or gearbox with floor mounted gear shift
	Caja-puente o caja de cambios con mandos en el piso	Differenziale o cambio con leve di comando al pianale	Versnellingsbak-differentieel of versnellingsbak met vloerschakeling	Växellada-differential eller växellada med golvväxelspak
3	3 vitesses	3-trins	3-Gang	3 speed
	3 velocidades	3 marce	3 versnellingen	3-växlad
4	4 vitesses	4- trins	4-Gang	4 speed
	4 velocidades	4 marce	4 versnellingen	4-växlad
5	5 vitesses	5-trins	5-Gang	5 speed
	5 velocidades	5 marce	5 versnellingen	5-växlad
1	1e vitesse	1. gear	1. Gang	1st speed
	1ª velocidad	1a velocità	1e versnelling	1:an
2	2e vitesse	2. gear	2. Gang	2nd speed
	2ª velocidad	2a velocità	2e versnelling	2:an
3	3e vitesse	3. gear	3. Gang	3rd speed
	3ª velocidad	3a velocità	3e versnelling	3:an

Delfield

05.04

4	4e vitesse	4. gear	4. Gang	4 th Speed
	4ª velocidad	4a velocità	4e versnelling	4:an
5	5e vitesse	5. gear	5. Gang	5th speed
	5ª velocidad	5a velocità	5e versnelling	5:an
1-2	1e et 2e vitesses	1. og 2. gear	1. und 2. Gang	1st and 2nd speeds
	1ª y 2ª velocidades	1a e 2a velocità	1e en 2e versnelling	1:an och 2:an
2-3	2e et 3e vitesses	2. og 3. gear	2. und 3. Gang	2nd and 3rd speeds
	2ª y 3ª velocidades	2a e 3a velocità	2e en 3e versnelling	2:an och 3:an
3-4	3e et 4e vitesses	3. og 4. gear	3. und 4. Gang	3rd and 4th speeds
	3ª y 4ª velocidades	3a e 4a velocità	3e en 4e versnelling	3:an och 4:an
4-5	4e et 5e vitesses	4. og 5. gear	4. und 5. Gang	4th and 5th speeds
	4ª y 5ª velocidades	4a e 5a velocità	4e en 5e versnelling	4:an och 5:an
R	Marche arrière	Bakgear	Rückwärtsgang	Reverse
	Marcha atrás	Retromarcia	Achteruit	Back
1/R	1e vitesse - Marche arrière	1. gear - Bakgear	1. Gang - Rückwärtsgang	1st speed - Reverse
	1ª velocidad - Marcha atrás	1a velocitá - Retromarcia	1e versnelling - Achteruit	1:an - Back
	Nombre de dents	Tandantal	Anzahl der Zähne	Number of teeth
	Número de dientes	Numero dei denti	Aantal tanden	Antal kuggar
10	Denture extérieure : Nombre de dents (exemple 10 dents)	Udvendige tænder : Antal tænder (For eksempel : 10 tænder)	Äussere Verzahnung : Anzahl der Zähne (Beispiel : 10 Zähne)	External teeth : Number of teeth (For Example : 10 teeth)
	Dentado exterior : Número de dientes (ejemplo : 10 dientes)	Dentatura esterna : numero dei denti (esempio : 10 denti)	Uitwendige vertanding : Aantal tanden (voorbeeld : 10 tanden)	Bommar, utvändiga : Antal (exempel : 10 st)
10	Denture intérieure : Nombre de dents (exemple : 10 dents)	Indvendige tænder : Antal tænder (For eksempel : 10 tænder)	Innere Verzahnung : Anzahl der Zähne (Beispiel : 10 Zähne)	Internal teeth : Number of teeth (For Example : 10 teeth)
	Dentado interior : Número de dientes (ejemplo : 10 dientes)	Dentatura interna : numero dei denti (esempio : 10 denti)	Inwendige vertanding : Aantal tanden (voorbeeld : 10 tanden)	Bommar, invändiga : Antal (exempel : 10 st)
	Admission	Indsugning	Einlass	Inlet
	Admisión	Aspirazione	Inlaat	Insugning

DerFranzose

05.05

	Échappement	Udstødning	Auspuff	Exhaust
	Escape	Scarico	Uitlaat	Avgassystem
	Projecteur longue portée	Fjernprojektør	Fernscheinwerfer	Long range driving light
	Proyector de largo alcance	Faro a lunga portata	Verstraler	Fjärrljusstrålkastare
	Projecteur antibrouillard	Tågelygte	Nebelscheinwerfer	Foglight
	Proyector antiniebla	Faro fendinebbia	Mistlamp	Dimljusstrålkastare
	Embrayage simple	Kobling almindelig	Einscheibenkupplung	Single plate clutch
	Embrague sencillo	Frizione semplice	Enkelvoudige koppeling	Växlingsberoende koppling
	Voiture à transmission automatique	Vogn med automatisk transmission	Fahrzeuge mit Automatic- Getriebe	Car fitted with automatic transmission
	Coche con transmisión automática	Veicolo a trasmissione automatica	Wagen met automatische transmissie	Automatväxlat fordon
	Freins avec rattrapage automatique d'usure	Selvjusterende bremser	Bremsen mit automatischer Nachstell-vorrichtung	Brakes with self-adjusting mechanism
	Frenos con aproximación automática de zapatas	Freni autoregolabili del logorio delle guarnizioni	Remmen met automatische stelinrichting	Självjusterande bromsar
	Freins sans rattrapage automatique d'usure	Justerbare bremser	Bremsen ohne automatische Nachstell-vorrichtung	Brakes without self-adjusting mechanism
	Frenos sin aproximación automática de zapatas	Freni non autoregolabili del logorio delle guarnizioni	Remmen zonder automatische stelinrichting	Icke självjusterande bromsar
	Véhicule avec conditionnement d'air	Med air-condition-anlæg	Fahrzeuge mit Klimaanlage	Vehicle with air conditioning
	Vehículo con acondicionamiento de aire	Veicolo con condizionamento d'aria	Auto met airconditioning	
	Véhicule sans conditionnement d'air	Uden air-condition-anlæg	Fahrzeuge ohne Klimaanlage	Vehicle without air conditioning
	Vehículo sin acondicionamiento de aire	Veicolo senza condizionamento d'aria	Auto zonder airconditioning	
	Avec condamnation électromagnétique des serrures de portes	Med elektromagnetisk låsning af dørene	Mit elektromagnetischer Türverriegelung	With electro-magnetic door locking mechanism
	Con enclavamiento electromagnético de las cerraduras de las puertas	Con dispositivo di sicurezza elettro-magnetico delle serrature di porte	Met electromagnetische vergrendeling van de portiersloten	Med elektromagnetisk spärrning av dörrlasen
	Sans condamnation électromagnétique des serrures de portes	Uden elektromagnetisk låsning af dørene	Ohne elektromagnetische Türverriegelung	Without electro-magnetic door locking mechanism
	Sin enclavamiento electromagnético de las cerraduras de las puertas	Senza dispositivo di sicurezza elettro-magnetico delle serrature di porte	Zonder electromagnetische vergrendeling van de portoersloten	Utan elektromagnetisk spärrning av dörrlasen
	Véhicule avec servo-direction	Med servo-styring	Fahrzeug mit Servo-Lenkung	Vehicle with power-assisted steering
	Vehículo con servodirección	Veicolo con servo-sterzo	Auto met stuurbekrachtiging	Bil med servostyrning

Der Franse

05.06

	Véhicule sans servo-direction	Uden servo-styring	Fahrzeug ohne Servo-Lenkung	Vehicle without power-assisted steering
	Vehiculo sin servodirección	Veicolo senza servo-sterzo	Auto zonder stuurbekrachtiging	Bil utan servostyrning
	Vitresincolores	Klart glas	Farblosen Scheiben	Clear glass
	Lunas incoloras	Cristalli incolori	Heldere ruiten	Ofärgat glas
	Vitres teintées	Tonet glas	Getönte Scheiben	Tinted glass
	Lunas de color	Cristalli colorati	Gekleurde ruiten	Färgat glas
	Désembuage lunette arrière	Bagrude med varmetråde	Heckscheibenbeheizung	Rear screen demisting
	Desempañado de la luna trasera	Sbrinamento del lunotto posteriore	Achterruit verwarming	Bakrutedefroster
1	Dossier fixe	Fast ryglæn	Feststehende Rückenlehne	Fixed seat back
1	Respaldo fijo	Schienale fisso	Vaste rugleuning	Fast ryggstöd
2	Dossier réglable	Indstilleligt riglæn	Einstellbare Rückenlehne	Adjustable seat back
2	Respaldo regulable	Schienale regolabile	Verstelbare rugleuning	Ställbart ryggstöd (delvis)
3	Dossier inclinable (couchette)	Indstilleligt ryglæn (sovebeslag)	Liegesitze	Reclining seat back (travel bed)
3	Respaldo inclinable (asiento transformable en cama)	Schienale inclinabile (posizione "cuccetta")	Verstelbare rugleuning (slaapstoelen)	Ställbart ryggstöd (bäddläge)
4	Banquette avant	Bænksæde	Mit vorderer Sitzbank	Front bench seat
4	Banqueta delantera	Sedile anteriore unico	Met voorbank	Hel framsits
5	Sièges avant séparés	Separate forstole	Mit vorderen Einzelsitzen	Separate front seats
5	Asientos delanteros separados	Sedili anteriori separati	Met gescheiden voorzittingen	Separata framstolar
6	Dossier rabattable vers l'avant	Nedklappeligt ryglæn	Nach vorne klappbare Rückenlehne	Seat back folds forward
6	Respaldo inclinable hacia delante	Schienale ribaltabile in avanti	Rugleuning kan naar voren klappen	
1	Acier	Stål	Stahl	Steel
1	Acero	Acciaio	Staal	Stål
2	Laiton	Messing	Messing	Brass
2	Latón	Ottone	Geel koper	Mässing

DeFrazore

05.07

3	Cuivre	Kobber	Kupfer	Copper
	Cobre	Rame	Rood koper	Koppar
4	Nylon	Nylon	Nylon	Nylon
	Nilón	Nailon	Nylon	Nylon
5	Acier inoxydable	Rustfrit stål	Nichtrostender Stahl	Stainless steel
	Acero inoxidable	Acciaio inossidabile	Roestvrij staal	Rostfrittstål
6	Aluminium	Aluminium	Aluminium	Aluminium
	Aluminio	Alluminio	Aluminium	Aluminium
7	Sellerie Simili	Indtræk af kunstlæder	Kunstlederbezug	Leathercloth upholstery
	Tapizado simili-cuero	Rivestimento similpelle	Kunstleren bekleding	Inredning av konstläder
8	Sellerie Tissu	Indtræk af stof	Stoffbezug	Cloth upholstery
	Tapizado paño	Rivestimento panno	Stoffen bekleding	Inredning av tyg
9	Percale	Plasticlærred	Perkal (Baumwollgewebe)	Coated cambric muslin
	Percal	Percalle	Geprepareerd katoen	Plastbehandlad väv
10	Moquette	Tæppestof	Boden- und Sitzverkleidungsplüsch	Carpeting
	Moqueta	Moquette	Pluche-weefsel	Plysch
11	Feutre	Filt	Filz	Felt
	Fieltro	Feltro	Vilt	Filt
12	Toile à bâche	Presenning	Planenstoff	Tilt canvas
	Lona para toldo	Tessuto per tendone	Zeildoek voor huif	Presenningsväv
13	Sellerie cuir	Indtræk af læder	Lederbezug	Leather upholstery
	Tapizado cuero	Rivestimento pelle	Leren bekleding	Inredning av läder
14	Fonte	Støbt	Guss	Cast
	Fundición	Ghisa	Gegoten	Gjutjärn

DerFranze

05.08

	Repère couleur	Farvemærke	Farbmarkierung	Colour mark
	Señal color	Riferimento colore	Kleurmerkteken	Färgmärkning
1	Chrome	Sølvbronze	Chrom	Chrome
	Cromo	Cromo	Chroom	Krom
2	Or	Guldbronze	Gold	Gold
	Oro	Oro	Goudkleurig	Guld
3	Blanc	Hvid	Weiss	White
	Blanco	Bianco	Wit	Vit
4	Gris moyen	Mellemgrå	Mittelgrau	Medium grey
	Gris intermedio	Grigio medio	Grijs	Grå
5	Noir	Sort	Schwarz	Black
	Negro	Nero	Zwart	Svart
6	Bleu moyen	Mellemblå	Mittelblau	Medium blue
	Azul intermedio	Blu medio	Middel blauw	Mellanblå
7	Bleu clair	Lyseblå	Hellblau	Light blue
	Azul claro	Blu chiaro	Licht blauw	Ljusblå
8	Vert moyen	Mellemgrøn	Mittelgrün	Medium green
	Verde intermedio	Verde medio	Middel groen	Mellangrön
9	Vert clair	Lysegrøn	Hellgrün	Light green
	Verde claro	Verde chiaro	Licht groen	Ljusgrön
10	Vert olive	Mørkegrøn	Olivgrün	Olive green
	Verde oliva	Verde oliva	Olijf groen	Olivgrön
11	Jaune	Gul	Gelb	Yellow
	Amarillo	Giallo	Geel	Gul

Der Franzose

05.09

12	Orange	Orange	Orange	Orange
	Naranja	Arancione	Oranje	Apelsinfärgad
13	Marron foncé	Mørkebrun	Dunkelbraun	Dark maroon
	Marrón oscuro	Marrone scuro	Donker bruin	Mörkbrun
14	Marron clair	Lysebrun	Hellbraun	Light maroon
	Marrón claro	Marrone chiaro	Licht bruin	Ljusbrun
15	Beige moyen	Mellembeige	Mittelbeige	Medium beige
	Beige intermedio	Beige medio	Beige	Beige
16	Rouge moyen	Mellemrød	Mittelrot	Medium red
	Rojo intermedio	Rosso medio	Middel rood	Röd
17	Rose	Lyserød	Rosa	Pink
	Rosa	Rosa	Rose	Rosa
18	Violet	Violet	Lila	Violet
	Violeta	Viola	Paars	Violett
19	Mauve	Lilla	Fliederfarben	Mauve
	Malva	Lilla	Donker paars	Mauve-färgad
20	Rouge foncé	Mørkerød	Dunkelrot	Dark red
	Rojo oscuro	Rosso scuro	Donker rood	Mörkröd
21	Gris clair	Lysegrå	Hellgrau	Light grey
	Gris claro	Grigio chiaro	Licht grijs	
22	Gris foncé	Mørkegrå	Dunkelgrau	Dark grey
	Gris obscuro	Grigio scuro	Donker grijs	
23	Beige clair	Lys beige	Hellbeige	Light beige
	Beige claro	Beige chiaro	Licht beige	

Der Franzose

05.10

24	Beige foncé	Mørk beige	Dunkelbeige	Dark beige
	Beige obscuro	Beige scuro	Donker beige	
25	Marron moyen	Mellembrun	Mittelbraun	Medium maroon
	Marrón intermedio	Marrone medio	Bruin	
2	Version grand luxe, sièges avant à dossier fixe, sans accoudoir central arrière (L)	Grand luxe udgaven - forstole med fast ryglæn, uden midter-armlæn i bagsædet (L)	Ausführung "Grand Luxe" - Vordere Einzelsitze mit fester Rückenlehne, ohne mittlere Armstütze hinten (L)	Grand luxe version - separate front seats with fixed seatback and no rear centre arm rest. (L)
	Versión gran lujo - asientos delanteros con respaldo fijo, sin recodadero central atrás (L)	Versione gran lusso - sedili anteriori a schienale fisso, senza poggiabraccia posteriore centrale (L)	Grand-luxe-uitvoering - voorzittingen met vaste rugleuning, zonder midden-armsteun achterin (L)	Grand luxe - separata framstolar med fast ryggstöd och utan mittersta armstödet bak (L)
3	Limousine "Export"	Limousine "Export"	Limousine "Export"	Saloon "Export"
	Limusina "Export"	Renault 4 "Export"	Type "Export"	"Exportmodell"
3	Fourgonnette tôlée avec trappe de pavillon	Varevogn, uden sideruder, med tagklap	Fourgonnette mit seitlich geschlossenem Ladekasten, mit Dachluke	Steel side panel van with roof flap
	Furgoneta sin cristales con portezuela en el techo	Furgoncino normale con sportello sul tetto	Gesloten bestelwagen met dakklep	R 4 skåp standard med taklucka
4	Fourgonnette vitrée avec trappe de pavillon	Varevogn, med sideruder, med tagklap	Fourgonnette mit seitlich verglastem Ladekasten, mit Dachluke	Side window van with roof flap
	Furgoneta con cristales con portezuela en el techo	Furgoncino con finestrini laterali fissi con sportello sul tetto	Gesloten bestelwagen met zijruiten met dakklep	R 4 skåp med extra fönster och taklucka
4	Version grand luxe, siège avant à dossier inclinable tranches intercalaires, avec accoudoir central arrière (TL)	Model Grand Luxe, med indstilleligt ryglæn og midterarmlæn, og med midterarmlæn pa bagsaedet (TL)	Vordersitze mit verstellbarer Rückenlehne mit in die Rückenlehne zurückklappbarer Armstütze, mit mittlerer Armstütze hinten (TL)	Grand luxe version with reclining front seat backs, and rear centre arm rest (TL)
	Versión gran lujo, asientos delanteros con respaldo inclinable, cubiertas intercalándose en el asiento - Con recodadero central trasero (TL)	Versione gran lusso, sedili anteriori reclinabili e parti intercalari - Con bracciolo centrale posteriore (TL)	Uitvoering "Grand Luxe" met verstelbare rugleuning en opvulstuk tussen de zittingen Wegklapbare armsteun achter (TL)	Grand luxe-utförande, framstolar med justerbart ryggstöd, nedfällbart sitsmellanstycke - Armstöd mitt bak (TL)
5	Limousine "Luxe"	Lumousine "Luxe"	Limousine "Luxe"	Limousine "luxe"
	Limusina "Lujo"	Limousine "Lusso"	Limousine "Luxe"	Limousine "Luxe"
6	Version toit normal	Version med normalt tag	Mit Normaldach	Standard roof version
	Versión techo normal	Versione tetto normale	Uitvoering met normaal dak	Standard tak
7	Version toit ouvrant	Version med soltag	Mit Schiebedach	Sunroof version
	Versión techo corredizo	Versione tetto apribile	Uitvoering met schuifdak	Soltak
8	Version lève-vitre mécanique	Version med mekanisk rudeoptræk	Mit mechanischem Fensterheber	Mechanical window version
	Versión levantalunas mecánico	Versione alzacristallo meccanico	Uitgerust met mechanische ruitbediening	Mekanisk fönsterhiss
9	Version lève-vitre électrique	Version med elektrisk rudeoptræk	Mit elektrischem Fensterheber	Electric window version
	Versión levantalunas eléctrico	Versione alzacristallo elettrico	Uitgerust met electrische ruitbediening	Automatisk fönsterhiss

Der Franzose

05.11

10	Version sans désembuage électrique lunette arrière	Model uden varmetråde i bagruden	Ohne elektrische Heckscheibenbeheizung	Version without electric rear window demister
	Versión sin desempañado eléctrico de la luna trasera	Versione senza sbrinamento elettrico del lunotto posteriore	Uitvoering zonder electrische achterruit-verwarming	Utförande utan elektrisk bakrutedefroster
11	Berline habillage simplifié	Berline med forenklet indvendigt udstyr	Limousine mit vereinfachter innenausstattung	Saloon with simplified trim
	Berlina revestimiento simplificado	Berlina con rivestimento semplificato	Berline in eenvoudige uitvoering	Kupe, Förenklad utförande
12	Version L	Version L	Ausführung L	Version L
	Versión L	Versione L	Model L	Version L
13	Version TL	Version TL	Ausführung TL	Version TL
	Versión TL	Versione TL	Model TL	Version TL
14	Version LN	Version LN	Ausführung LN	Version LN
	Versión LN	Versione LN	Model LN	Version LN
15	Version TN	Version TN	Ausführung TN	Version TN
	Versión TN	Versione TN	Model TN	Version TN
16	Version TS	Version TS	Ausführung TS	Version TS
	Versión TS	Versione TS	Model TS	Version TS
17	Version GTL	Version GTL	Ausführung GTL	Version GTL
	Versión GTL	Versione GTL	Model GTL	Version GTL
18	Version LS	Version LS	Ausführung LS	Version LS
	Versión LS	Versione LS	Model LS	Version LS
	Fourgon à pavillon normal	Kassevogn med almindeligt tag	Kastenwagen mit Normaldach	Standard roof van
	Furgón con el techo normal	Furgone a padiglione normale	Bestelwagen met normaal dak	Skåp, standardhöjd
	Fourgon à pavillon surélevé	Kassevogn med forhøjet tag	Kastenwagen mit überhöhtem Dach	High roof van
	Furgón con el techo sobreelevado	Furgone a padiglione sopraelevato	Bestelwagen met verhoogd dak	Skåp, förhöjt tak
	Fourgon à porte battante à pavillon normal	Kassevogn med hængslet dør og med almindeligt tag	Kastenwagen mit Flügeltür und Normaldach	Hinged door van with standard roof
	Furgón con la puerta normal y el techo normal	Furgone con portiera a padiglione normale	Bestelwagen met klapdeur en normaal dak	Skåp med standardhöjd och gångjärnsupphängda framdörrar

Der Franzose

05.12

	Fourgon à porte battante à pavillon surélevé	Kassevogn med hængslet dør og med forhøjet tag	Kastenwagen mit Flügeltür und überhöhtem Dach	Hinged door van with high roof
	Furgón con la puerta normal y el techo sobreelevado	Furgone con portiera a padiglione sopraelevato	Bestelwagen met klapdeur en verhoogd dak	Skåp med förhöjt tak och gång-järnsupphängda framdörrar
	Fougon à porte coulissante à pavillon normal	Kassevogn med skydelør og med almindeligt tag	Kastenwagen mit Schiebetür und Normaldach	Sliding door van with standard roof
	Furgón con la puerta corrediza y el techo normal	Furgone con porta scorrevole a padiglione normale	Bestelwagen met schuifdeur en normaal dak	Skåp med standardhöjd och skjutbar framdörr
	Fourgon à porte coulissante à pavillon surélevé	Kassevogn med skydedør og med forhøjet tag	Kastenwagen mit Schiebetür und überhöhtem Dach	Sliding door van with high roof
	Furgón con la puerta corrediza y el techo sobreelevado	Furgone con porta scorrevole a padiglione sopraelevato	Bestelwagen met schuifdeur en verhoogd dak	Skåp med förhöjt tak och skjutbar framdörr
	Microcar à pavillon normal	Minibus med almindeligt tag	Kleinbus mit Normaldach	Standard roof mini bus
	Microbús con el techo normal	Furgone "Microcar" a padiglione normale	Microbus met normaal dak	Minibuss, standardhöjd
	Microcar à pavillon surélevé	Minibus med forhøjet tag	Kleinbus mit überhöhtem Dach	High roof mini-bus
	Microbús con el techo sobreelevado	Furgone "Microcar" a padiglione sopraelevato	Microbus met verhoogd dak	Minibuss med förhöjt tak
	Voiture particulière pour usage commercial à pavillon normal	Personvogn til handelsbrug med almindeligt tag	Kombinationswagen mit Normaldach	Private car for commercial use with standard roof
	Coche particular de utilización comercial con el techo normal	Vettura ad uso commerciale a padiglione normale	Wagen, speciaal voor commercieel gebruik met normaal dak	Kombinerad person och skåpvagn standardhojd
	Voiture particulière pour usage commercial à pavillon surélevé	Personvogn til handelsbrug med forhøjet tag	Kombinationswagen mit überhöhtem Dach	Private car for commercial use high with roof
	Coche particular de utilización comercial con el techo sobreelevado	Vettura ad uso cammerciale a padiglione sopraelevato	Wagen, speciaal voor commercieel gebruik met verhoogd dak	Kombinerad person och skåpvagn med förhöjt tak
	Ambulance	Ambulance	Krankenwagen	Ambulance
	Ambulancia	Autolettiga	Ambulance	Ambulans
	Plateau nu	Pick-up	Pritschenwagen	Platform only
	Plataforma desnuda	Piattaforma nuda	Platte laadbak	Pick-up
	Plateau tous types	Pick-up, alle typer	Pritschenwagen alle Typen	Platform- all types
	Plataforma todos los tipos	Piattaforma tutti i tipi	Laadbak, alle typen	Pick-up samtliga typer
	Plateau à ridelles	Pick-up, med sidefjæle	Pritsche mit Spriegein	Hinged sided platform
	Plataforma con barandillas	Piattaforma con fiancate ribaltabili	Open laadbak met zijschotten	Flak med lämmar
	Plateau bâché	Pick-up med presenning	Pritschenwagen mit Zeltplane und Stahlblechführerhaus	Canvas covered platform with closed cab
	Plataforma con toldo y con cabina metálica	Autocarro con centine e tendone	Laadbak met huif	Fast flak med presenning - stålhytt

Del Fromore

05.13

	Châssis	Chassis	Fahrgestell	Chassis
	Chasis	Telaio	Chassis	Chassi
	Empattement exprimé en décimètre (dm)	Akselafstand i decimeter (dm)	In Dezimetern (dm) angegebener Radstand	Wheelbase in decimetres (dm)
	Distancia entre los ejes en decimetros (dm)	Passo espresso in decimetri (dm)	Staat de wielbasis in decimeters (dm) aangegeven	Axelavstånd uttryckt i decimeter (dm)
A	Ampère	Ampere	Ampere	Ampere
	Amperio	Ampere	Ampère	Ampere
Ah	Ampère-heure	Amperetimer	Amperestunde	Amp/hour
	Amperio-hora	Ampere-ora	Ampère-uur	Ampère-timmar
ISO	International Standardisation Organisation	International Standardiserings organisation	International Standardisation Organisation	International Standardisation Organisation
	International Standardisation Organisation	International Standardisation Organisation	Internationale Standaardiserings Organisatie	Internationella standardiseringsorganisationen
LUXE	Luxe	Luxe	Luxe	de Luxe
	Lujo	Lusso	Luxe uitvoering	de Luxe
MOD	Suivi du millésime, indique l'année du modèle en attente des chiffres d'application	Fulgt af årstal : angiver modellens årgang, hvis serienr. for ændringens indførelse ikke kendes	Gefolgt von der Jahresendziffer bezeichnet den Jahrgang bis zur Bekanntgabe präziser Stichdaten	Followed by year of manufacture : indicates model year pending issue of application numbers
	Sequido del año comercial : indica el año del modelo en espera de las cifras de aplicación	Seguito dal millesimo : indica l'anno del modello in attesa delle cifre di applicazione	Gevolgd door een jaartal : geeft het modeljaar aan als de fabricagenummers nog niet beschikbaar zijn	Åtföljd av årtal anger årsmodell i väntan på fabrikationsnummers
MOT	Moteur	Motor	Motor	Engine
	Motor	Motore	Motor	Motor
SI	Système international	Internationalt system	Internationales System	International system
	Sistema internacional	Sistema internazionale	Internationaal Systeem	Internationellt system
V	Volts	Volt	Volt	Volts
	Voltios	Volt	Volt	Volt
VEH	Véhicule	Vogn	Fahrzeug	Vehicle
	Vehiculo	Veicolo	Wagen	Vagn
W	Watt	Watt	Watt	Watt
	Vatio	Watt	Watt	Watt

Der Fromose

05.14

	Les poids et mesures sont indiqués en système métrique	Vægt og mål er anført efter det metriske system	Gewichte und Längenmasse sind nach dem Dezimalsystem aufgeführt	Weights and measures are in metric units
	Los pesos y medidas se indican en el sistema métrico	I pesi e le misure sono indicati secondo il sistema metrico	Maten en gewichten zijn in metrische waarden opgegeven	Vikt och längd enligt decimal- och meter-system
	Les cotes non suivies de symbole sont en millimètres	Mål uden signaturforklaring er mm	Masse ohne Einheitsangabe sind in Millimetern ausgedrückt	Dimension with no following symbol are in millimetres
	Las cotas no seguidas de simbolo indican millimetros	Le quote non seguite dal simbolo sono jn millimetri	De maten waar geen teken achter staat zijn in millimeters	När beteckning saknas är längden angiven i millimeter

Der Franzose

/100/101/102/103/120/121/122/140/144/146/160/166/167/222/260/263/265/267
/511/560/563/564/565/566/567/568

/600/601/660/863/865/866

Origine	Traduction Française	1	2	3	4	5	6
Abu-Dhabi		565					
Açores		267					
Afghānistān	Afghanistan	511					
Al Djoumhouria al-Arabia al Mouttahida	Rép. Arabe Unie	565					
Algérie Rép.		260					
Andorra	Andorre	100					
Angola		567					
Antillen Nederlandsche	Antilles Néerlandaises	567					
Arabia	Arabie	565					
Argentina	Argentine	567					
Terre de Feu		511					
Autres provinces							
Australia	Australie						
Bahamas (Islands)	Bahamas (Iles)	863					
Bahrein (Island)	Bahrein (Ile de)	267					
Bālgarija	Bulgarie	222					
Barbade		863					
België	Belgique	101					
Bermudes (Islands)	Bermudes (Iles)	863					
Bharat	Inde						
Bolivia	Bolivie	563					
Botswana		865					
Brasil	Brésil	567					
Brunei							
Burma	Birmanie	564					
		863					
Burundi		567					

Origine	Traduction Française	1	2	3	4	5	6
Cabo Verde (Ilhas de)	Cap Vert (Iles du)	567					
Cambodge		560					
Cameroun Rép.		560					
Canada	Canada						
British Columbia	*Colombie Brit.*						
Ontario	*Ontario*						
Others provinces	*Autres provinces*						
C.C.C.P.	U.R.S.S.	222					
Centrafricaine Rép.		560					
Ceskoslovensko	Tchécoslovaquie	222					
Channel Islands	Iles anglo-normandes	600					
Chile	Chili	565					
Chung-Hua	Chine						
Colombia	Colombie	568					
Comores							
Congo (Rép. du)		560					
Corée du Sud							
Costa Rica		567					
Côte d'Ivoire (Rép. de)		560					
Cuba		567					
Cyprus	Chypre	601					
Dahomey (Rép. du)		560					
Danmark	Danemark	122					
Deutsche Demokratische Republik	Allemagne (Rép. Dem. d')	222					

Der Franzose

Origine	Traduction Française	1 2 3 4 5 6
Deutschlands Bundesrepublik	Allemagne (Rép. Féd. d')	120
Dominicana Républica	Rép. Dominicaine	567
Dubaï		565
Ecuador	Equateur	563
España	Espagne	267
Filipinas	Philippines	567
France		100
Gabon (Rép. du)		560
Gambia	Gambie	560
Gaza (Zone de)		565
Ghana		564
Gibraltar		267
		601
Great Britain	Grande-Bretagne	600
Guadeloupe		166
Guam		
Guatemala		563
Guiana (British)	Guyane Brit.	863
Guiné Portuguesa	Guinée Portugaise	567
Guinée (Rép. de)		560
Guinée Equatoriale		567
Guyane Française		566
Haïti		567
Haute-Volta (Rép. de)		560
Hellas	Grèce	267
Honduras (British)	Honduras Brit.	564
Honduras (Républica de)	Honduras (Rép. du)	563

Origine	Traduction Française	1 2 3 4 5 6
Hong-Kong		601
Indonésia	Indonésie	865
Irak		511
Iran		565
Island	Islande	144
Islas Canarias	Iles Canaries	267
Israël		167
Italia	Italie	102
Itiopia	Ethiopie	563
Jamaïca	Jamaïque	863
Jordanie		565
Juvoslavija	Yougoslavie	222
Kenya		865
Kuweit	Koweit	565
Laos		560
Leeward Islands	Iles-sous-le-Vent	863
Lesotho		865
Liban		267
Libéria		564
Libye		565
Liechtenstein		
Luxembourg		101
Madeira	Madère	267
Magyar Népköztarsagág	Hongrie	222
Malawi		863
Mali (Rép. du)		560
Malta	Malte	601

Der Franzose

Origine	Traduction Française	1	2	3	4	5	6
Man Island	Ile de Man						
Maroc Esp.							
Maroc Roy.		160					
Martinique		166					
Mauritanie (Rép. de)		560					
Mauritius	Ile Maurice	601					
Méjico	Mexique	263					
Moçambique	Mozambique	865					
Nederland	Pays-Bas	103					
New Guinea	Nouvelle Guinée	863					
New Zealand	Nouvelle Zélande	863					
Nicaragua		567					
Niger (Rép. du)		560					
Nigéria		567					
Nippon	Japon						
Norge	Norvège	146					
Nlle Calédonie		560					
Nlles Hébrides		560					
Oman		565					
Österreich	Autriche	121					
Pakistan		863					
Panama (Rép. du)		567					
Panama (Zone du Canal)							
Paraguay		567					
Persekutuan Tanah Melayu	Malaisie	660					
Perú	Pérou	563					

Origine	Traduction Française	1	2	3	4	5	6
Poblacht na h'Eireann	Rép. d'Irlande	600					
Polska	Pologne	222					
Portuguesa Republica	Portugal	265					
Prades T'hai	Thaïlande	865					
Puerto-Rico	Porto-Rico						
Qatar		565					
Rép. Malgache		560					
Réunion (La)		166					
România	Roumanie	222					
Rwanda (Rép. du)		567					
Saint-Pierre et Miquelon		144					
Salvador (El)		567					
San Marino	Saint-Marin						
Sao-Tome		567					
Sarawak							
Schweiz	Suisse	140					
Sénégal		560					
Seychelles (Iles)							
Shqiperija R.P.	Albanie	511					
Sierra-Léone		564					
Singapore	Singapour	660					
Somalie (Rép. de)		567					
South Africa Rép.	Rép. Sud Africaine	865					
South West Africa	Sud-Ouest Africain	865					
Sri Lanka		863					
Sudan	Soudan	564					
		863					
Suomi	Finlande	144					

Der Franzose

Origine	Traduction Française	1	2	3	4	5	6
Surinam	Guyane Hollandaise	567 865					
Sverige	Suède						
Swaziland		865					
Syrie		565					
Tahiti		160					
T'ai-Wan	Formose	267					
Tanger							
Tanzania	Tanzanie	865					
Tchad (Rép. du)		560					
Tchôson	Corée du Nord						
Territoire des Afars et Issas		160					
Togo (Rép. du)		560					
Trinidad	Trinité	863					
Tunisie (Rép. de)		160					
Türkiye Cumhuriyeti	Turquie	567					
Uganda	Ouganda	865					
United States of America	Etats-Unis d'Amérique						
California	*Californie*						
Others States	*Autres Etats*						
Uruguay		567					
Vénézuela		267					
Vietnam-Nord		567					
Vietnam-Sud		567					
Wallis et Futuna							
Windward Islands	Iles du Vent	863					
Yemen (Rép. du)		511					

Origine	Traduction Française	1	2	3	4	5	6
Yemen (Rép. pop. du Sud)		863					
Zaïre		567					
Zambia	Zambie	865					
Zuid Africa		866					

Der Franzose

R 1126

05.44
A P.R. 1005
R 0000 000 0000000 /000/000

/100/145

Origine	Traduction Française	1	2	3	4	5	6
France		100					
Sverige	Suède	145					

Der Franzose

06.01 A P.R. 1005 ?=

10 Echange vente suivant les conditions commerciales locales.

10 Leveres som ombytningsdel i henhold til de lokale forhold.

10 Austausch zu den örtlichen Verkaufsbedingungen.

10 Exchange sale according to local trading conditions.

10 Cambio venta segun las condiciones comerciales locales.

10 Sostituzione vendita a seconda delle condizioni commerciali locali.

10 Ruilsysteem op basis van de plaatselijke voorwaarden.

10 Utbytessystem enligt lokala försäljningsvillkor.

Der Franzose

FRANÇAIS

La plaque ovale est la clef d'utilisation du catalogue de Pièces de Rechange.

DANSK

Den ovale plade er nøglen til Reservedels-Kataloget.

DEUTSCH

Das ovale Schild ist der Schlüssel für die Handhabung des Ersatzteil-kataloges.

ENGLISH

The oval number plate is the key to using the spare parts catalogue.

ESPAÑOL

La placa oval es la llave que da paso al buen empleo del catalogo de Piezas de Repuesto.

ITALIANO

La piastrina ovale è la chiave per l'impiego del catalogo dei pezzi di ricambio.

NEDERLANDS

Het fabricagenummer is de sleutel van het onderdelenboek.

SVENSKA

Den ovala plàten är nyckeln till Er reservdelskatalog och leder Er till rätt reservdel.

Der Franzose

14.01
A P.R.1005

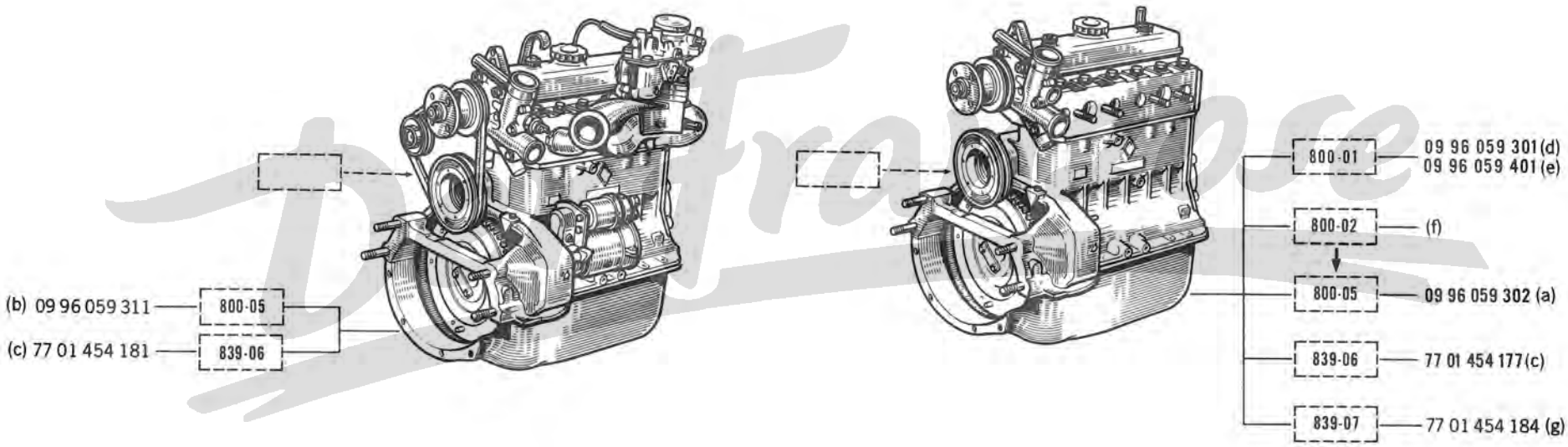

(a)	R 1123	/100/101/102/103/120/121/140/146/166/263/566/568 /600/601
(b)	R 1123	/100/101/102/103/120/140/146
(c)	R 1126	/100
(d)	R 1123	/122/144/160/167/222/260/265/267/560/563/564/565/567/660/863/865 /866
(e)	R 1123	/511
(f)	R 1123	/120
(g)	R 1126	/145

14.03
A P.R.1005

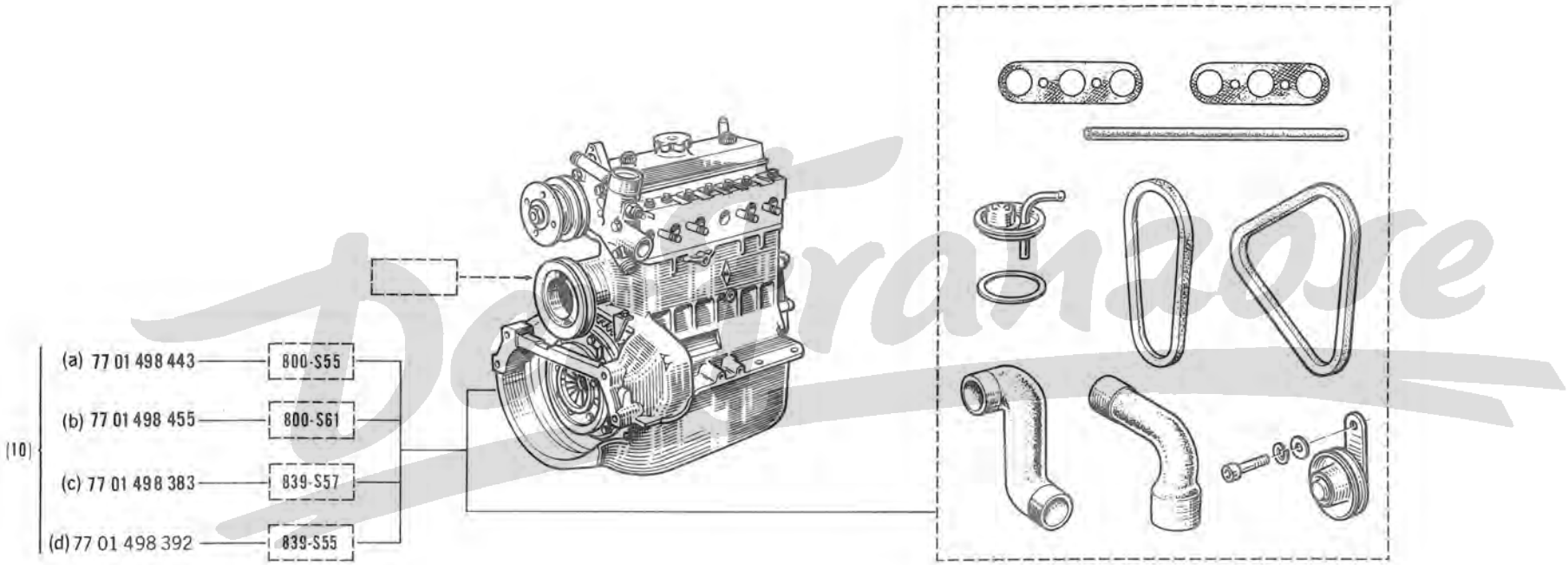

(a)	R 1123 /122/144/160/167/222/260/265/267/560/563/564/565/567/660/863/865/866
(b)	R 1123 /100/101/102/103/120/121/140/146/166/263/566/568/600/601
(c)	R 1126 /100
(d)	R 1126 /145

[10] 06 . . .

14.08
A P.R.1005

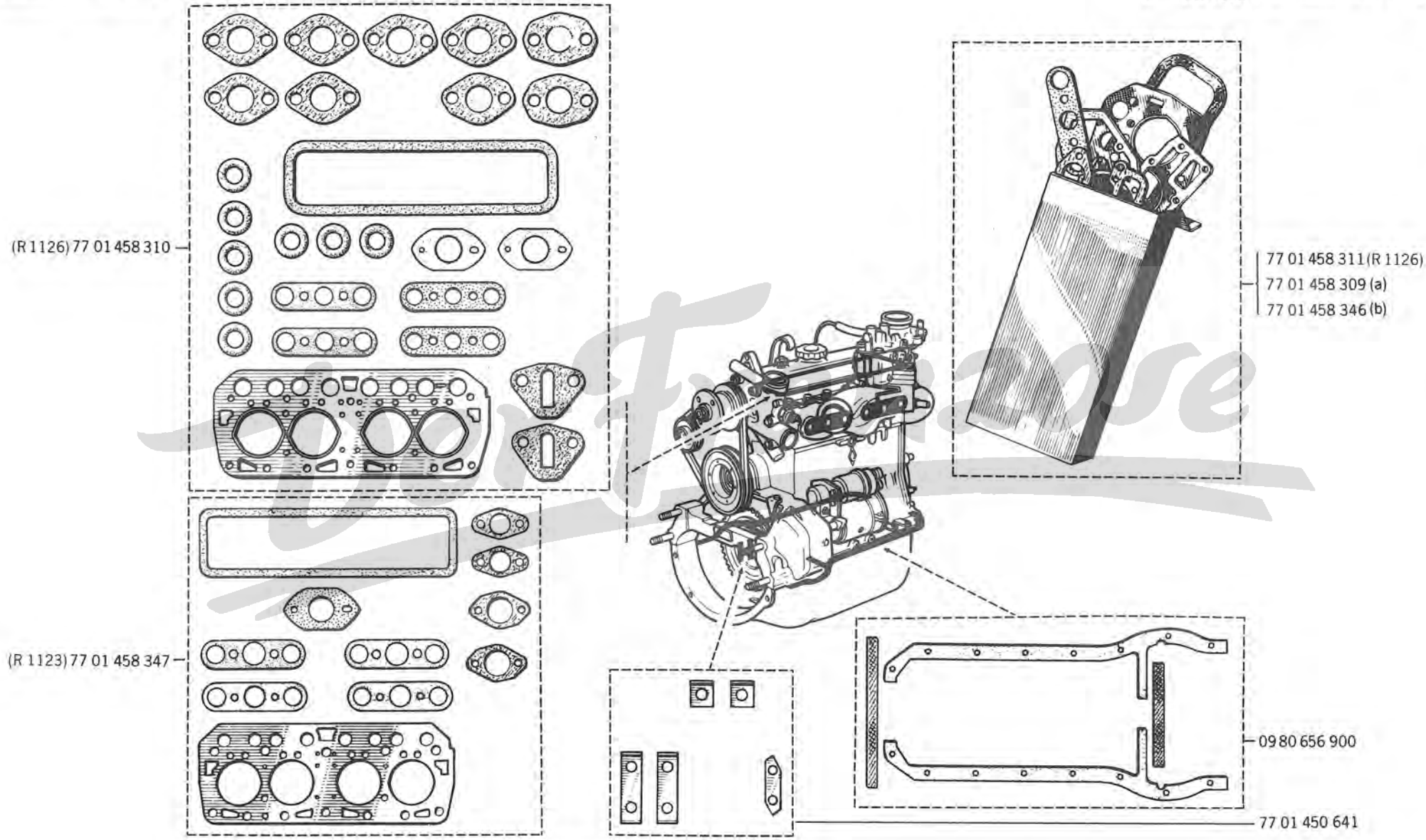

(a) R 1123 /122/144/160/167/222/260/265/267/511/560/563/564/565/567/660/863/865/866

(b) R1123 /100/101/102/103/120/121/140/146/166/263/566/568/600/601

14.10
A P.R.1005

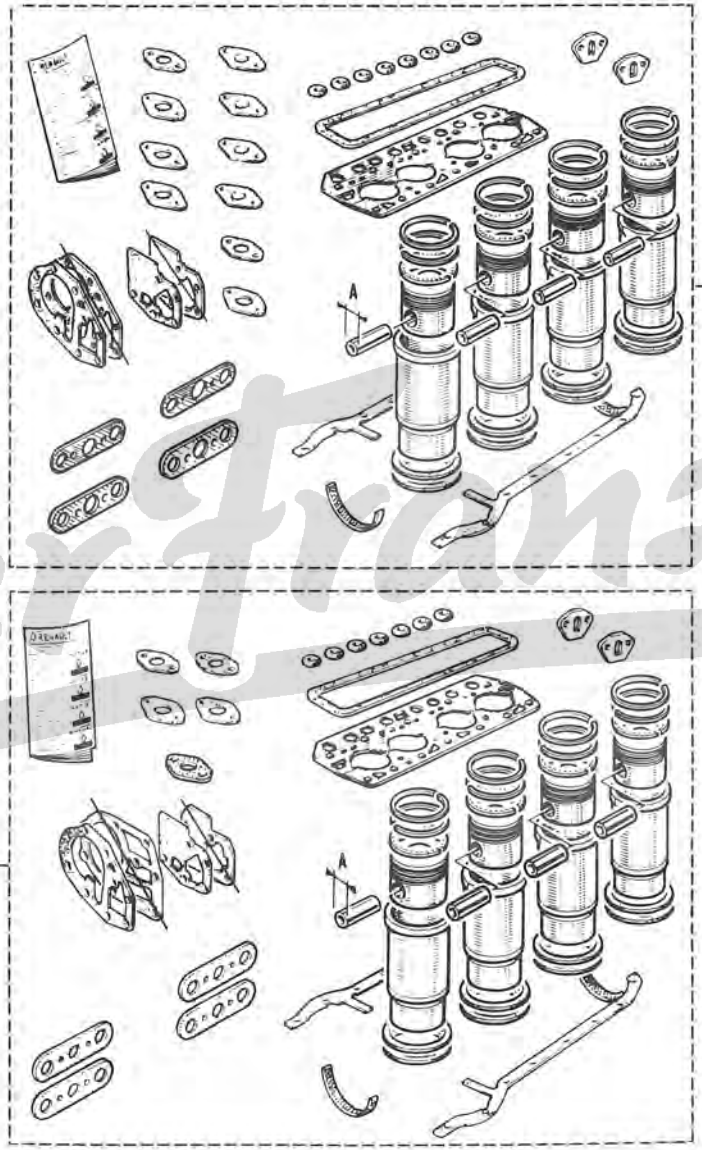

77 01 458 349 (A=16)
77 01 458 348 (A=14) (R 1126)

(R 1123) (A=16) 77 01 458 345
(A=14) 77 01 458 344

Der Franzose

14.20
A P.R.1005

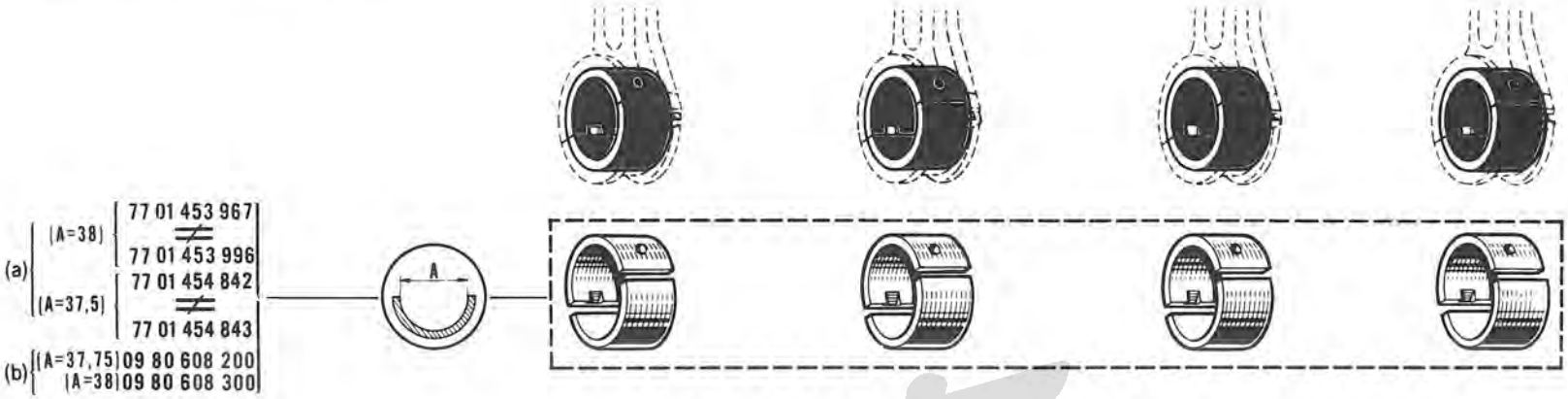

(a) (A=38) 77 01 453 967 ≠ 77 01 453 996
(A=37,5) 77 01 454 842 ≠ 77 01 454 843
(b) (A=37,75) 09 80 608 200
(A=38) 09 80 608 300

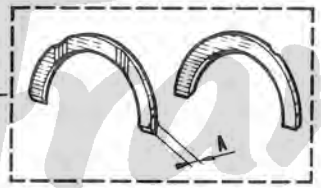

(A=2) 09 80 634 300
(A=2,05) 09 80 634 400
(A=2,10) 09 80 634 500
(A=2,15) 09 80 634 600

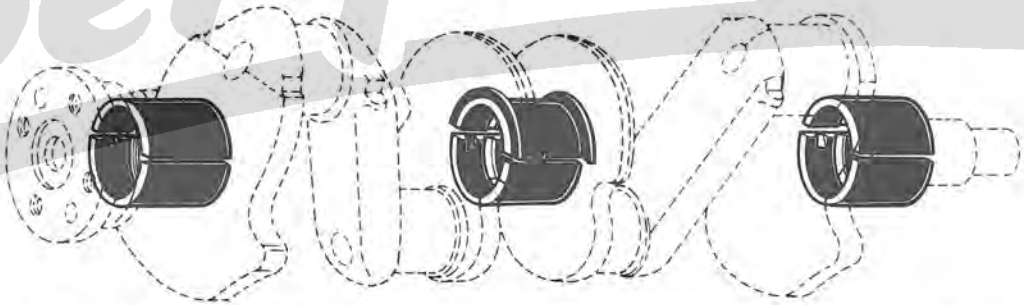

(a) (A=40) 77 01 453 966 ≠ 77 01 453 995
(A=39,75) 77 01 454 840 ≠ 77 01 454 841
(b) (A=39,75) 77 01 451 911

(a)	R 1123	/100/101/102/103/120/121/140/146/166/263/566/568/600/601
	R 1126	/145
(b)	R 1123	/122/144/160/167/222/260/265/267/511/560/563/564/565/567/660/863/865/866
	R 1126	/100

Der Franzose

14.30
A P.R.1005

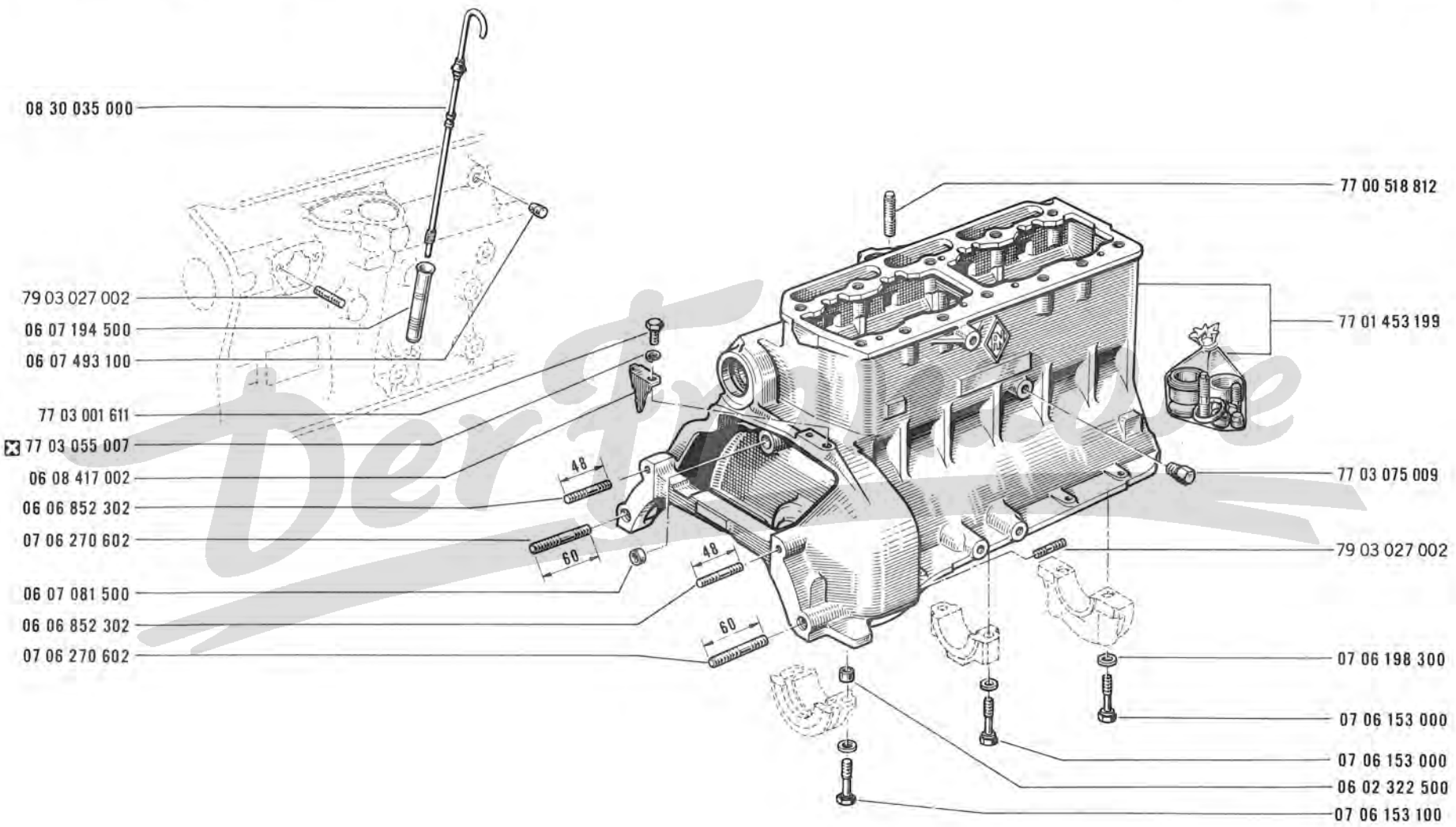

14.40
A P.R.1005

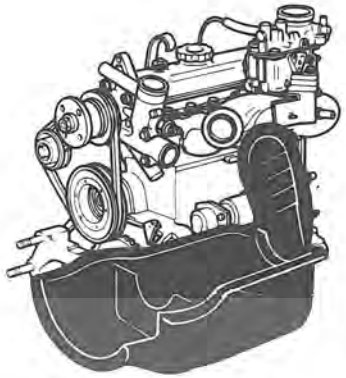

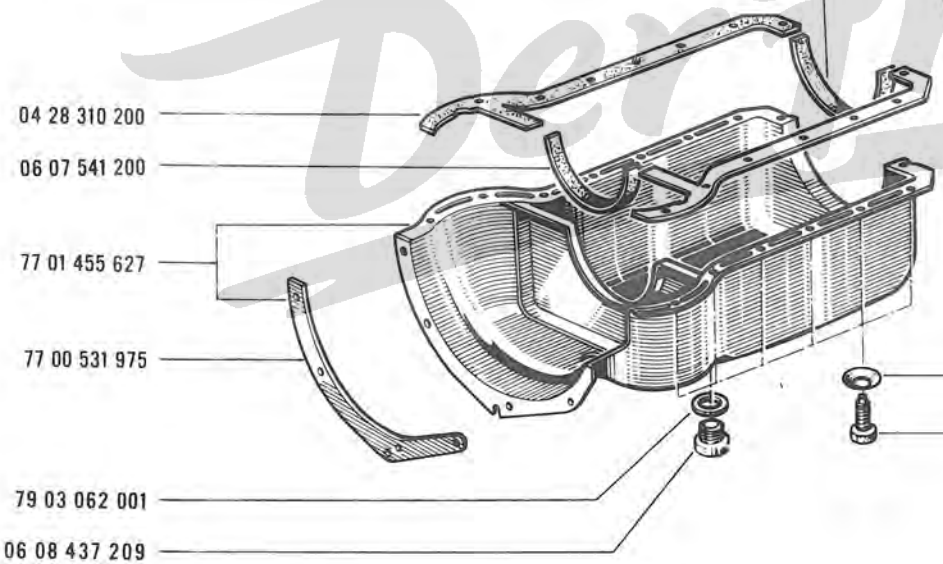

08 21 721 900
77 03 053 033
77 03 001 132
77 03 055 007
08 24 508 800
77 03 001 132
77 03 055 007
04 28 605 700
77 00 503 055
79 03 056 037
08 32 094 700
77 03 055 007
77 03 001 120 ☒
04 28 829 800
08 57 535 100
06 07 541 300
04 28 310 200
06 07 541 200
77 01 455 627
77 00 531 975
79 03 062 001
06 08 437 209
77 03 058 002
77 03 001 611

Der Franzose

14.50
A P.R.1005

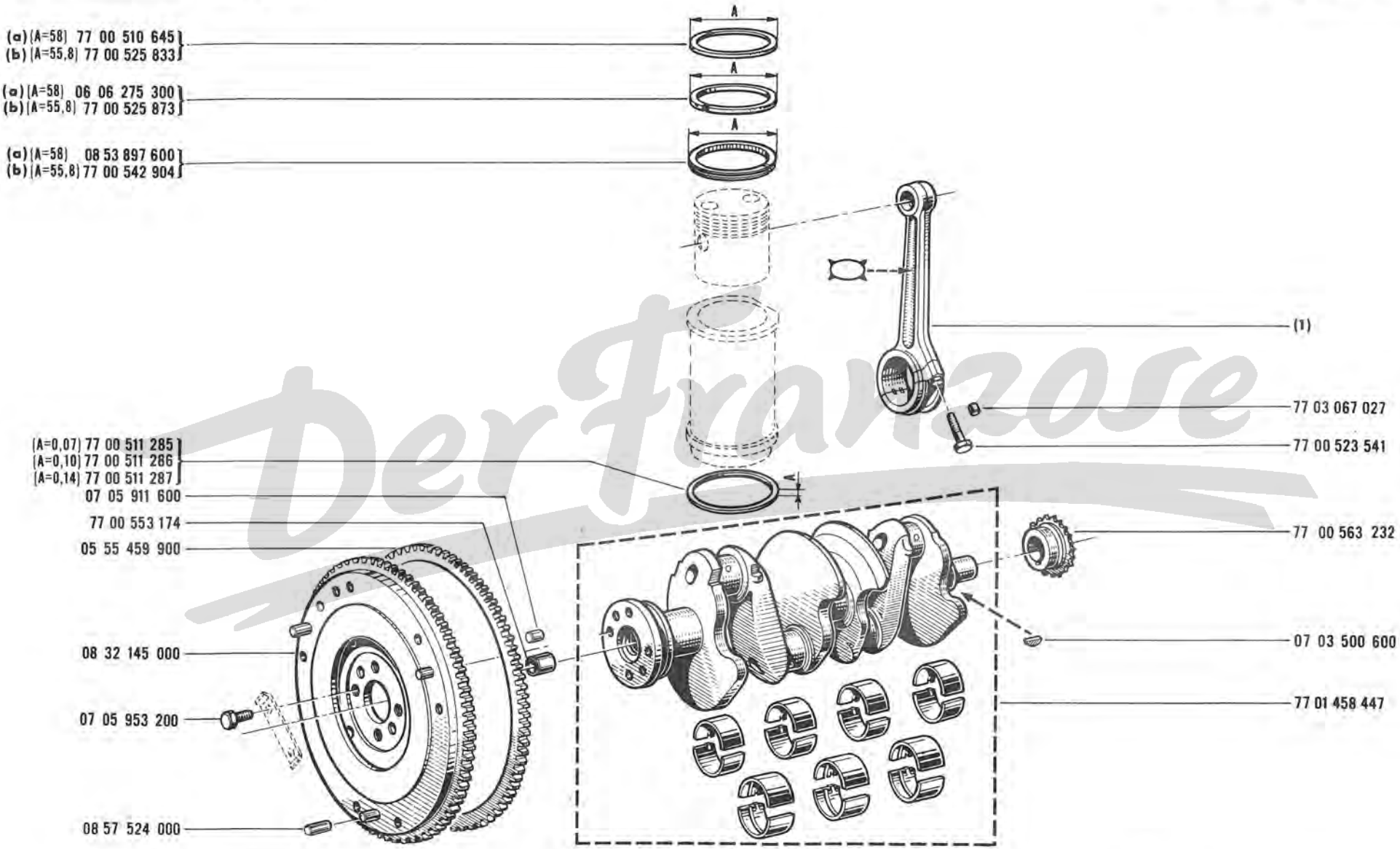

(a)	R 1123
(b)	R 1126

(1)			
77 01 452 773	g=351	⇨	g=359 (3)
77 01 452 774	g=360	⇨	g=368 (16)
77 01 452 775	g=369	⇨	g=377 (11)

DerFranzose

15 .01
A P.R. 1005

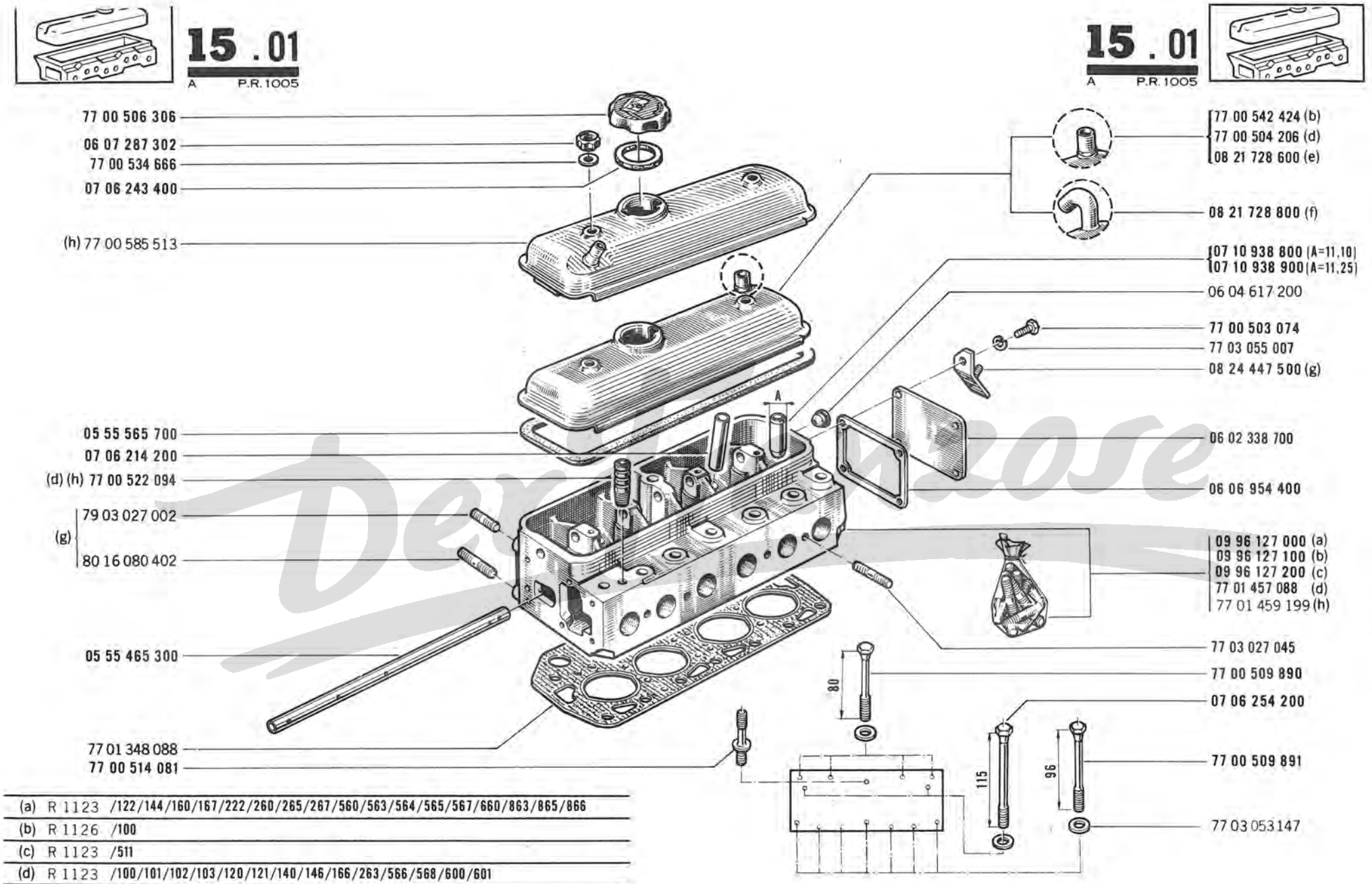

(a)	R 1123	/122/144/160/167/222/260/265/267/560/563/564/565/567/660/863/865/866
(b)	R 1126	/100
(c)	R 1123	/511
(d)	R 1123	/100/101/102/103/120/121/140/146/166/263/566/568/600/601
(e)	R 1123	/122/167
(f)	R 1123	/144/160/222/260/265/267/511/560/563/564/565/567/660/863/865/866
(g)	R 1123	/122/144/160/167/222/260/265/267/511/560/563/564/565/567/660/863/865/866
	R 1126	
(h)	R 1126	/145

15.10
A P.R.1005

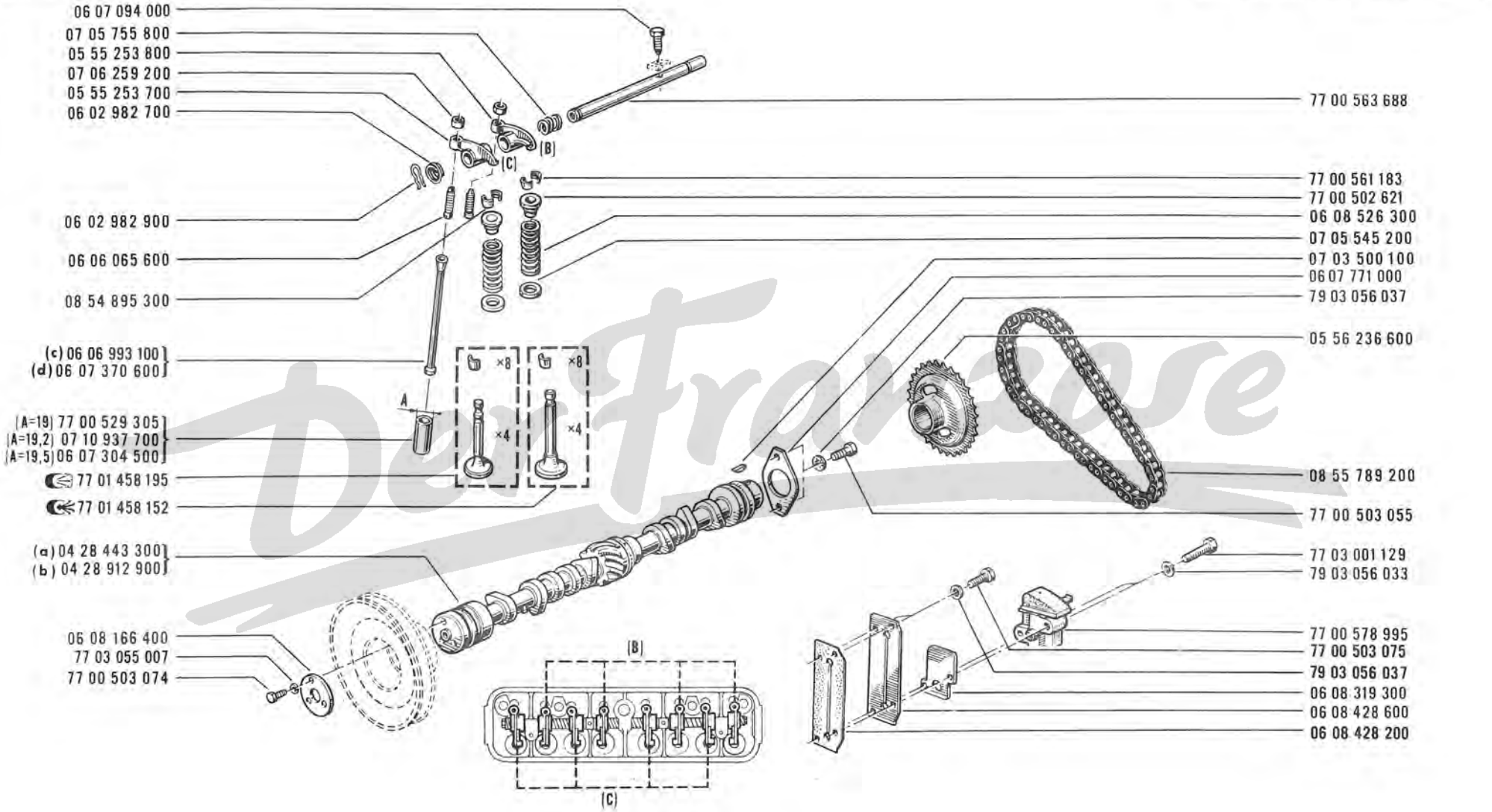

(a)	R 1123	/122/144/160/167/222/260/265/267/511/560/563/564/565/567/660/863 /865/866
	R 1126	/100
(b)	R 1123	/100/101/102/103/120/121/140/146/166/263/566/568/600/601
	R 1126	/145

(c)	R 1123 ⩽	/511
	R 1126	
(d)	R 1123	/511

Der Franzose

15.20
A P.R.1005

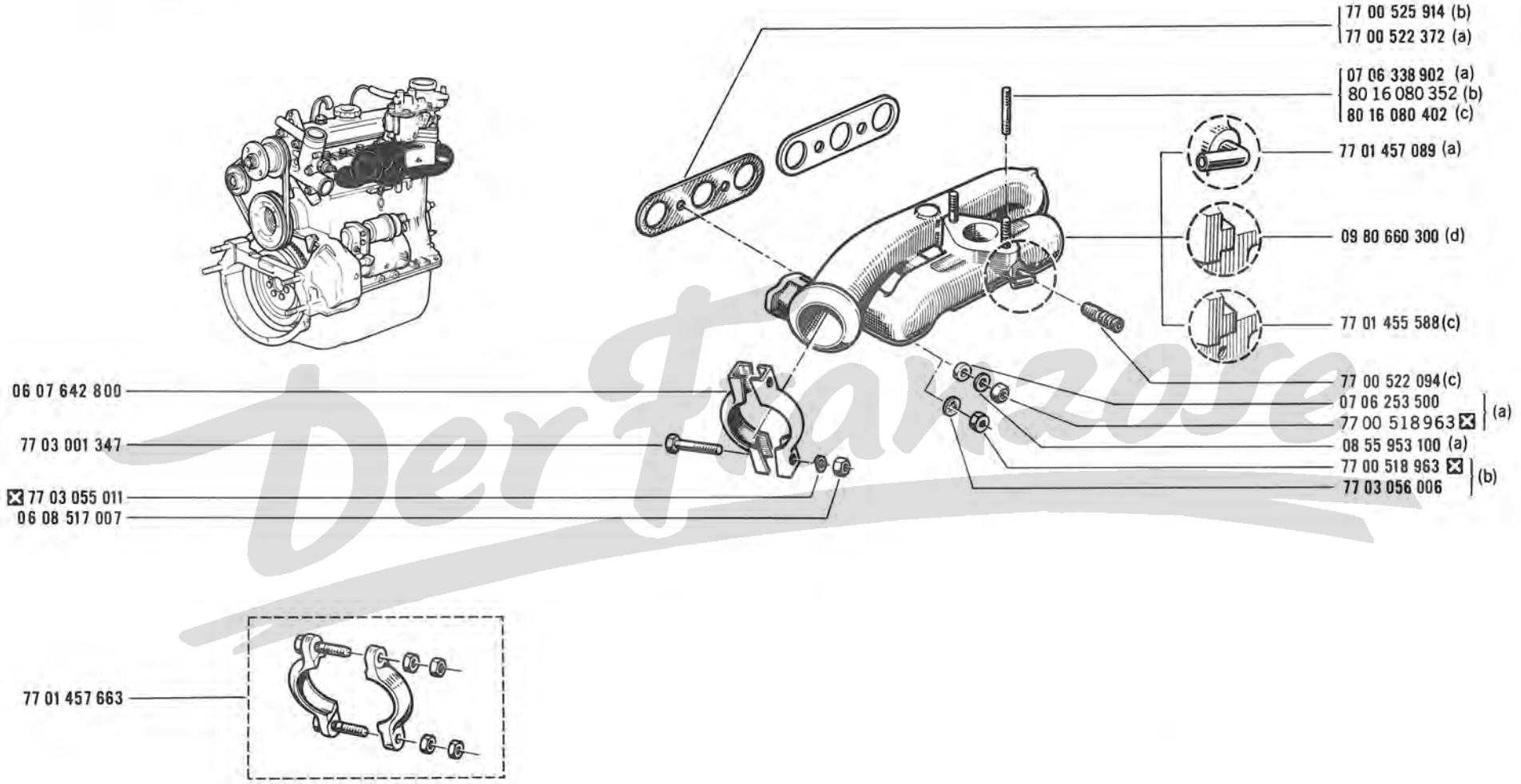

(a)	R 1123	/100/101/102/103/120/121/140/146/166/263/566/568 /600/601
	R 1126	/145
(b)	R 1123	/122/144/160 /167/222/260/265/267/511/560/563/564/565/567 /660/863/865/866
	R 1126	/100
(c)	R 1126	/100
(d)	R 1123	/122/144/160/167/222/260/265/267/511/560/563/564/565/567/660/863/865/866

Der Franzose

R 1123 /100/101/102/103/120/121/140
/146/166/263/566/568/600/601
R 1126 /145

15.30
A P.R. 1005

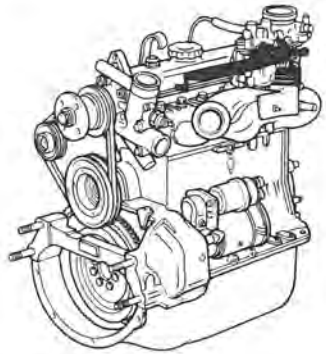

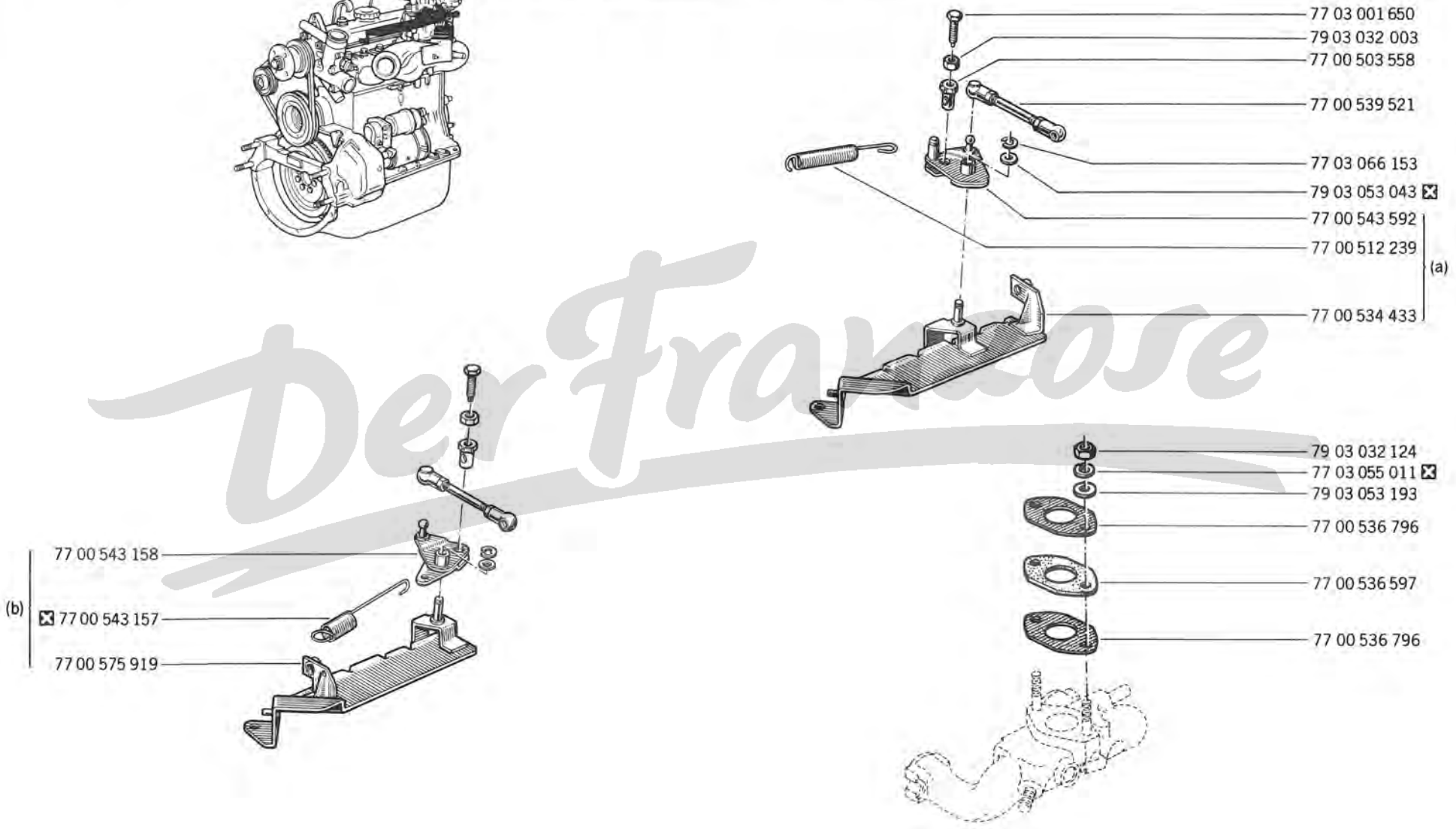

(a)	R 1123	/100/101/102/103/120/121/140/146/166/263/566/568
	R 1126	/145
(b)	R 1123	/600/601

DerFranzose

R 1123	/122/144/160/167/222/260/265/267/511/560/563/564/565/567/660 /863/865/866
R 1126	/100

15.32
A P.R.1005

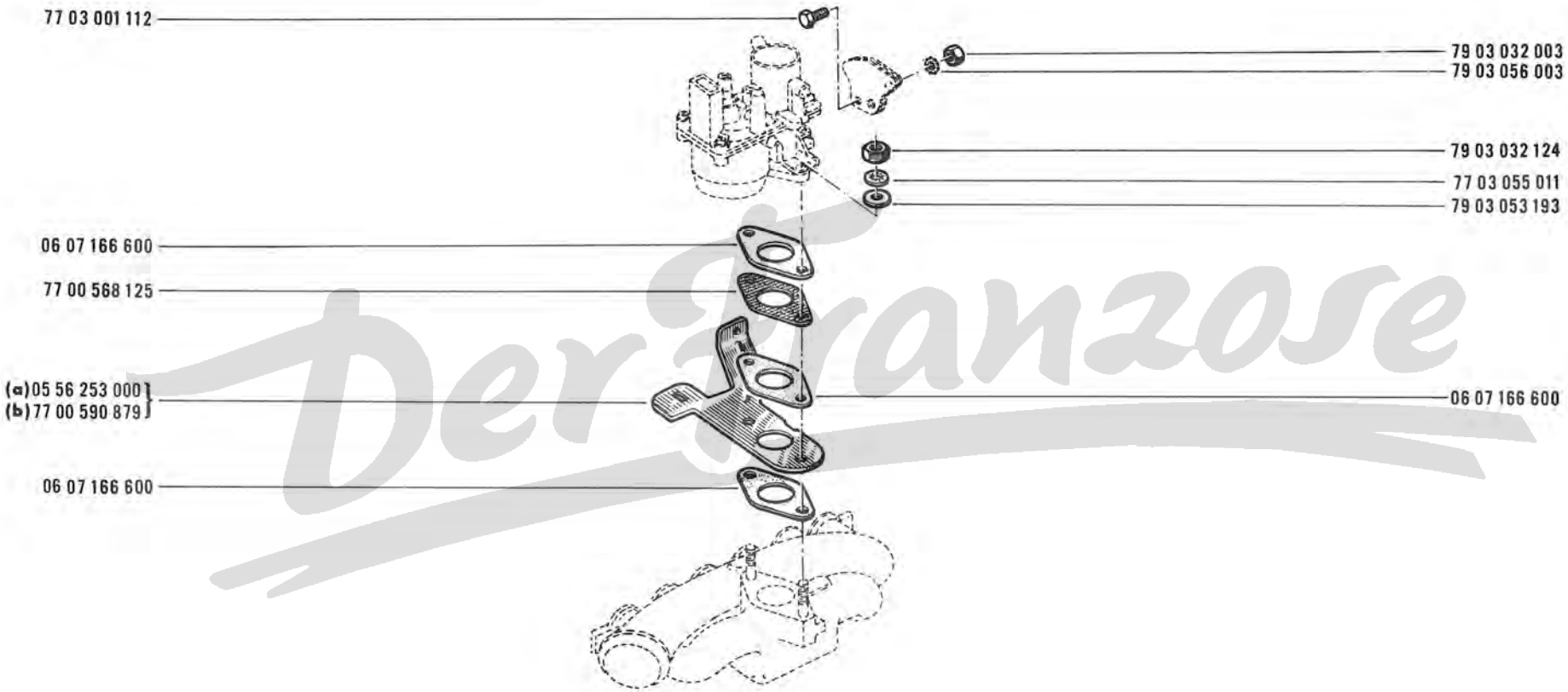

Der Franzose

(a)	R 1123	/122/144/160/167/222/260/265/267/511/560/563/564/565/567/660/863 /866
(b)	R 1123	/865

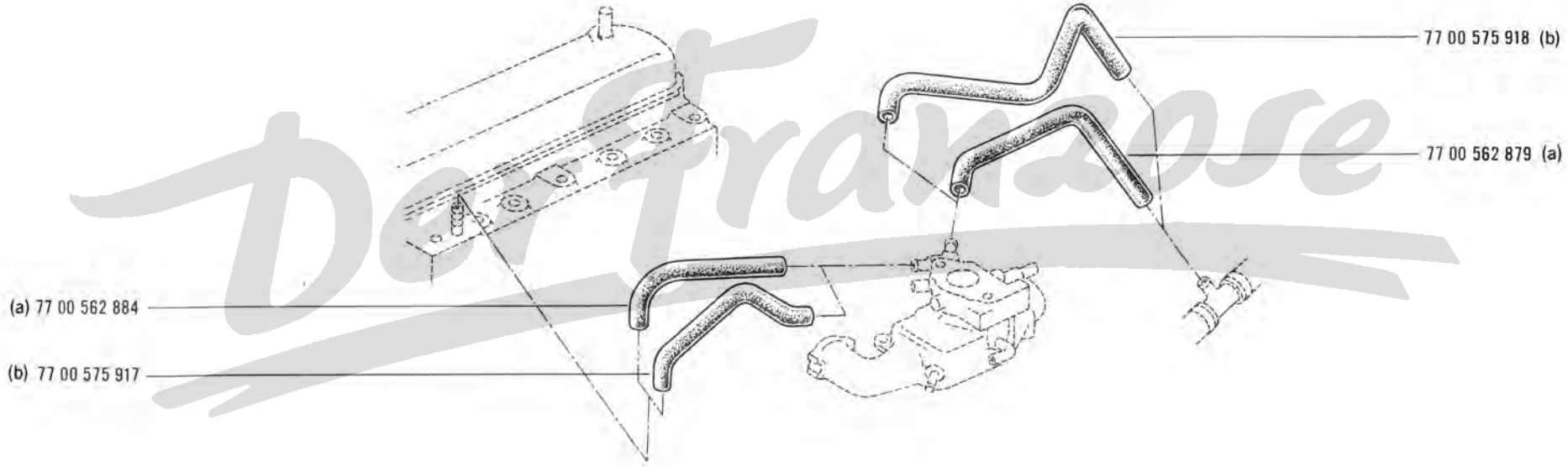

(a)	R 1123 /100/101/102/103/120/121/140/146/166/566/568 R 1126 /145
(b)	R 1123 /600/601

R1123	/100/101/102/103/120/121/140 /146/166/566/568/600/601
R1126	/145

15.41
A P.R.1005

R1123

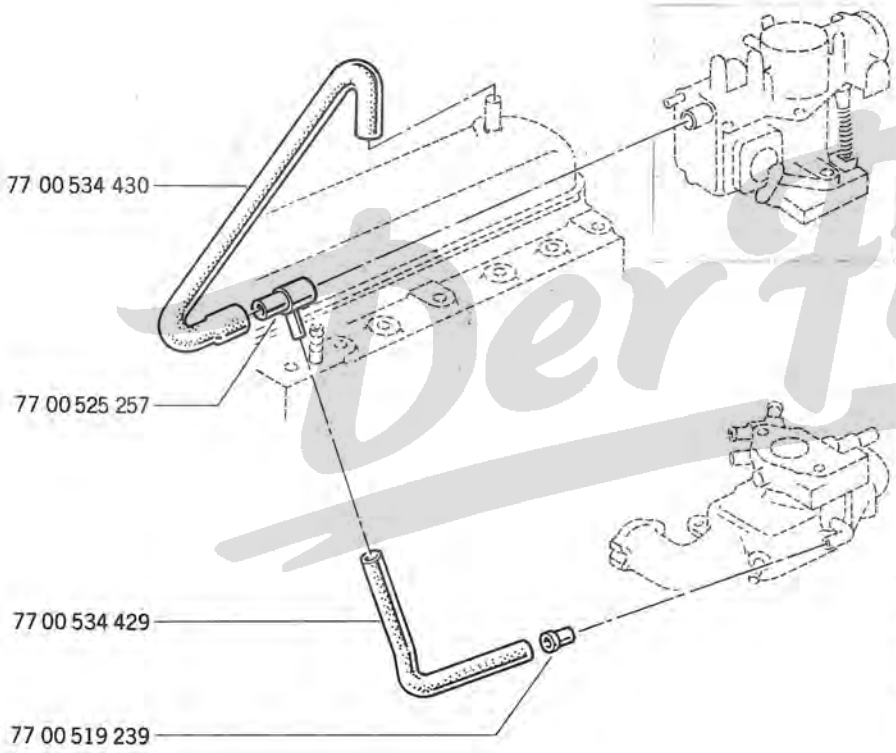

R1126

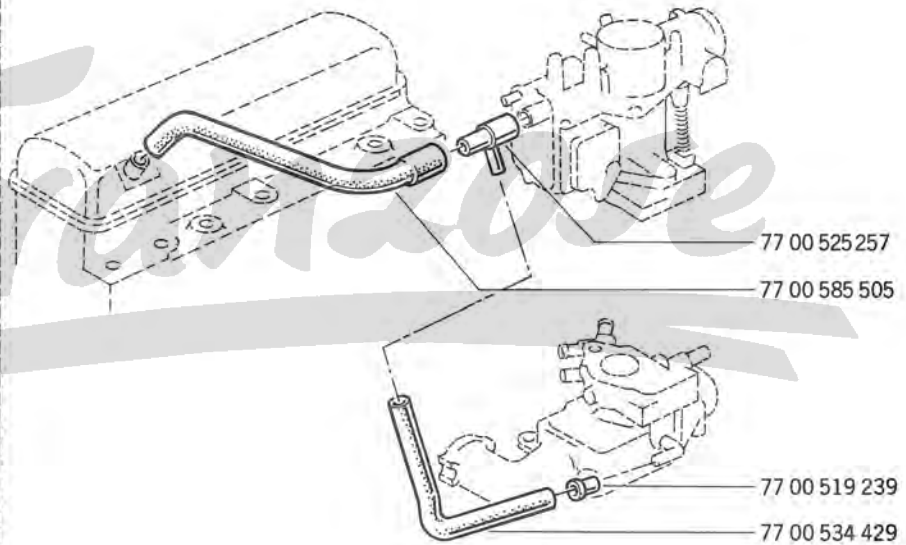

Der Franzose

R 1123	/122/144/160/167/222/260/265/267/511/560 /563/564/565/567/660/863/865/866
R 1126	/100

15.42
A P.R.1005

R 1123

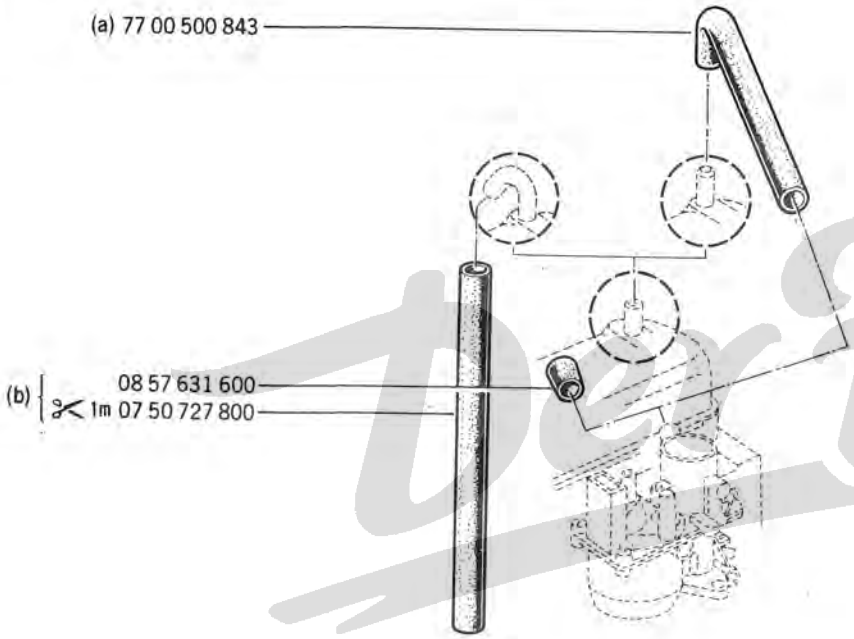

R 1126

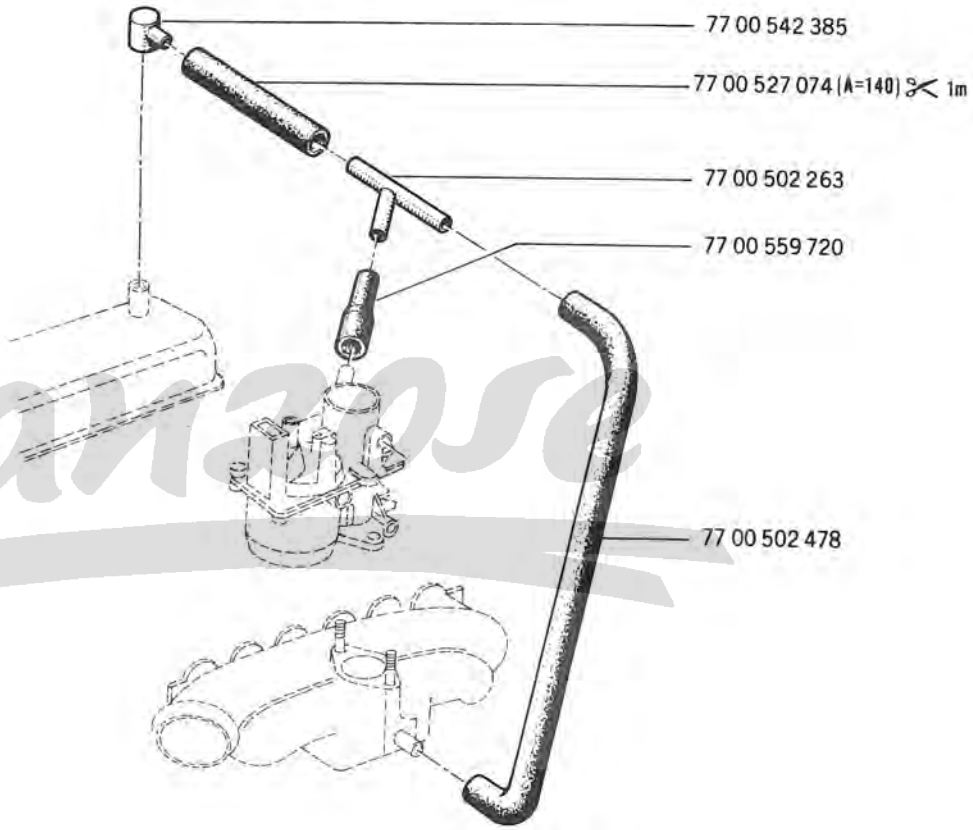

(a) R 1123	/122/167
(b) R 1123	/144/146/160/166/222/260/263/265/267/511/560 /563/564/565/566/567/660/863/865/866

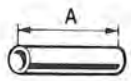

DeFranco

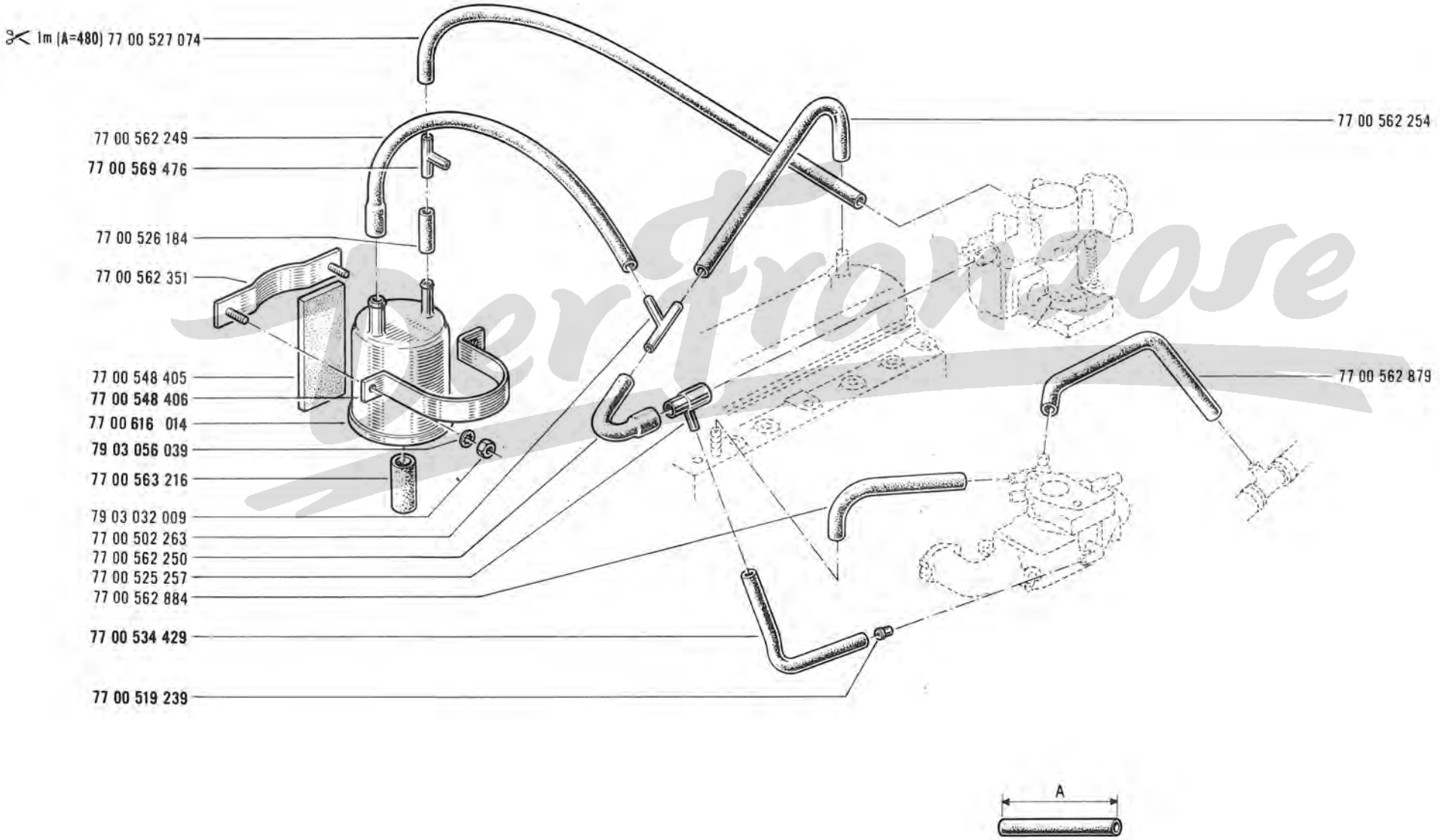
✂ 1m (A=480) 77 00 527 074
77 00 562 249
77 00 569 476
77 00 526 184
77 00 562 351
77 00 548 405
77 00 548 406
77 00 616 014
79 03 056 039
77 00 563 216
79 03 032 009
77 00 502 263
77 00 562 250
77 00 525 257
77 00 562 884
77 00 534 429
77 00 519 239
77 00 562 254
77 00 562 879
A

Pertronose

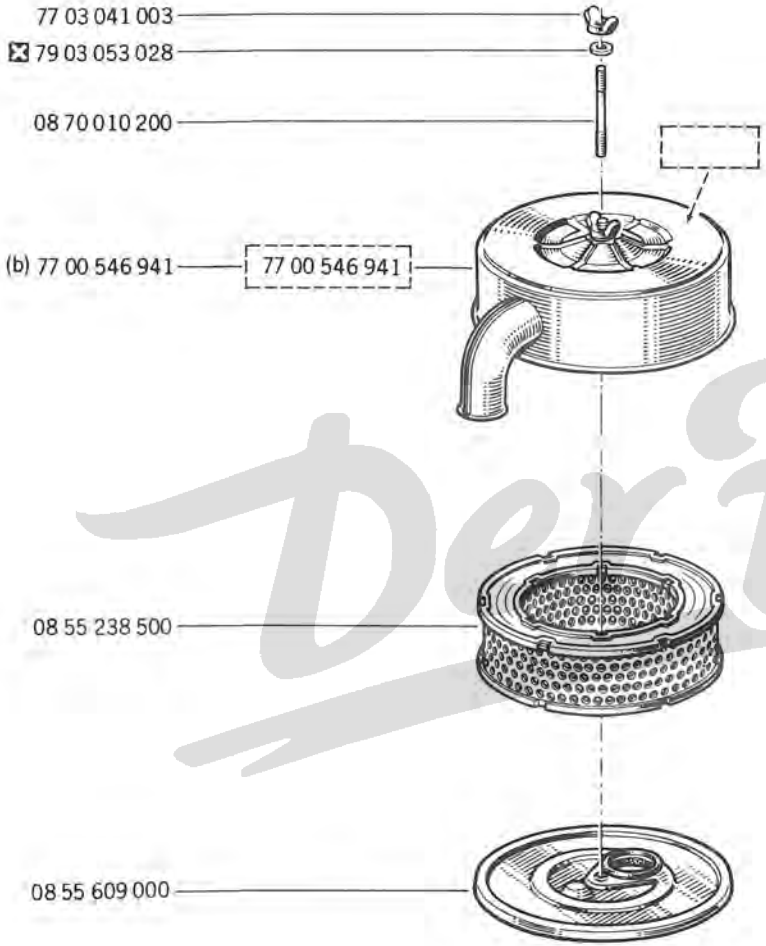

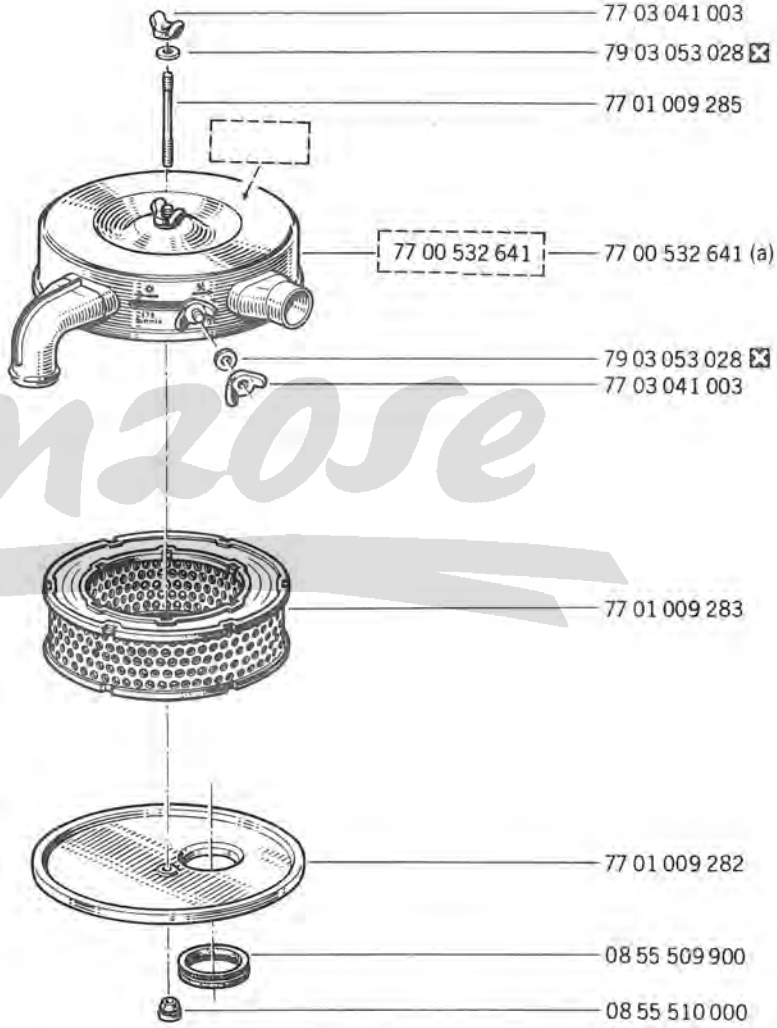

(a)	R 1123	/100/101/102/103/120/121/140/146/166/566/568/600/601
	R 1126	/145
(b)	R 1123	/122/144/160/167/222/260/263/265/267/511/560/563/564 /565/567/660/863/865/866
	R 1126	/100

DerFranzose

R 1123 /100/101/102/103/120/121/122/140/146/166/566/600/601
R 1126

15.52
A P.R.1005

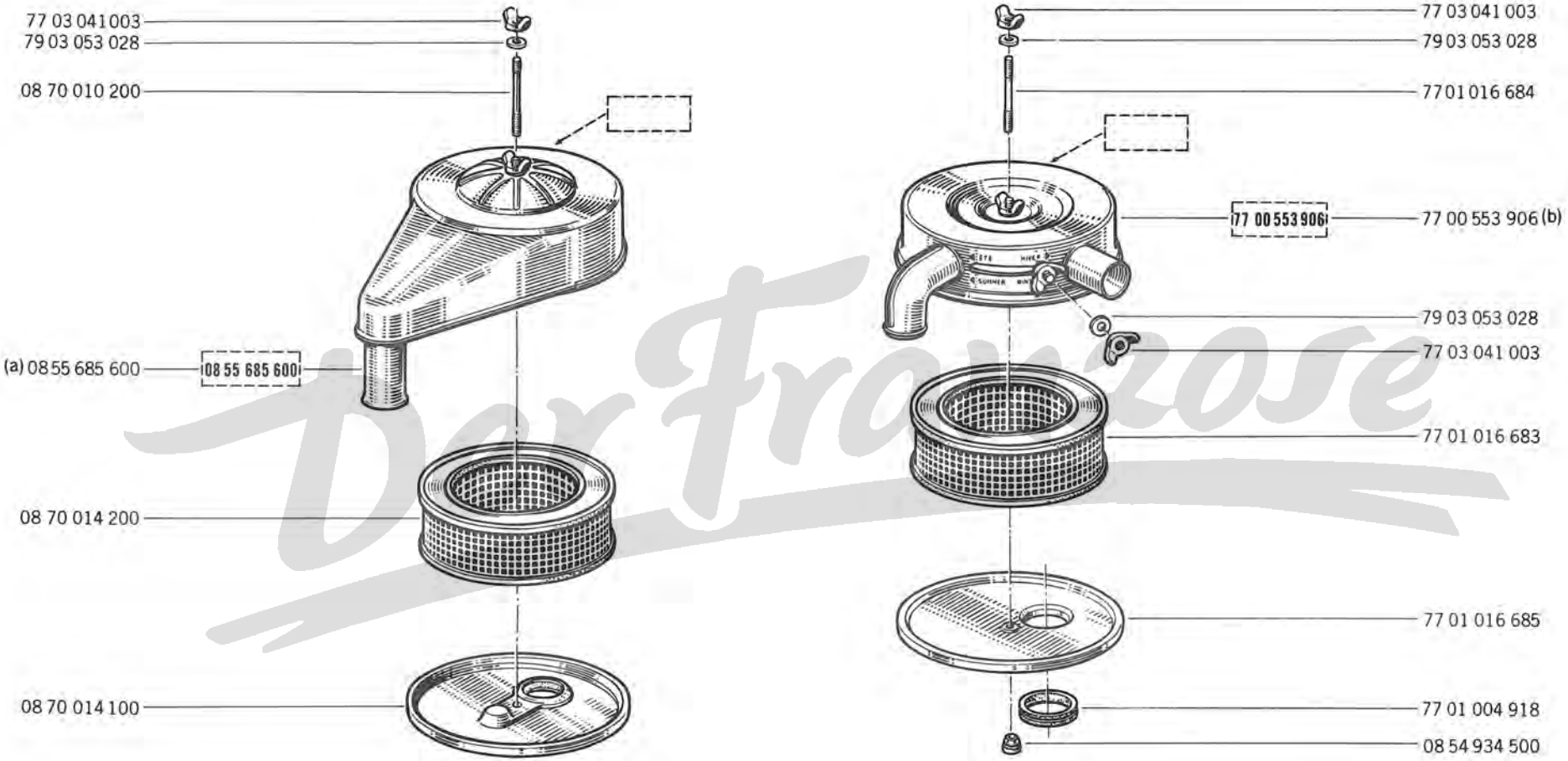

(a)	R 1123	/122
	R 1126	/100
(b)	R 1123	/100/101/102/103/120/121/140/146/166/566/600/601
	R 1126	/145

Der Frowrose

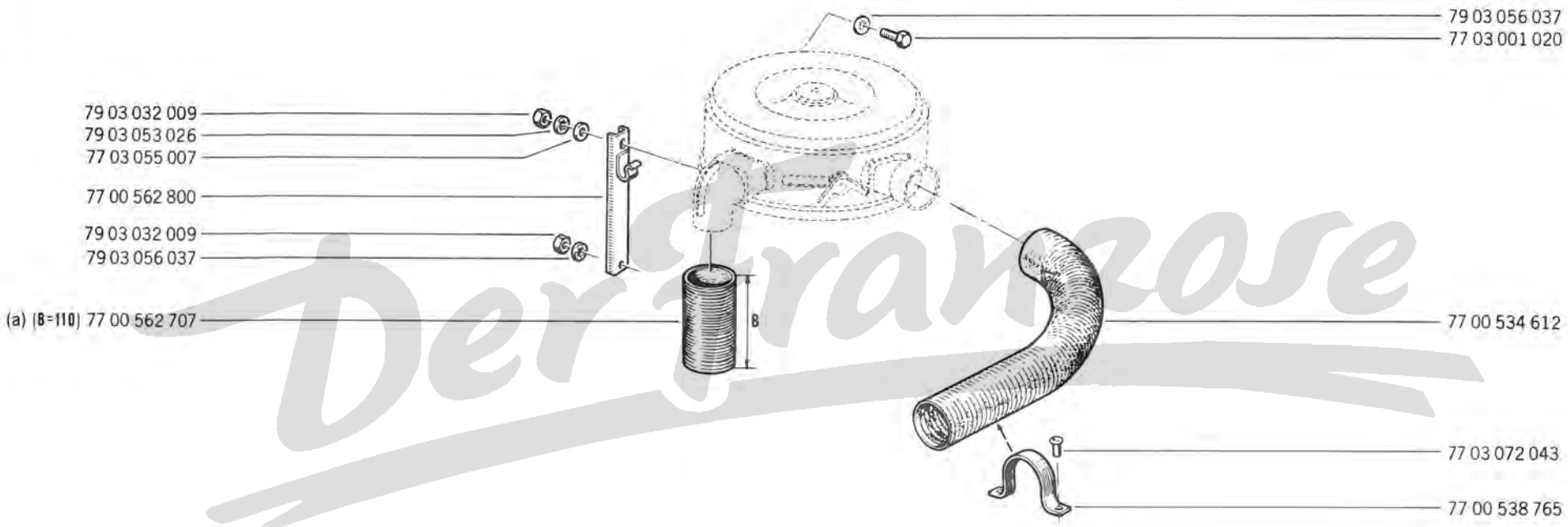

(a) R 1123 /100/101/103/120/121/140/146/166/566/568/600/601
R 1126 /145

R 1123 /100/101/102/103/120/121/140/146/166/263/566/568/600/601

15.60
A P.R.1005

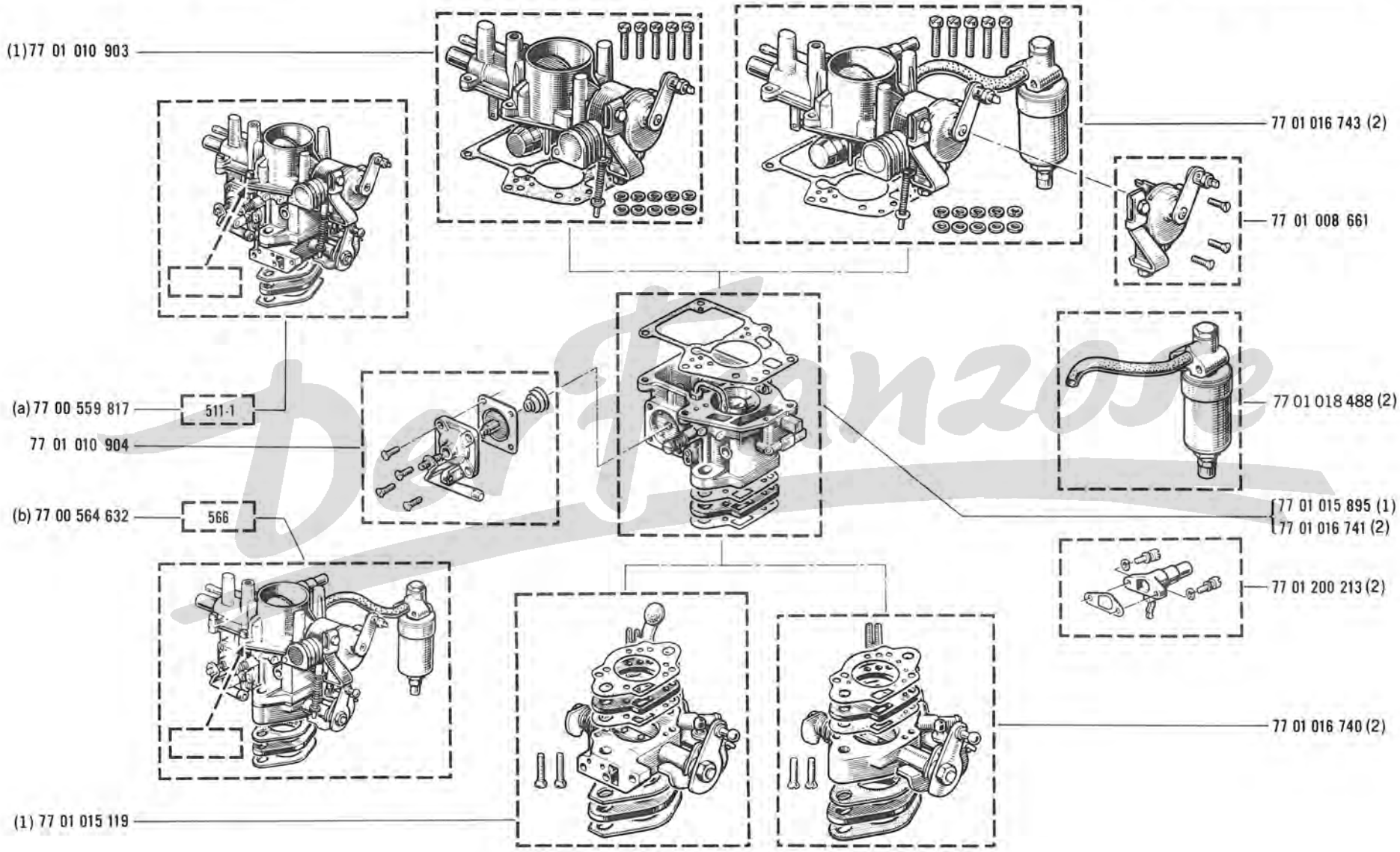

(a) R 1123 /100/101/102/103/120/121/140/146/166/566/600/601

(b) R 1123 /263/568

(1) ⇲ ← 511-1

(2) ⇲ ← 566

R 1123 /122/144/160/167/222/260/265/267/511/560/564/565/567/660/865
R 1126 /145

15.63
A P.R. 1005

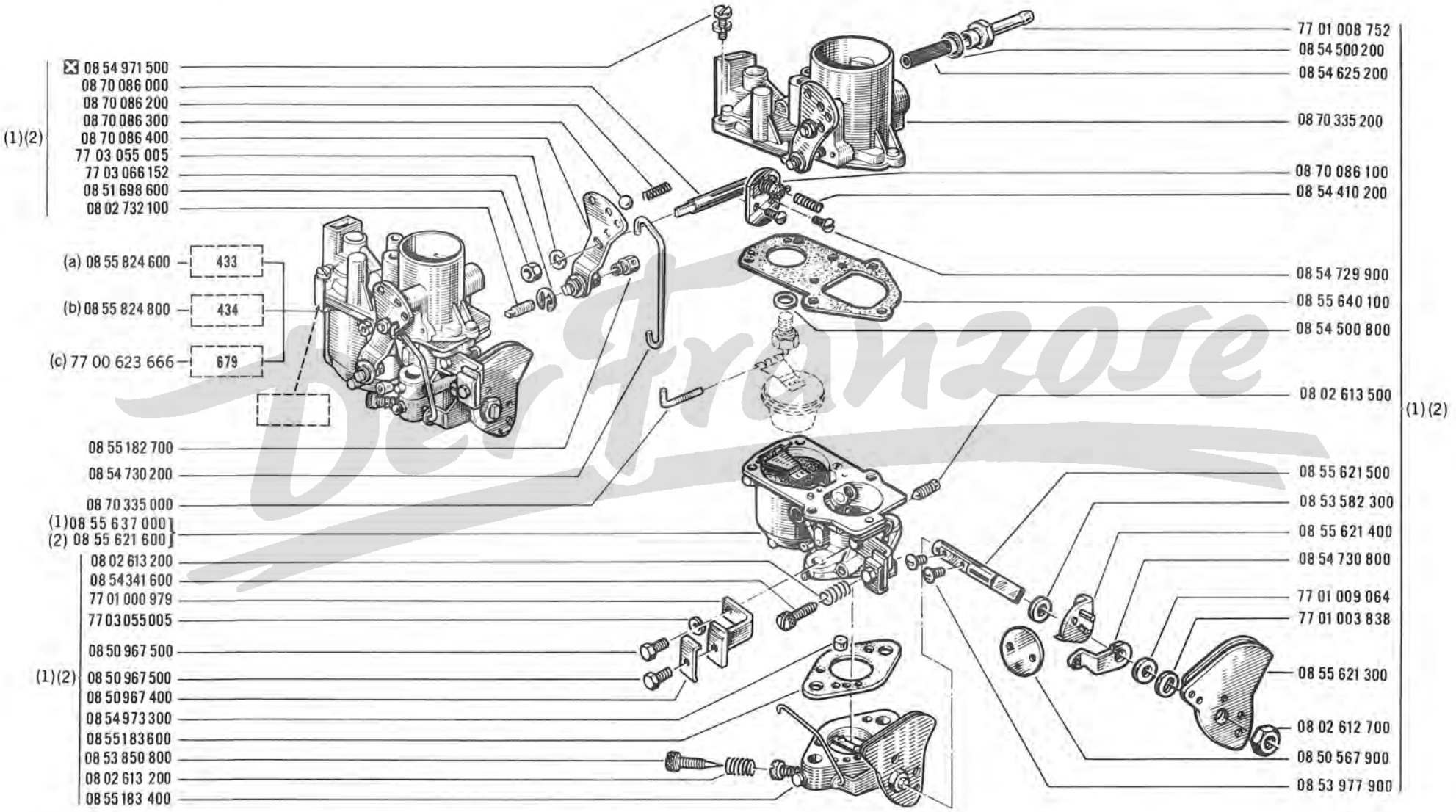

(a) R 1123 /660/865
(b) R 1123 /122/144/160/167/222/260/265/267/511/560/564/565/567
(c) R 1126 /145

(1) ↘ 433
(2) ↘ 434

Der Franzose

R 1123 /122/144/160/167/222/260/265/267/511/560/564/565/567/660/863/865/866
R 1126 /100

15.65
A P.R.1005

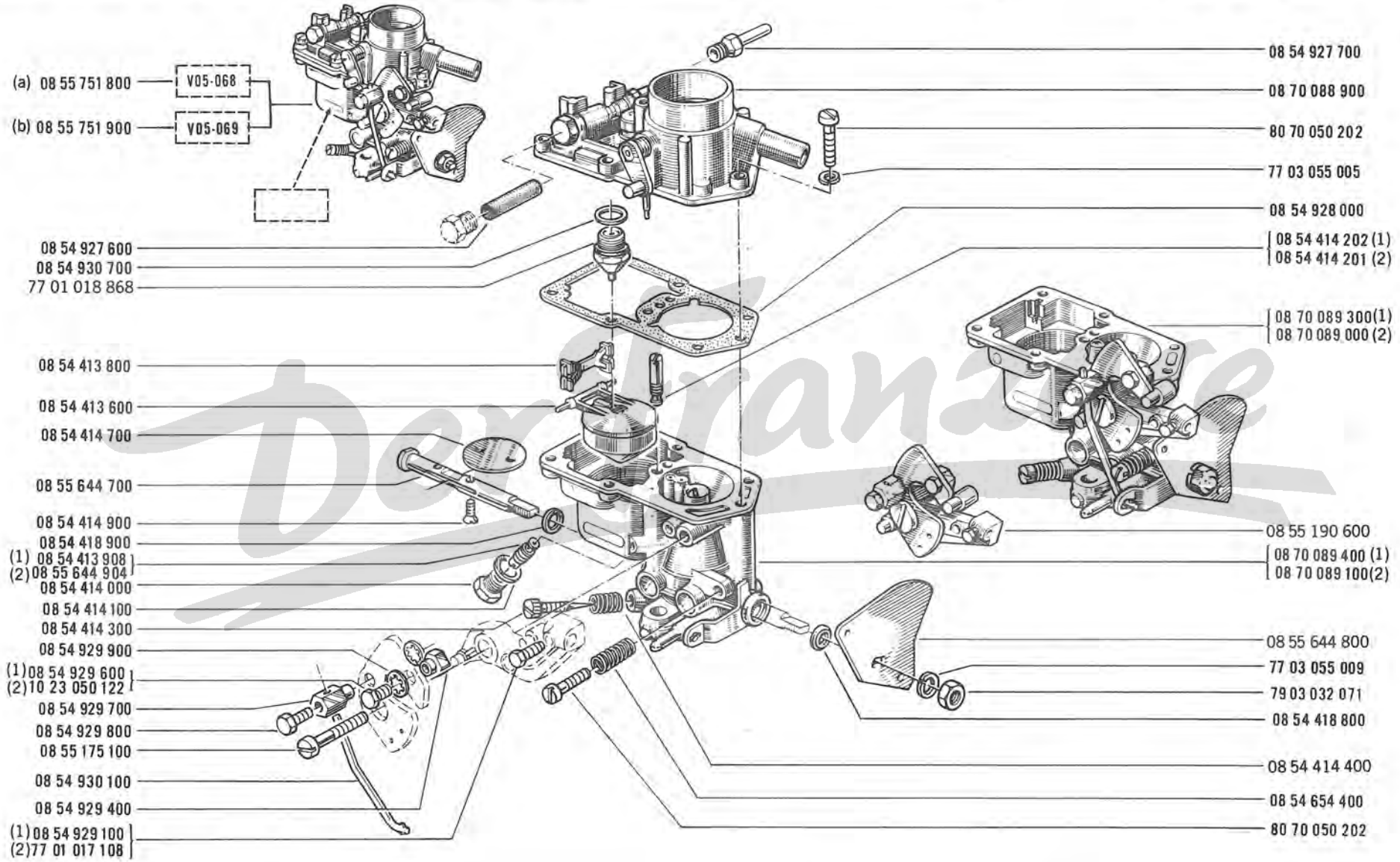

(a)	R 1123	/660/863/865/866
	R 1126	/100
(b)	R 1123	/122/144/160/167/222/260/265/267/511/560/564/565/567

(1) → V 05.068

(2) → V 05.069

Der Franzose

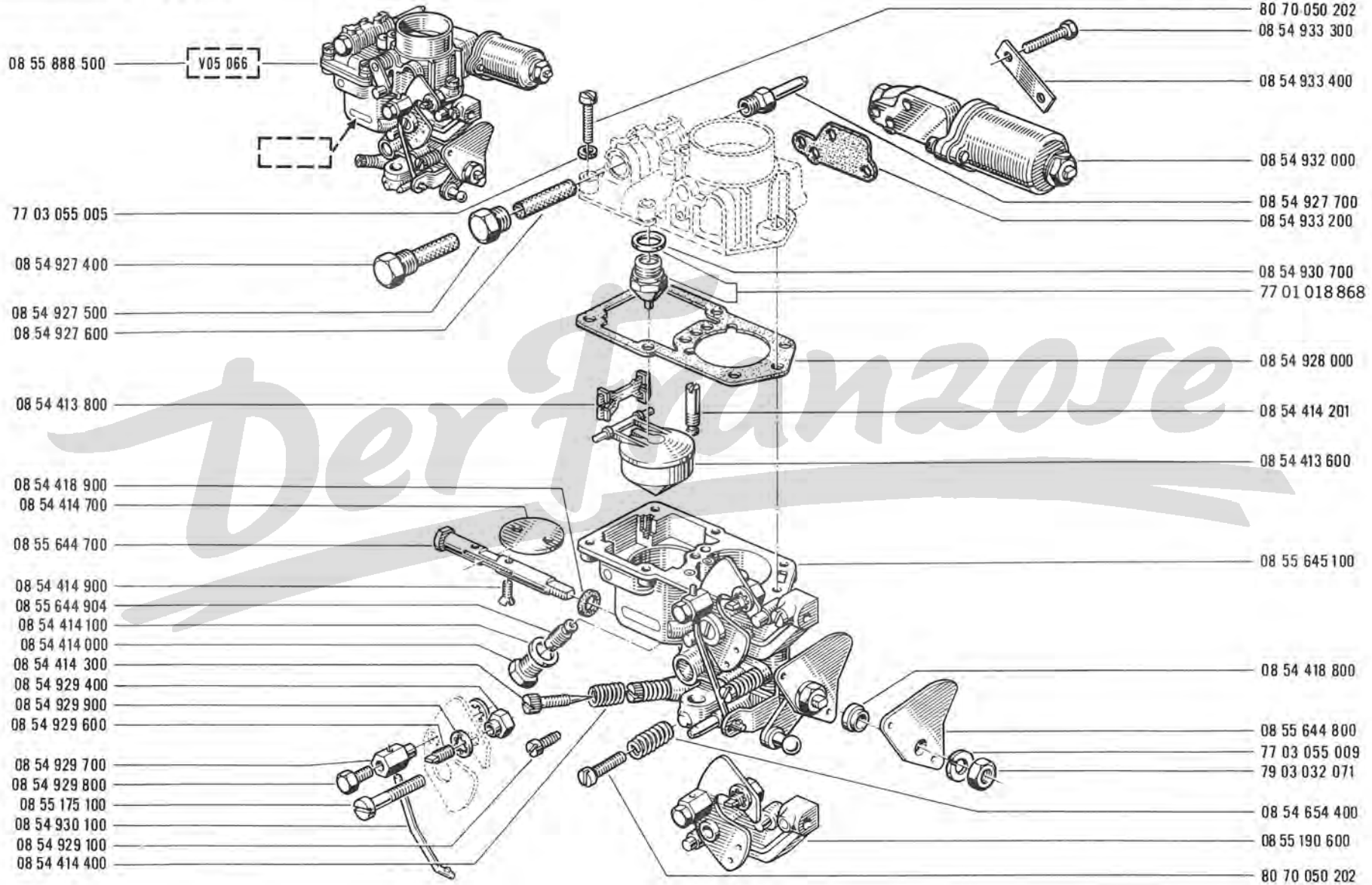
08 55 888 500
V05 066
80 70 050 202
08 54 933 300
08 54 933 400
08 54 932 000
08 54 927 700
08 54 933 200
77 03 055 005
08 54 927 400
08 54 927 500
08 54 927 600
08 54 930 700
77 01 018 868
08 54 928 000
08 54 413 800
08 54 414 201
08 54 413 600
08 54 418 900
08 54 414 700
08 55 644 700
08 55 645 100
08 54 414 900
08 55 644 904
08 54 414 100
08 54 414 000
08 54 414 300
08 54 929 400
08 54 929 900
08 54 929 600
08 54 418 800
08 55 644 800
77 03 055 009
79 03 032 071
08 54 929 700
08 54 929 800
08 55 175 100
08 54 930 100
08 54 929 100
08 54 414 400
08 54 654 400
08 55 190 600
80 70 050 202

Der Panzose

R 1123 /660/863/866
R 1126 /100

15.70
A P.R.1005

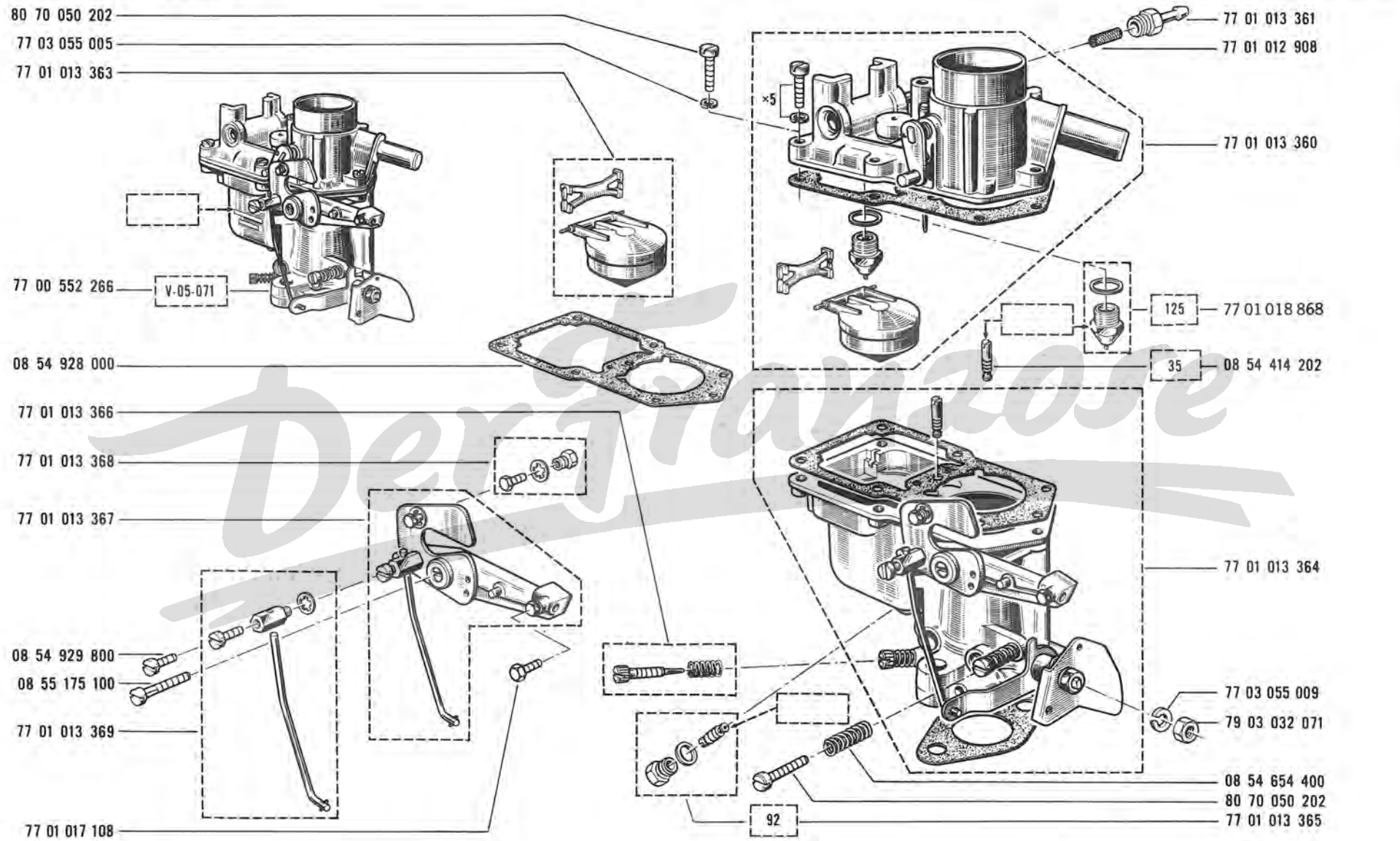

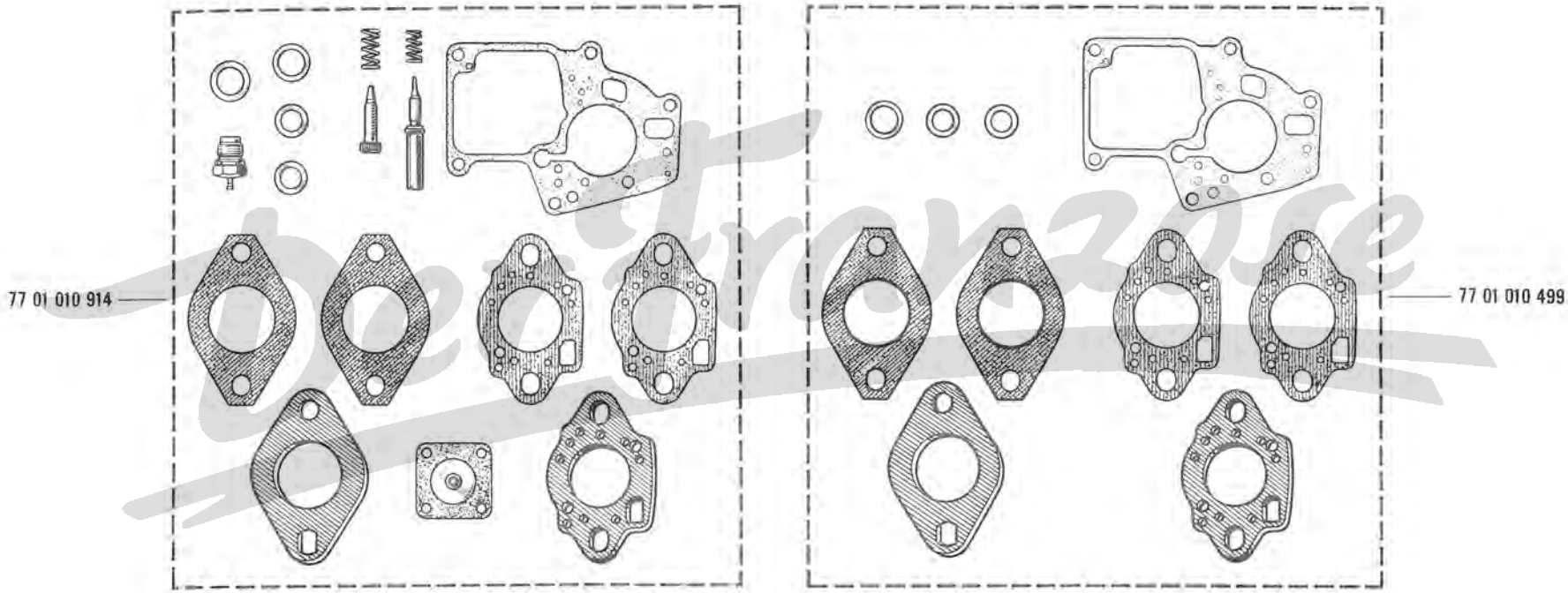
77 01 010 914
77 01 010 499

R 1123 ⇲ ← 433 434 V05-071

15.77
A P.R.1005

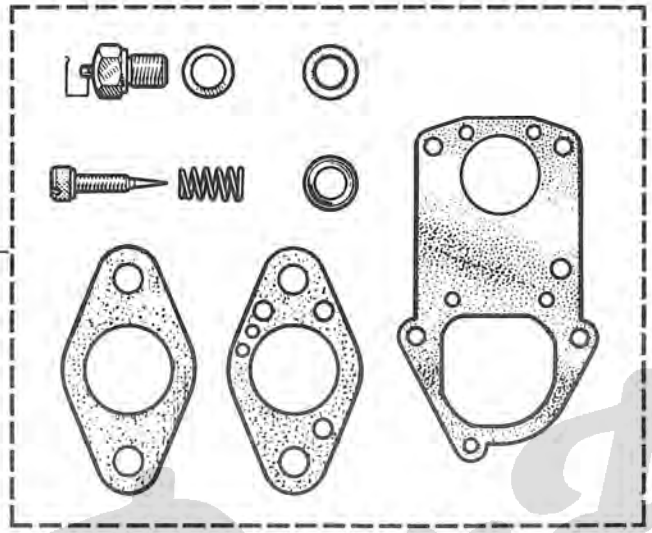

(1) 08 70 335 100

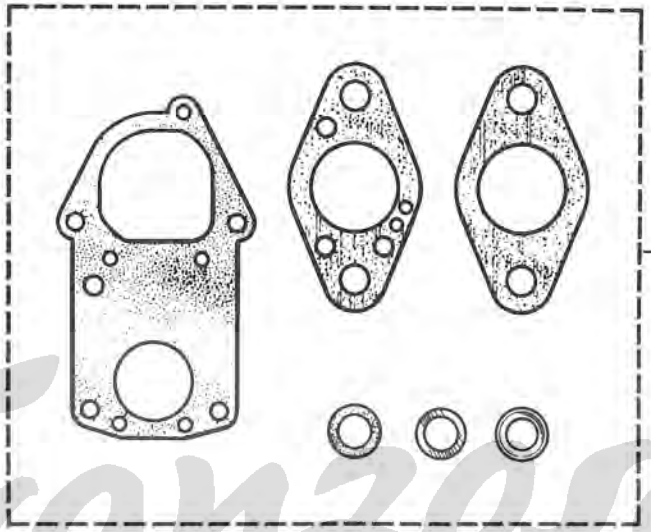

08 55 645 600 (1)

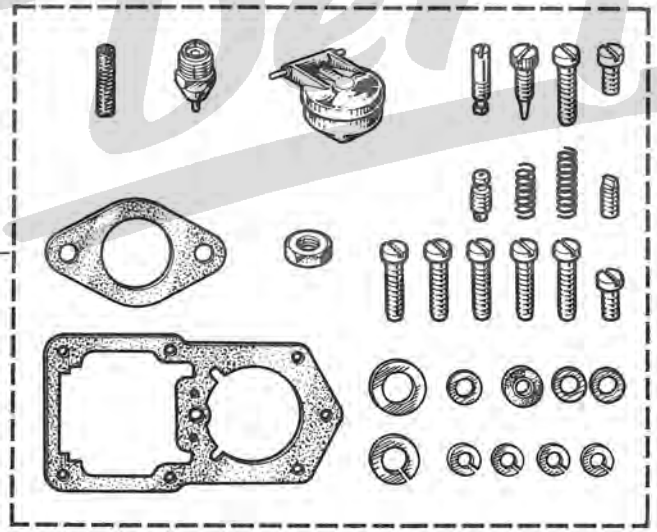

(2) 77 01 013 373

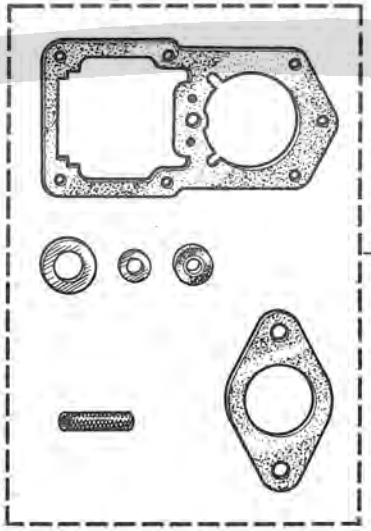

77 01 200 602 (2)

(1) ⇲ ← 433 434

(2) ⇲ ← V05-071

Der Franzose

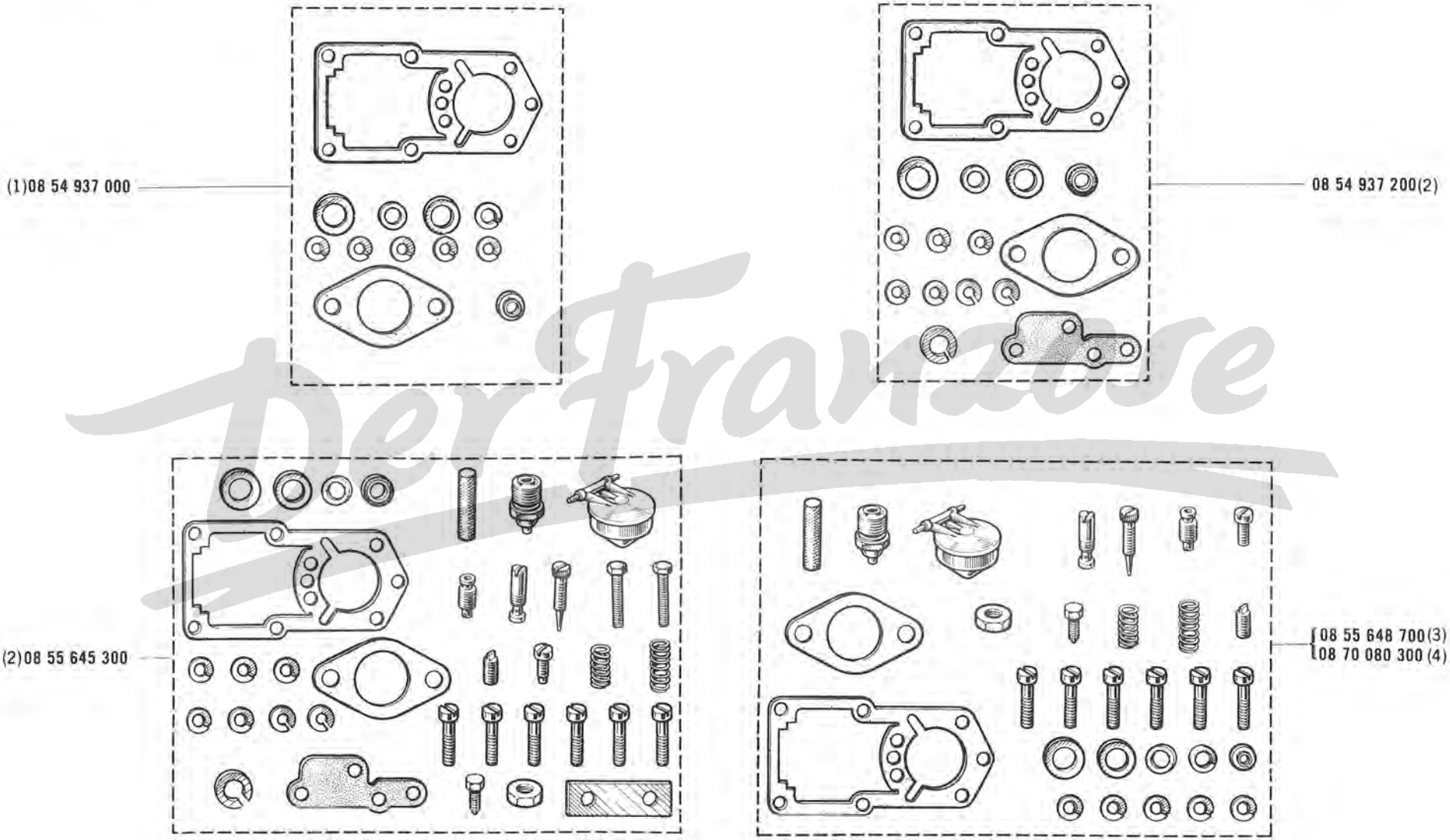

(1) ↘ ← V05-068 V05-069

(2) ↘ ← V05-066

(3) ↘ ← V05-068

(4) ↘ ← V05-069

Per Francese

R 1123 ↘ ← 511-1 566

15.85
A P.R.1005

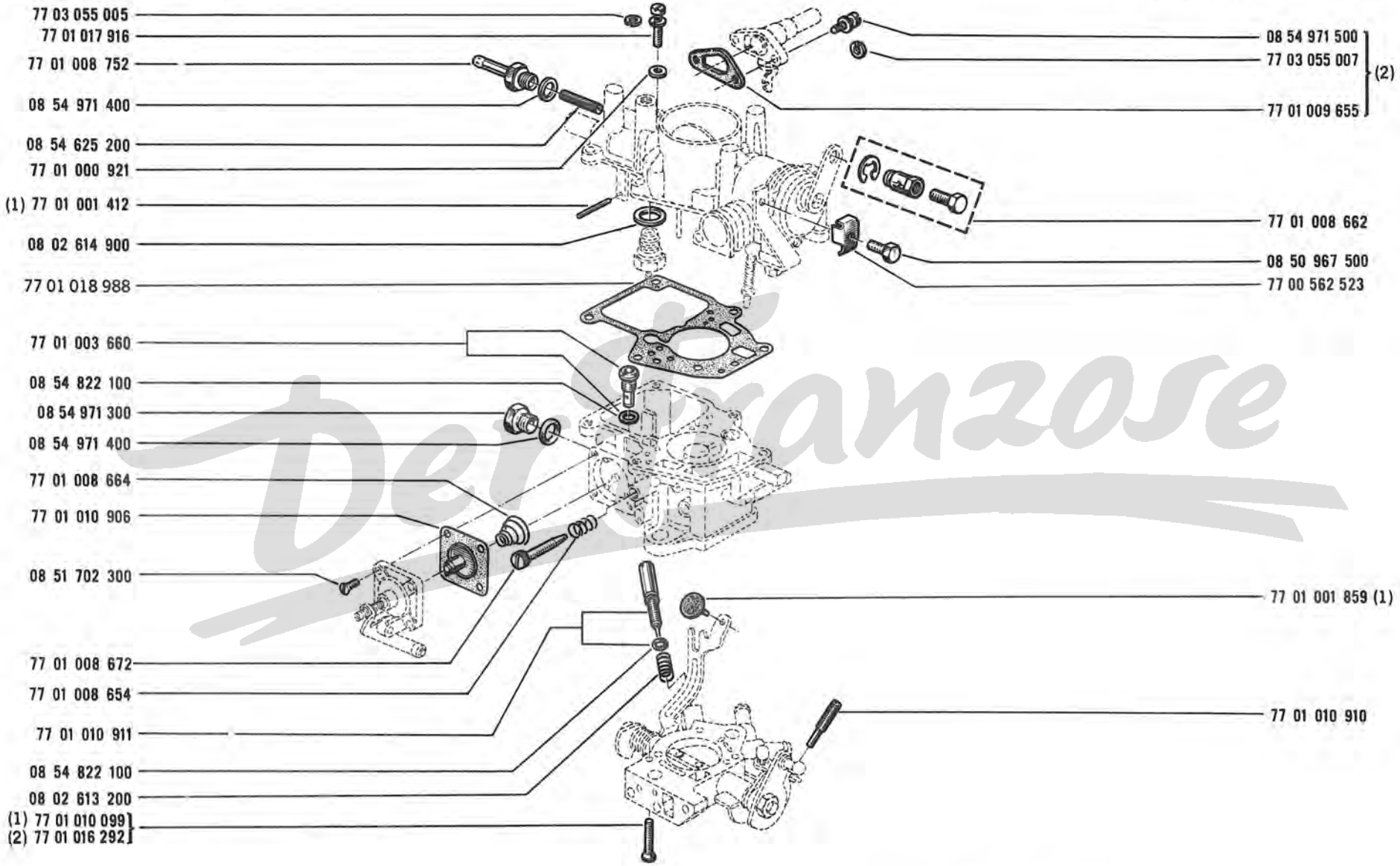

(1) ↘ ← 511-1

(2) ↘ ← 566

Dei Franzose

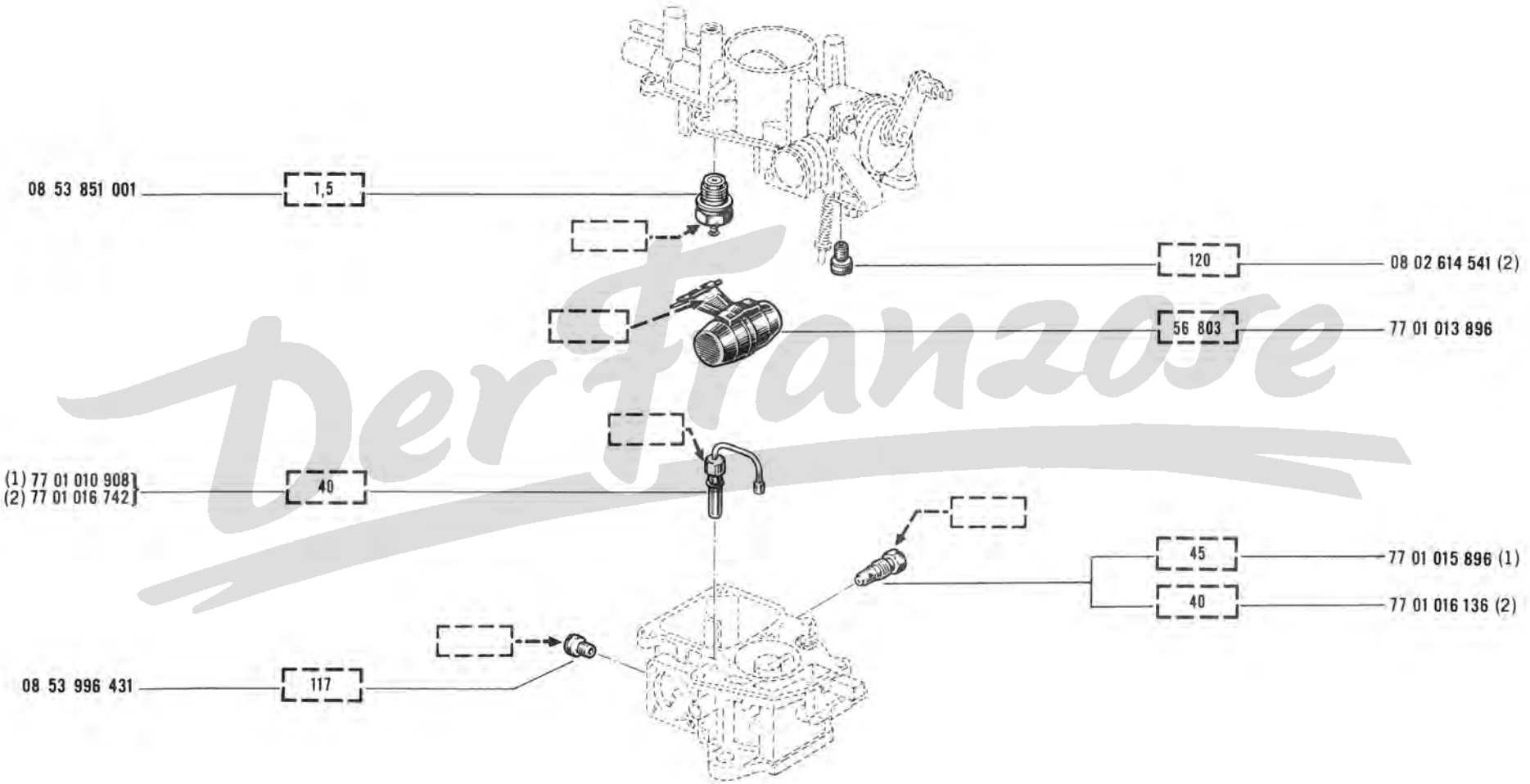

(1) ⇲ ← 511-1

(2) ⇲ ← 566

Der Franzose

R 1123 ⇲ ← 433 434

15.90
A P.R.1005

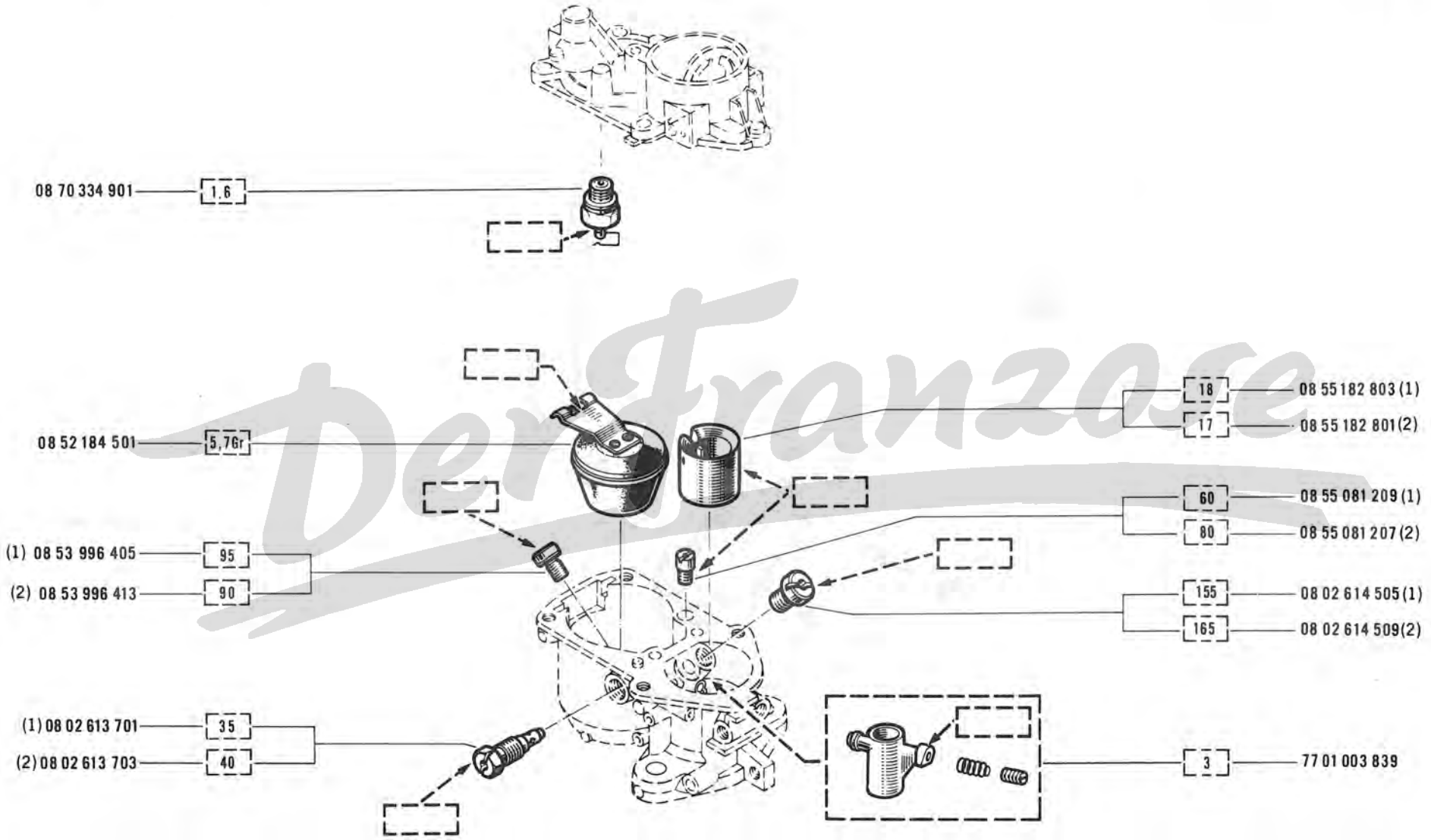

(1) ⇲ ← 433

(2) ⇲ ← 434

DerFranzose

16.01
A P.R. 1005

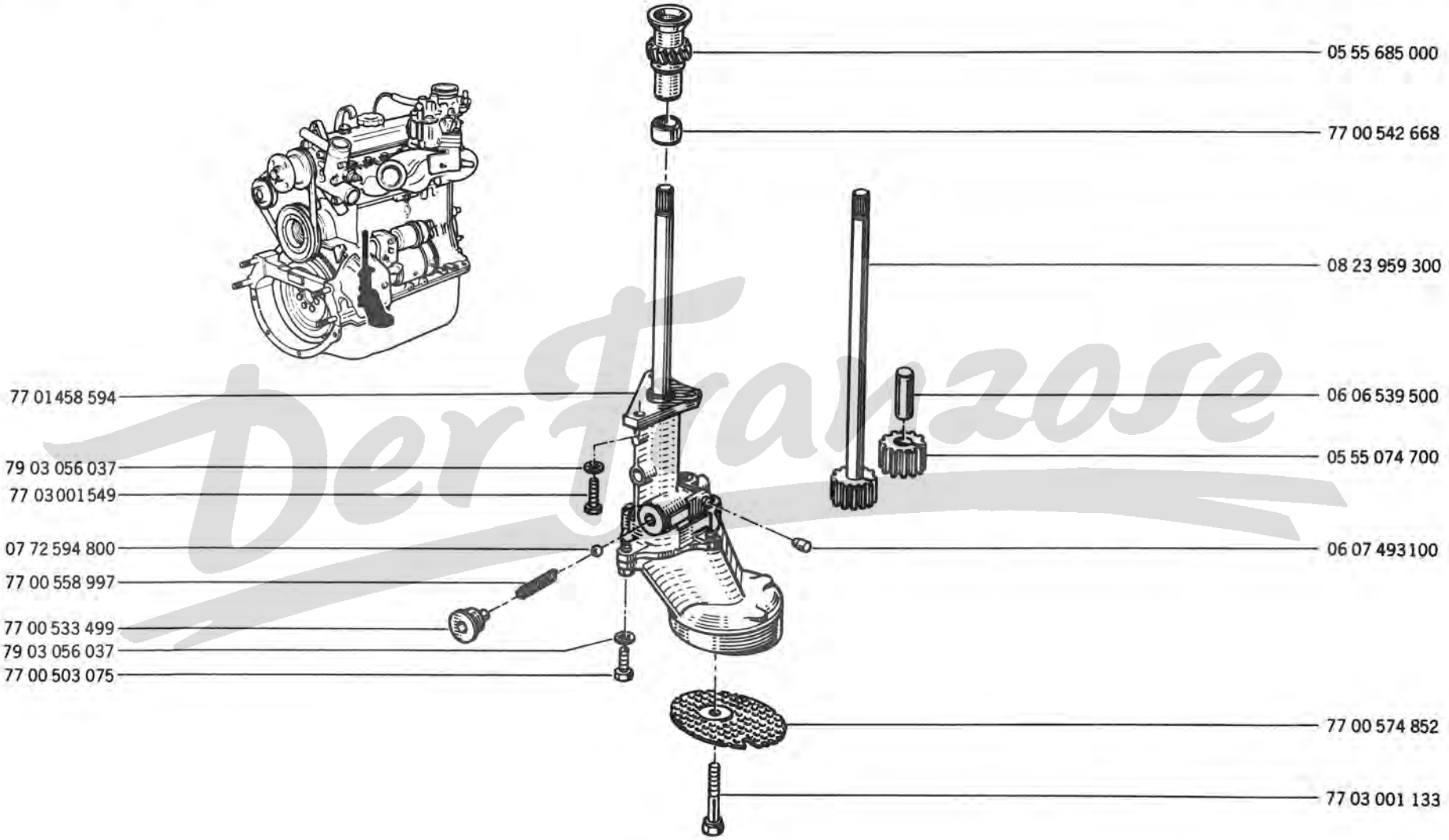

Der Franzose

16.10
A P.R. 1005

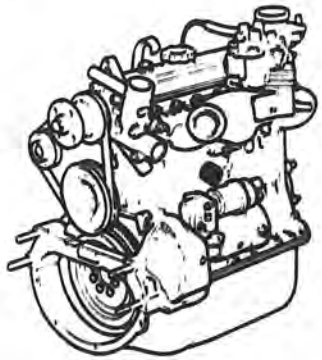

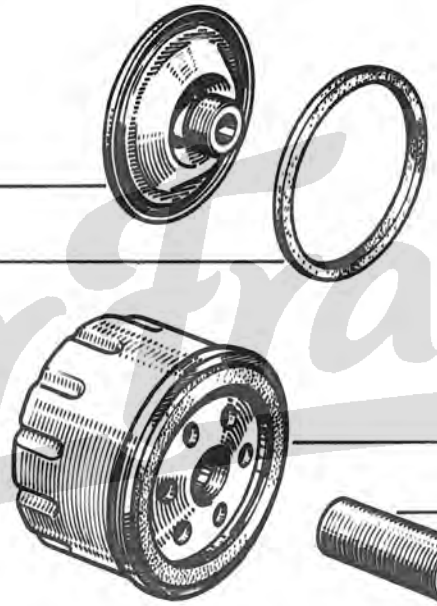

Der Franzose

(a)	R 1123	/122/144/160/167/222/260/265/267/511/560/563/564/565 /567/660/863/865/866
	R 1126	/100
(b)	R 1123	/100/101/102/103/120/121/140/146/166/263/566/568/600/601
	R 1126	/145

17.01
A P.R. 1005

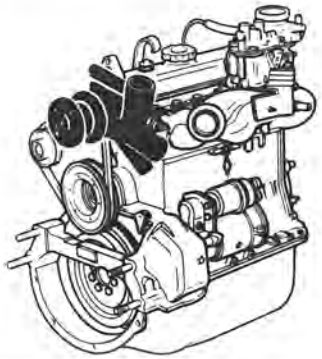

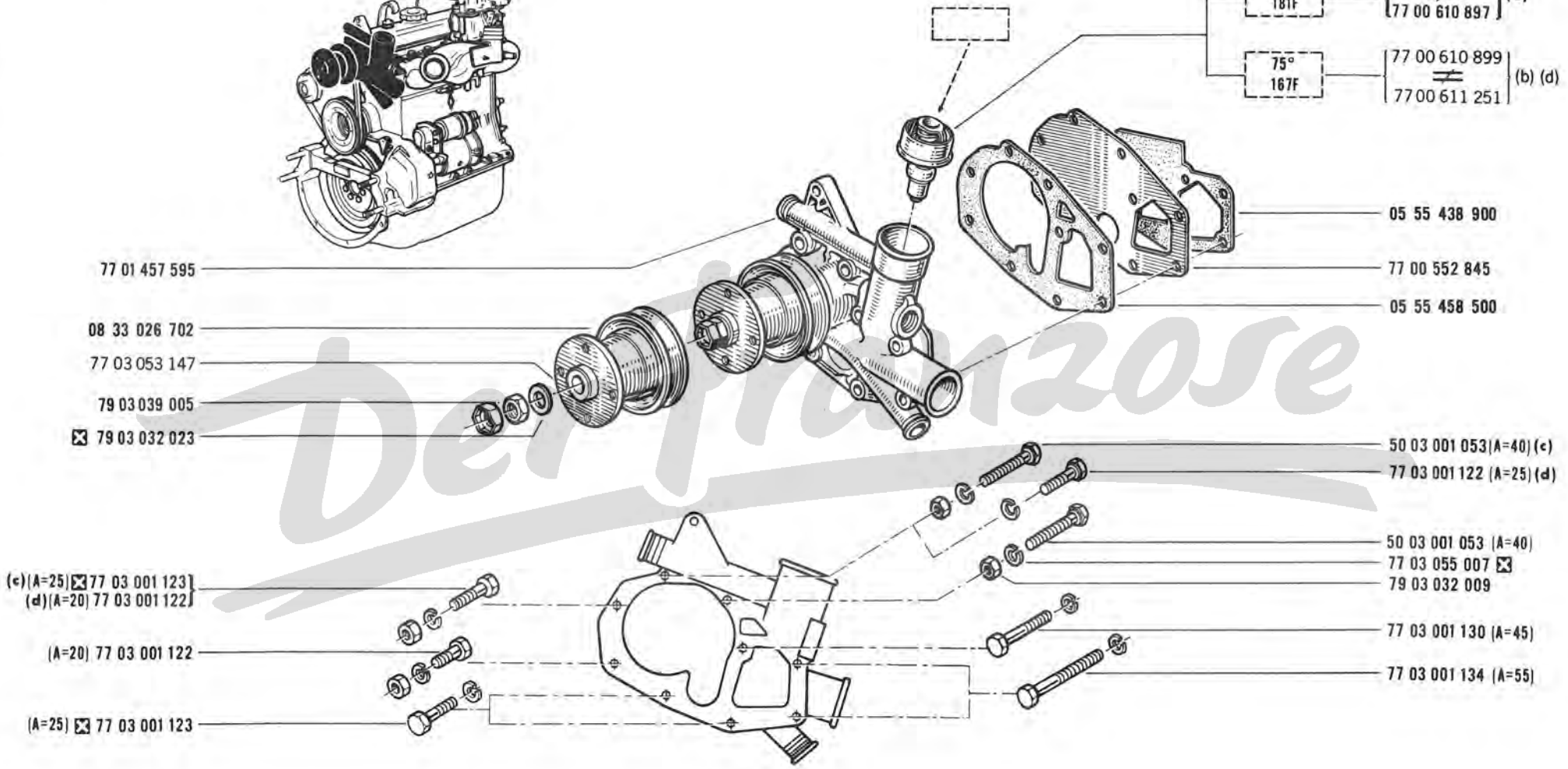

(a)	R 1123	/100/101/102/103/120/121/122/140/144 /146/222/600/601
	R 1126	
(b)	R 1123	/160/166/167/260/263/265/267/511/560/563 /564/565/566/567/660/863/865/866

(c)	R 1123 ☒	/568
	R 1126	
(d)	R 1123	/568

Der Pfanzose

17.20
A P.R.1005

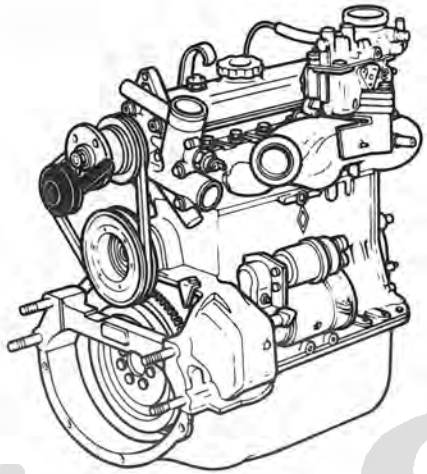

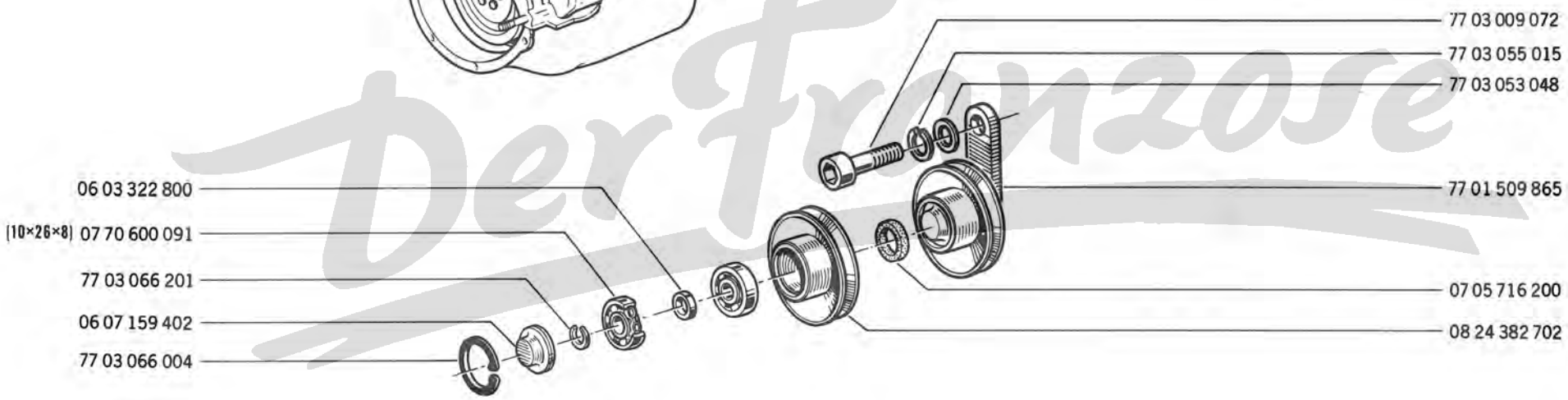

Der Franzose

17.50
A P.R. 1005

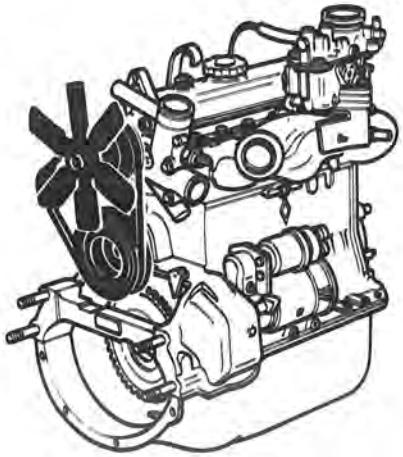

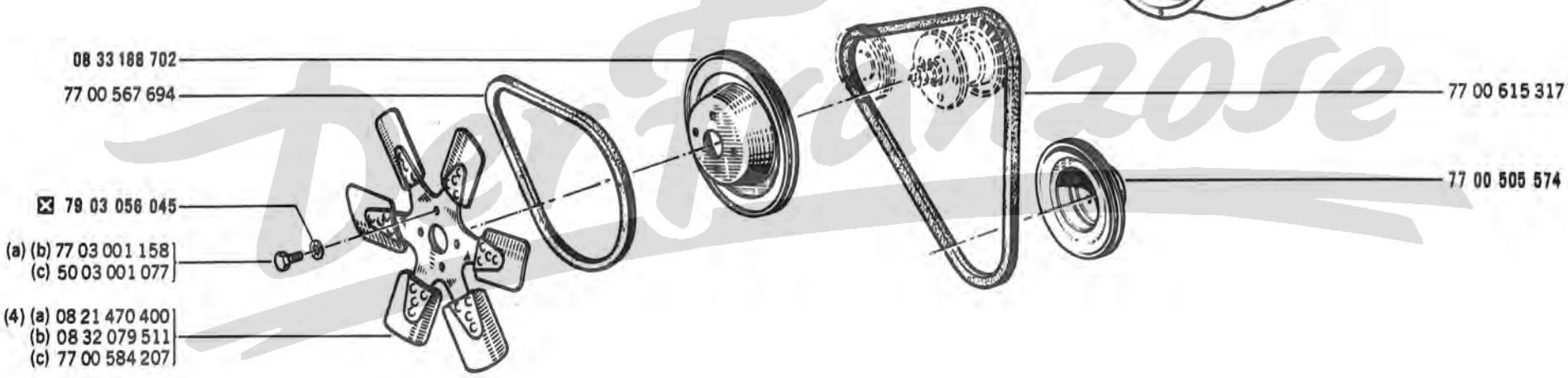

(a)	R 1123	/122/144/160/167/222/260/265/267/511/560 /563/564/565/567/660/863/865/866
	R 1126	/100
(b)	R 1123	/100/101/102/103/120/121/140/146/166 /263/566/568/600/601
(c)	R 1126	/145

(4)

18.05
A P.R. 1005

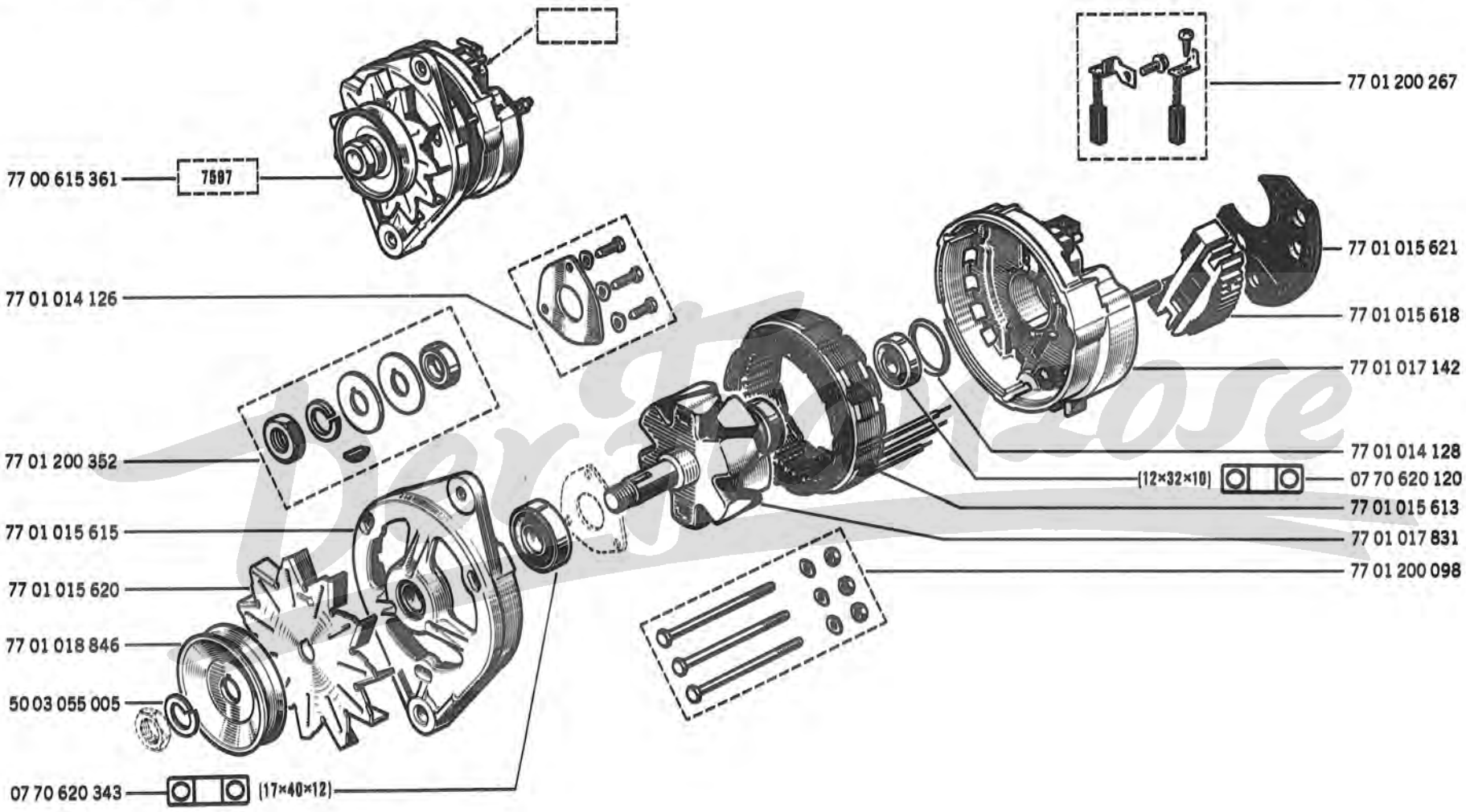

18.15
A P.R.1005

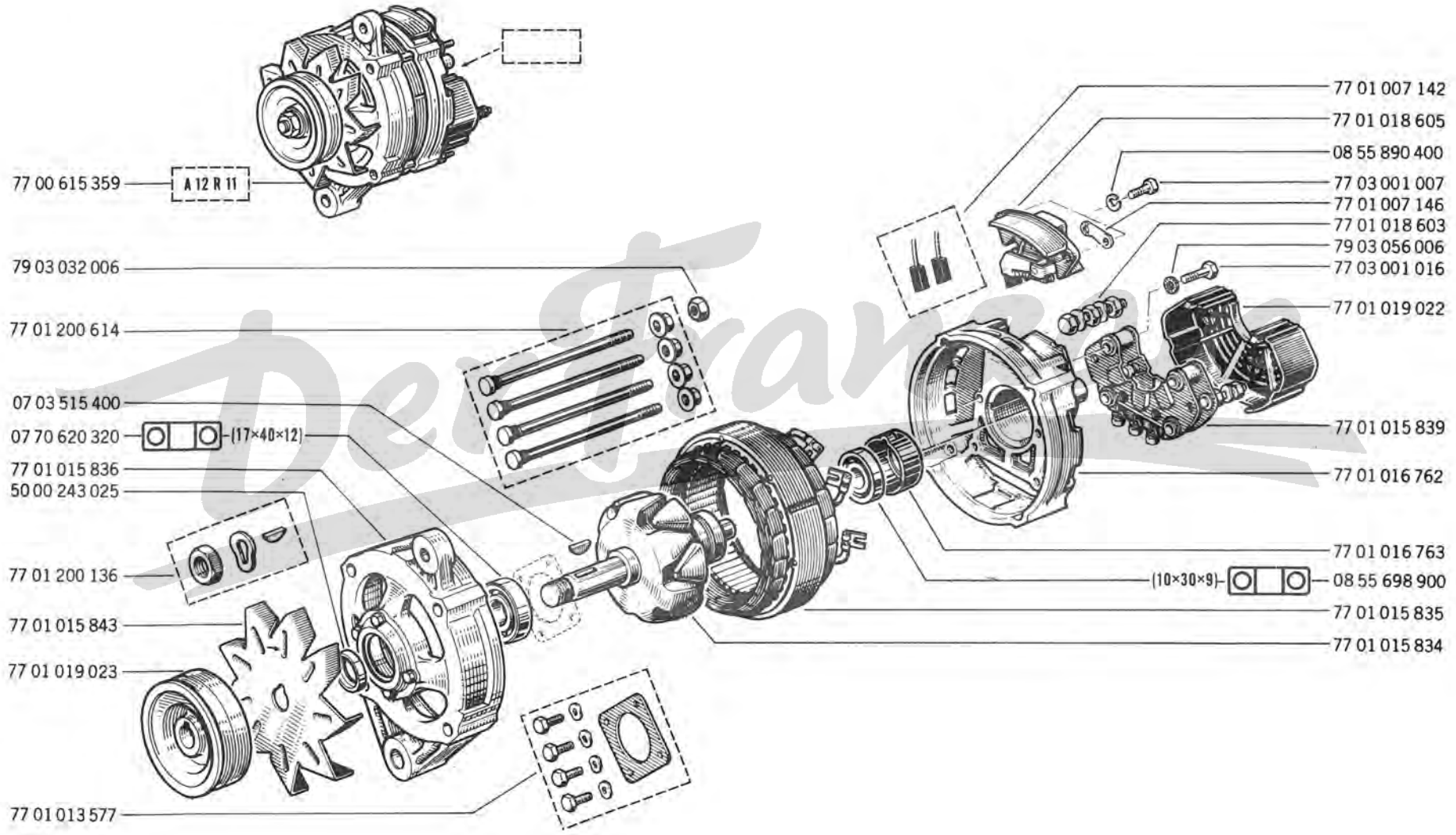

18.40
A P.R.1005

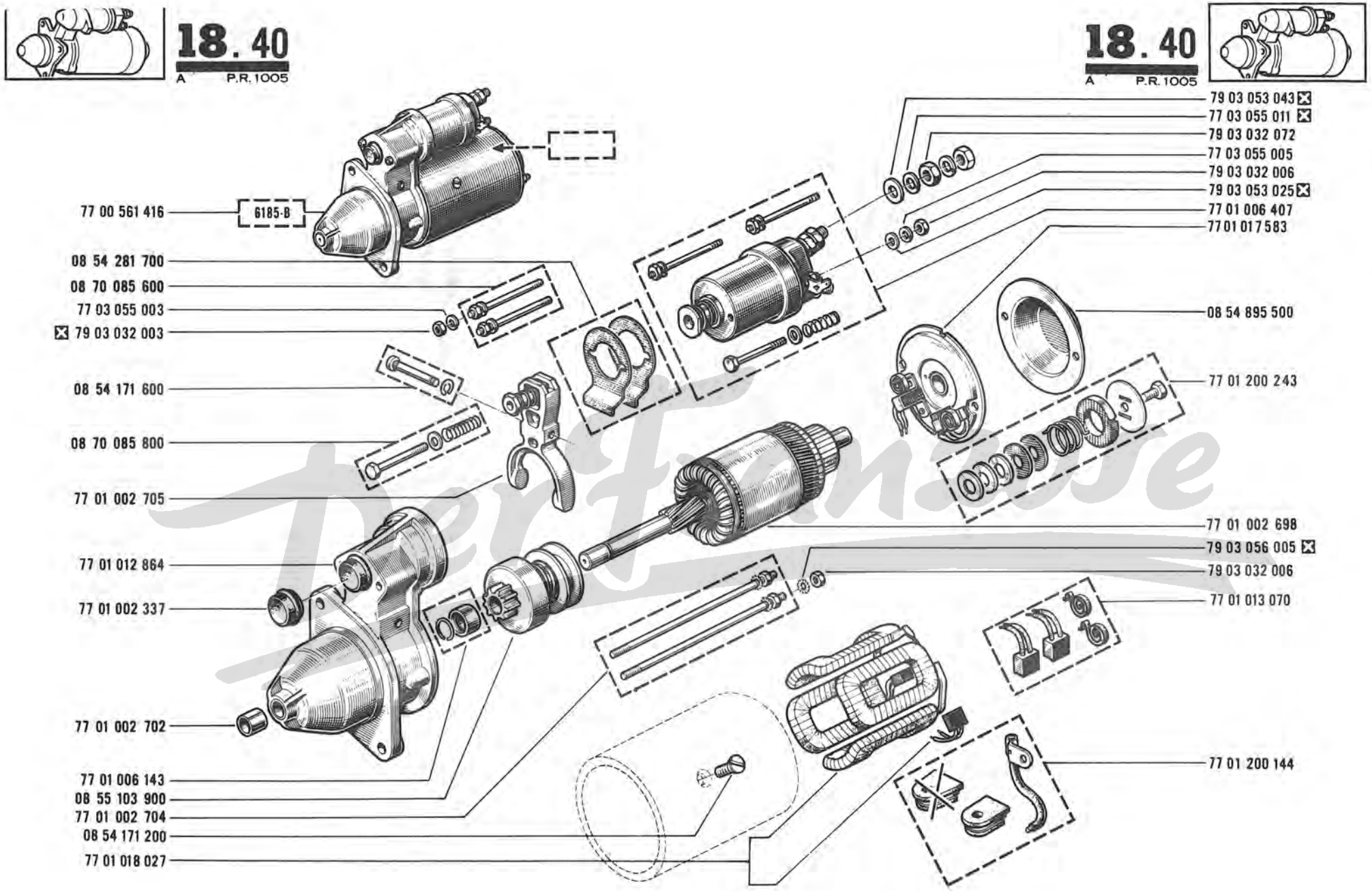

Performance

18.50
A P.R. 1005

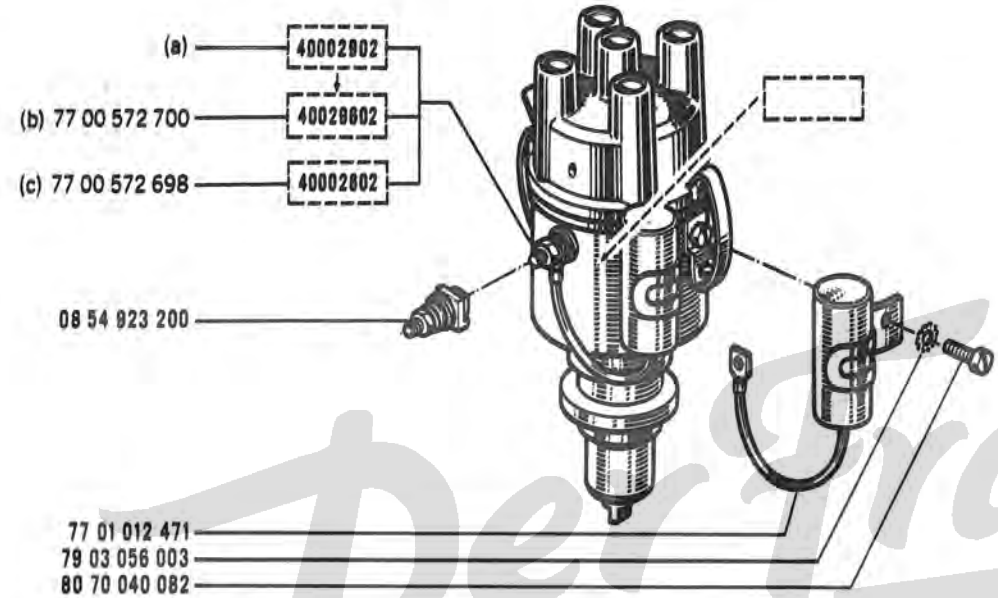

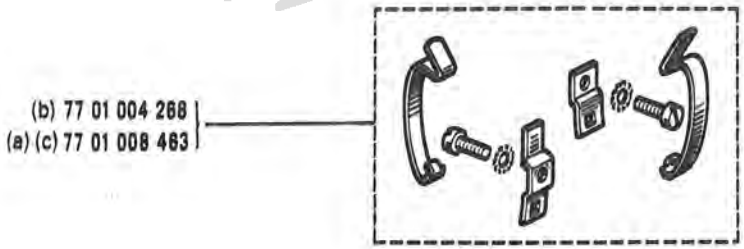

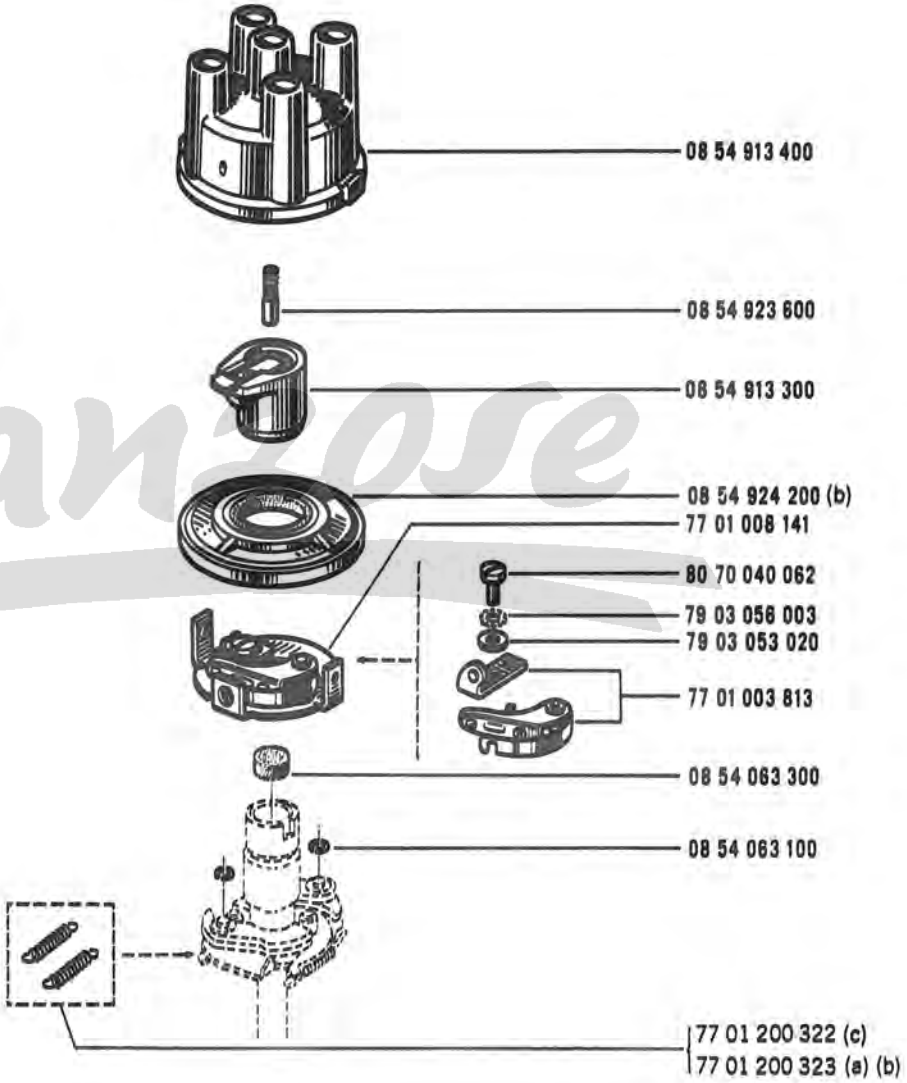

(a)	R 1123	/100/101/102/103/120/121/122/140/600/601
(b)	R 1123	/144/146/160/166/167/222/260/263/265/267/511/560/563 /564/565/566/567/568/660/663/665/666
	R 1126	/145
(c)	R 1126	/100

Der Franzose

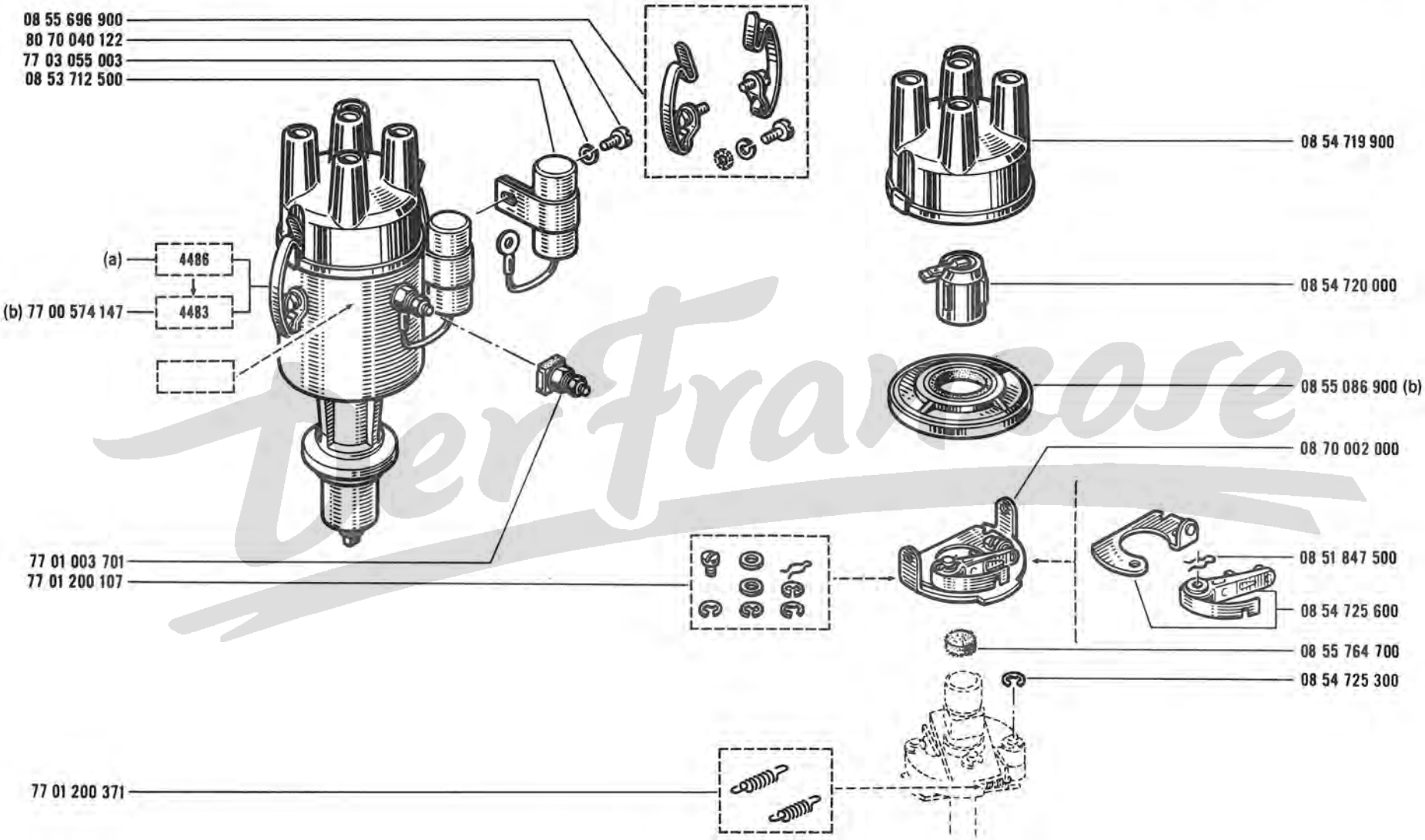

(a)	R 1123	/100/101/102/103/120/121/122/140/600/601
(b)	R 1123	/144/146/160/166/167/222/260/263/265/267/511 /560/563/564/565/566/567/568/660/863/866
	R 1126	/145

18.70
A P.R.1005

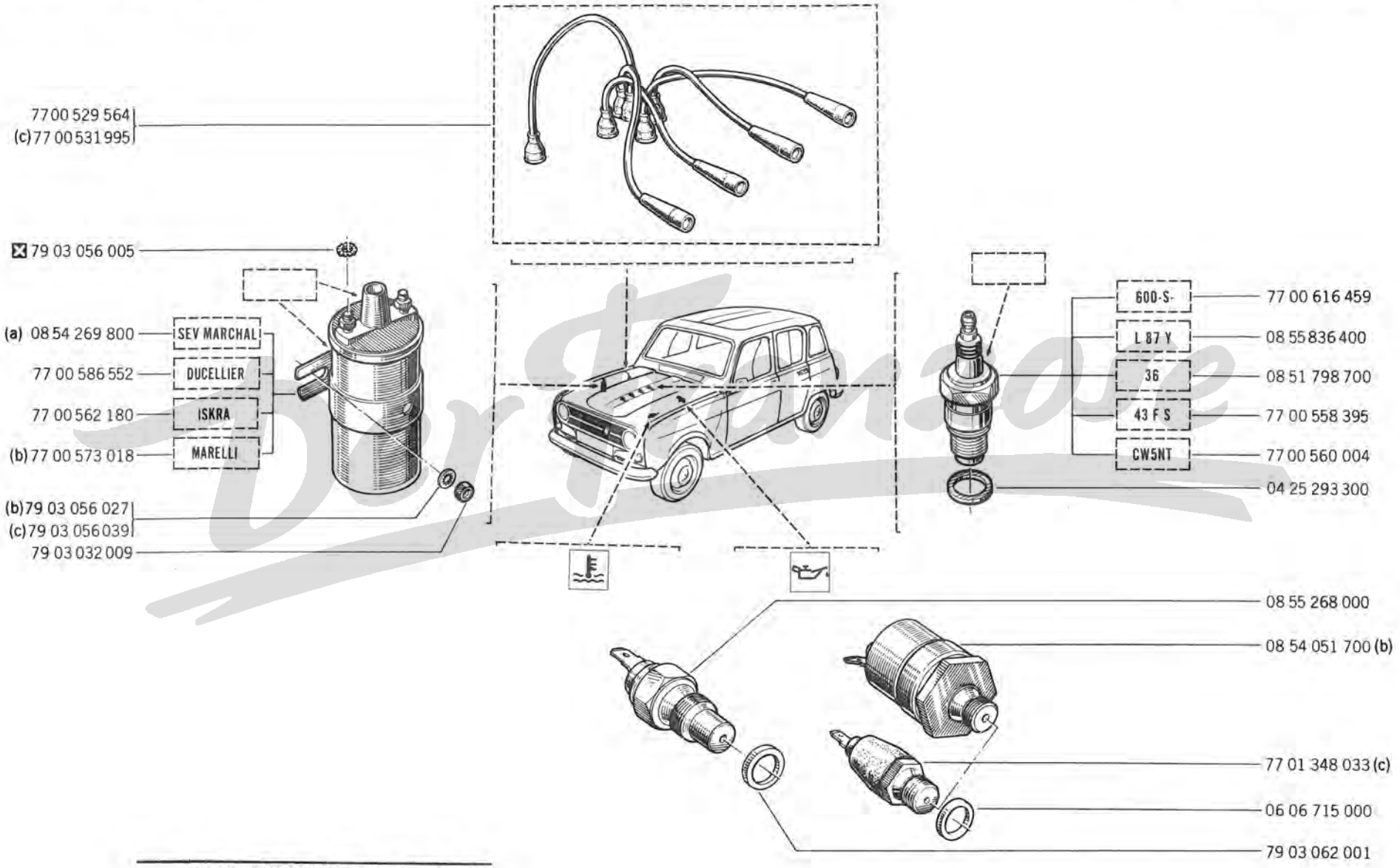

(a)	R 1123 /100/101/102/103/120/166/566/568
	R 1126
(b)	R 1123 ↙ /568
	R 1126
(c)	R 1123 /568

18.90
A P.R.1005

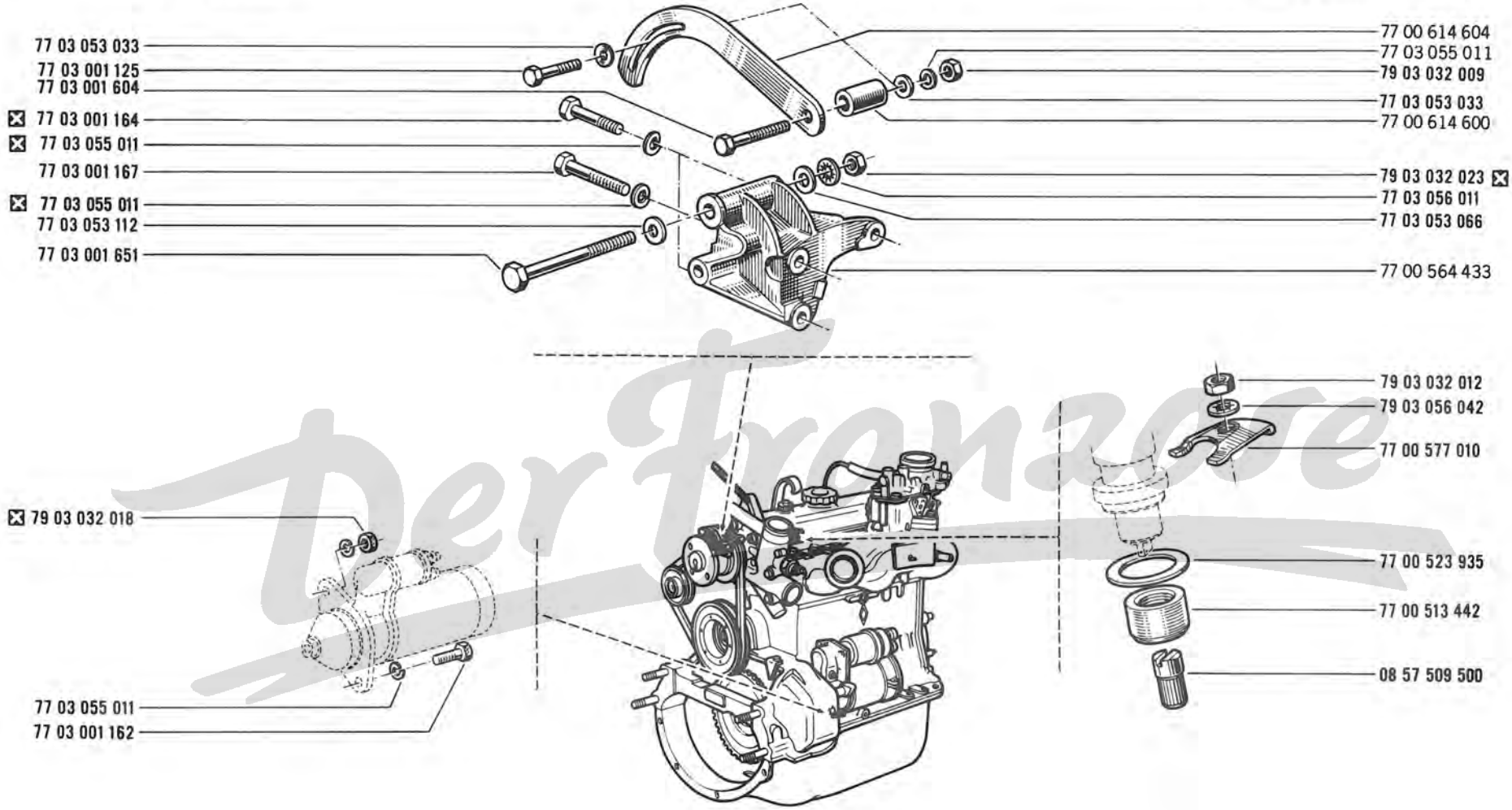

PerFrenare

19.10
A P.R.1005

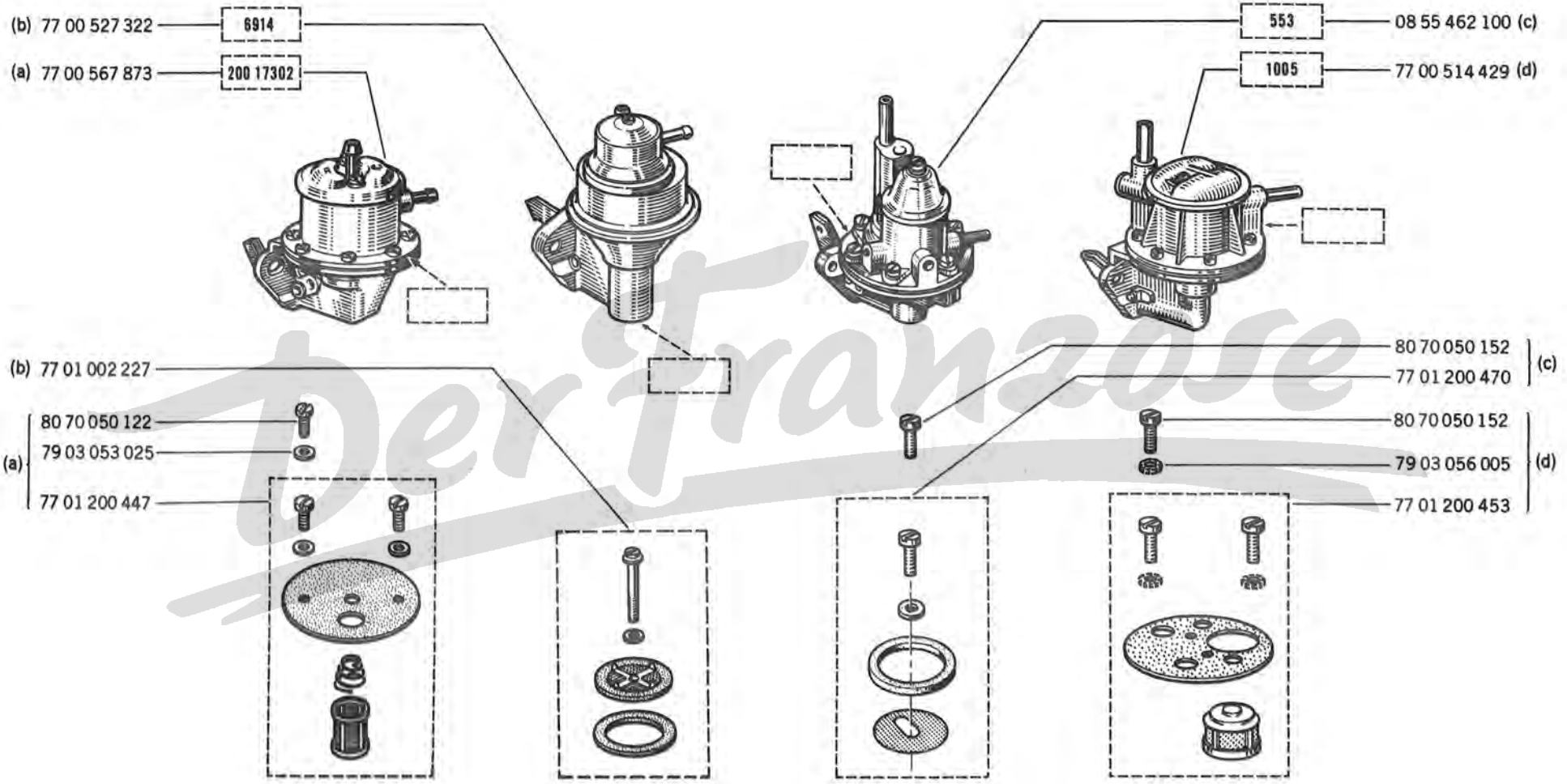

(a)	R 1123	/100/101/102/103/120/166/566
	R 1126	
(b)	R 1123	/100/101/102/103/120/166/222/263/265/267/563 /564/565/566/567/660/863/865/866
	R 1126	

(c)	R 1123	/100/101/102/103/120/121/122/140/144/146 /160/166/167/260/511/560/566/600/601
	R 1126	
(d)	R 1123	/568

19.40
A P.R.1005

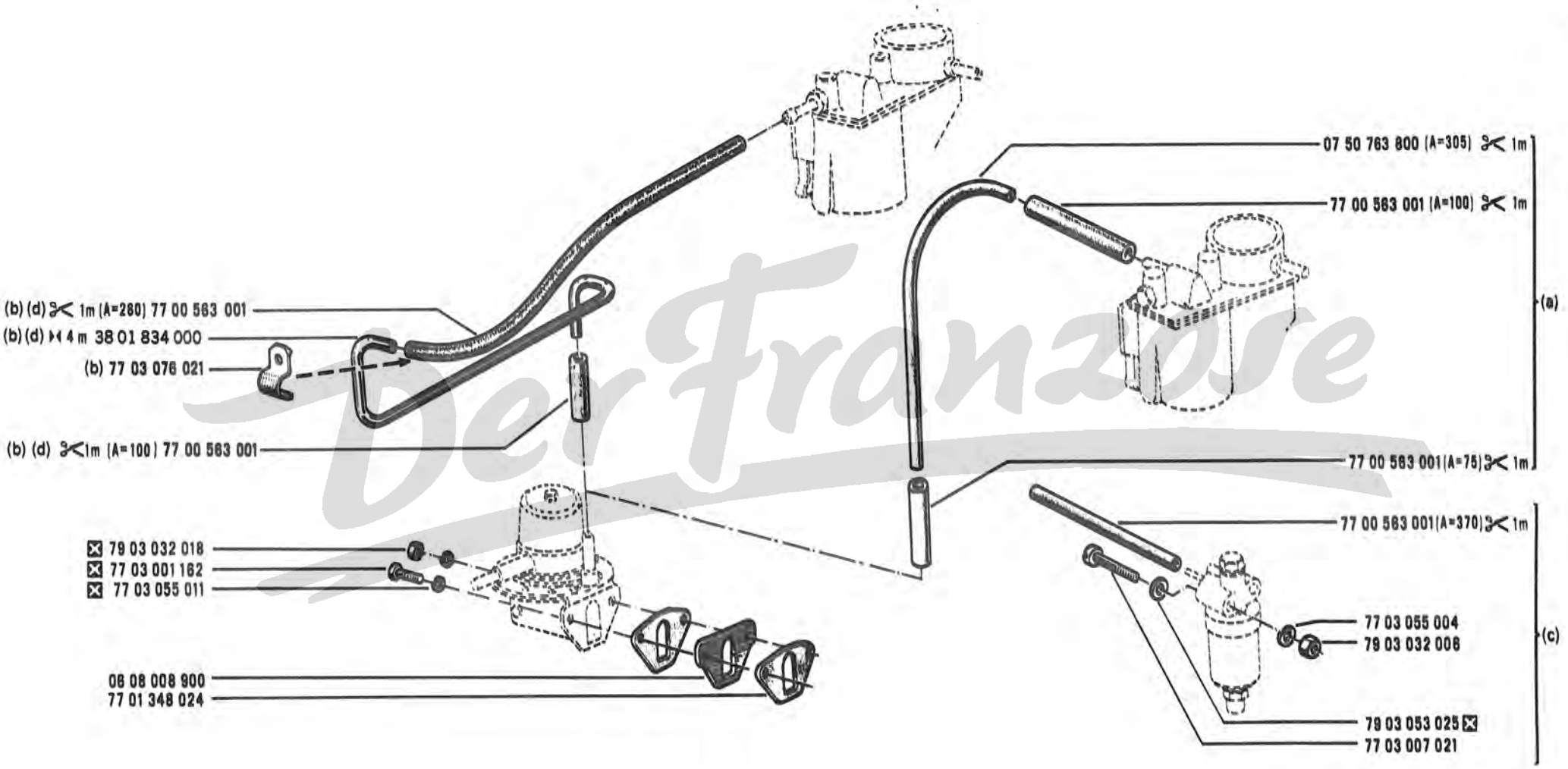

(a)	R 1123	/122/144/160/167/222/260/265/267/511/560/563/564/565/567 /660/663/665/666
	R 1126	/100
(b)	R 1123	/100/101/102/103/120/121/140/146/166/263/566/568/600/601
(c)	R 1123	/263/568
(d)	R 1126	/145

Der Franzose

30.01
A P.R. 1005

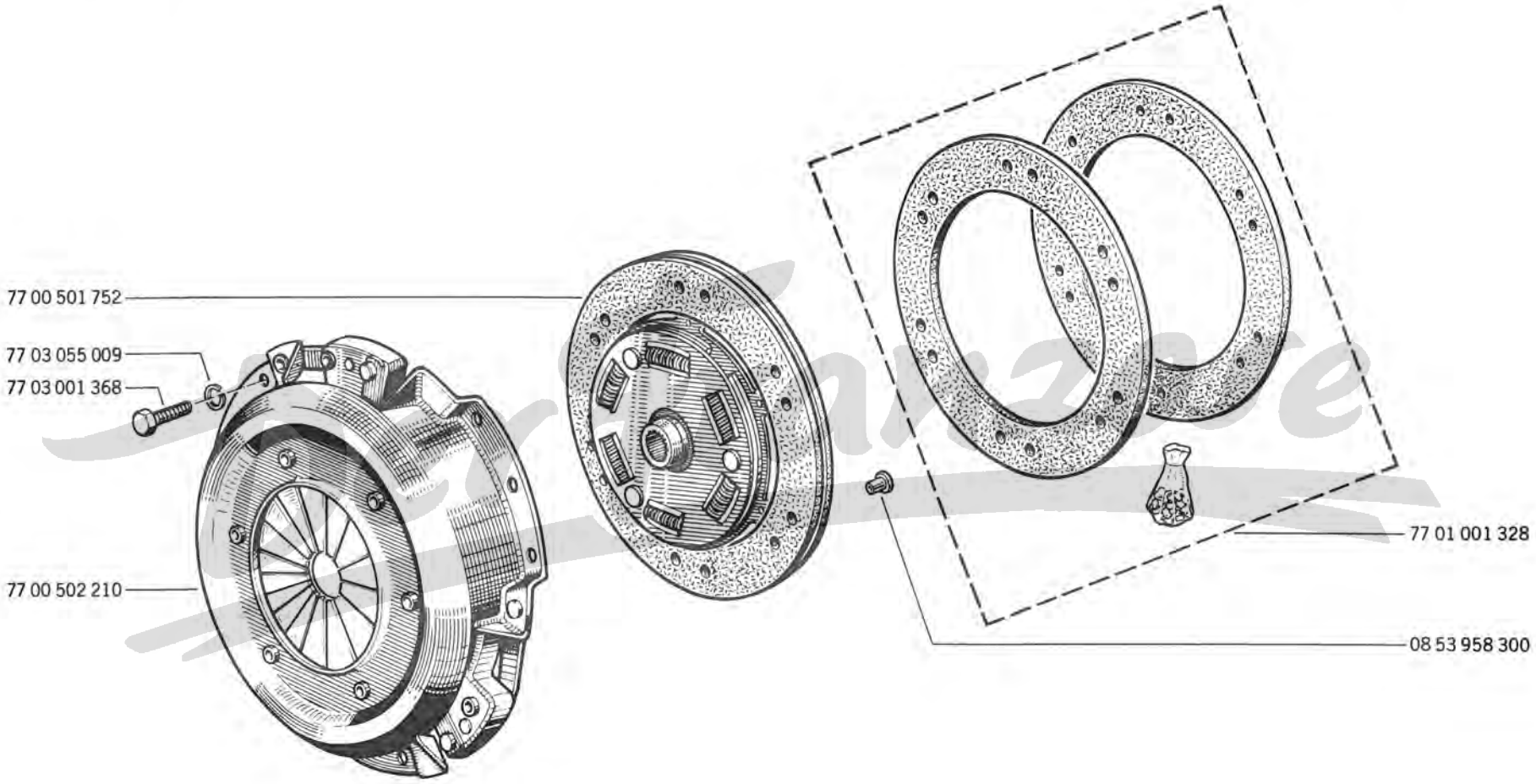

31.01
A P.R.1005

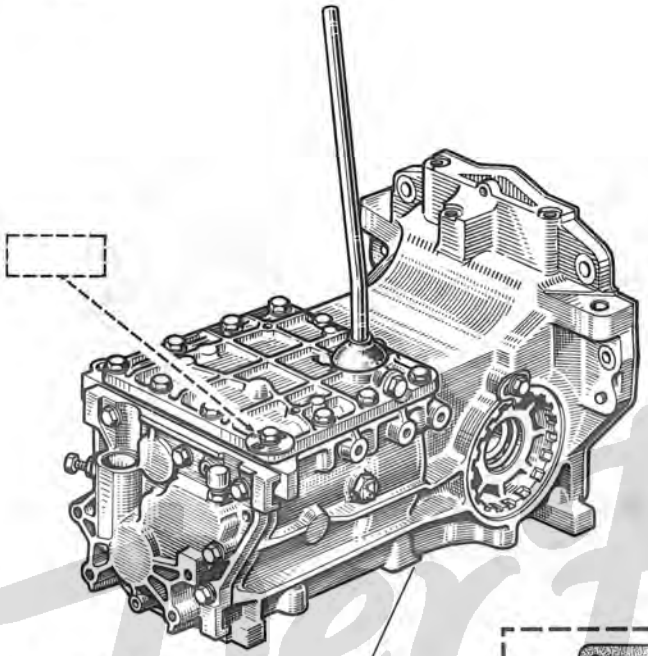

354-28

77 01 517 058 — 354-29

(10) 77 01 498 495 — 354 S 01

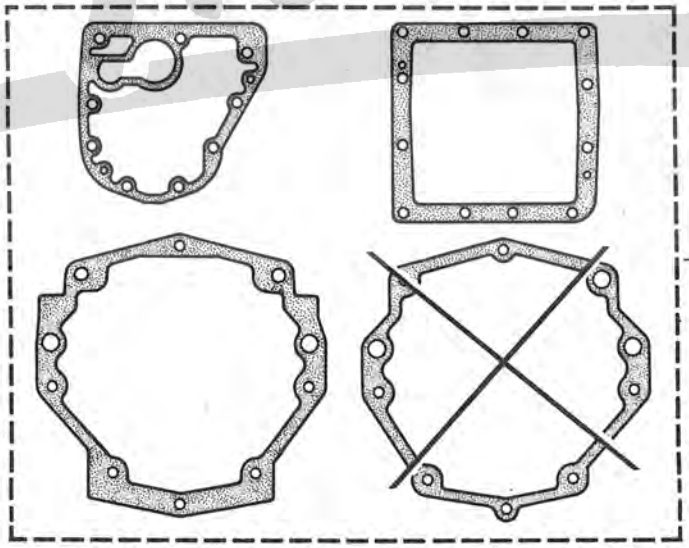

77 01 454 326

(10) 06 . . .

Der Franzose

31.15
A P.R.1005

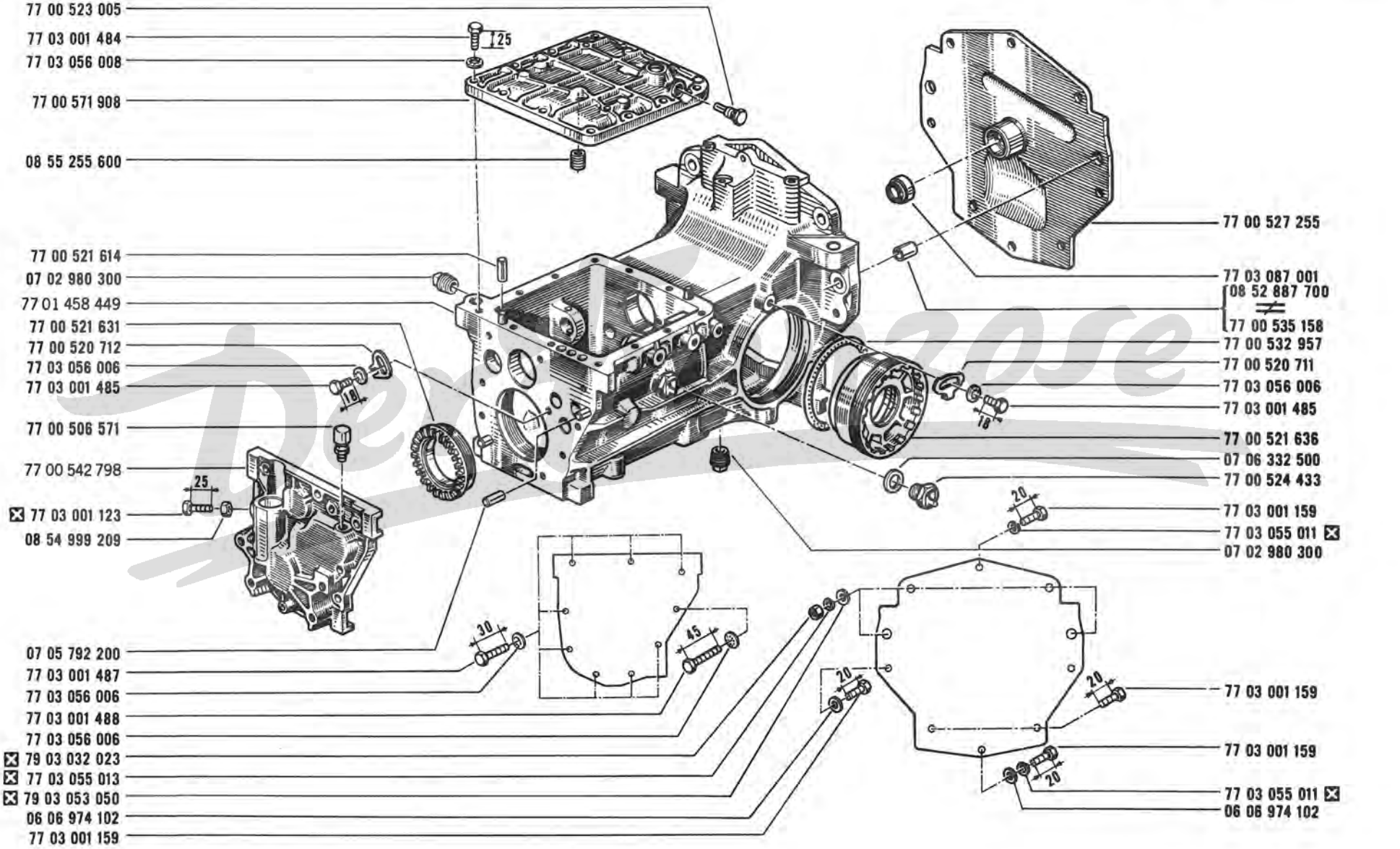

31.25
A P.R.1005

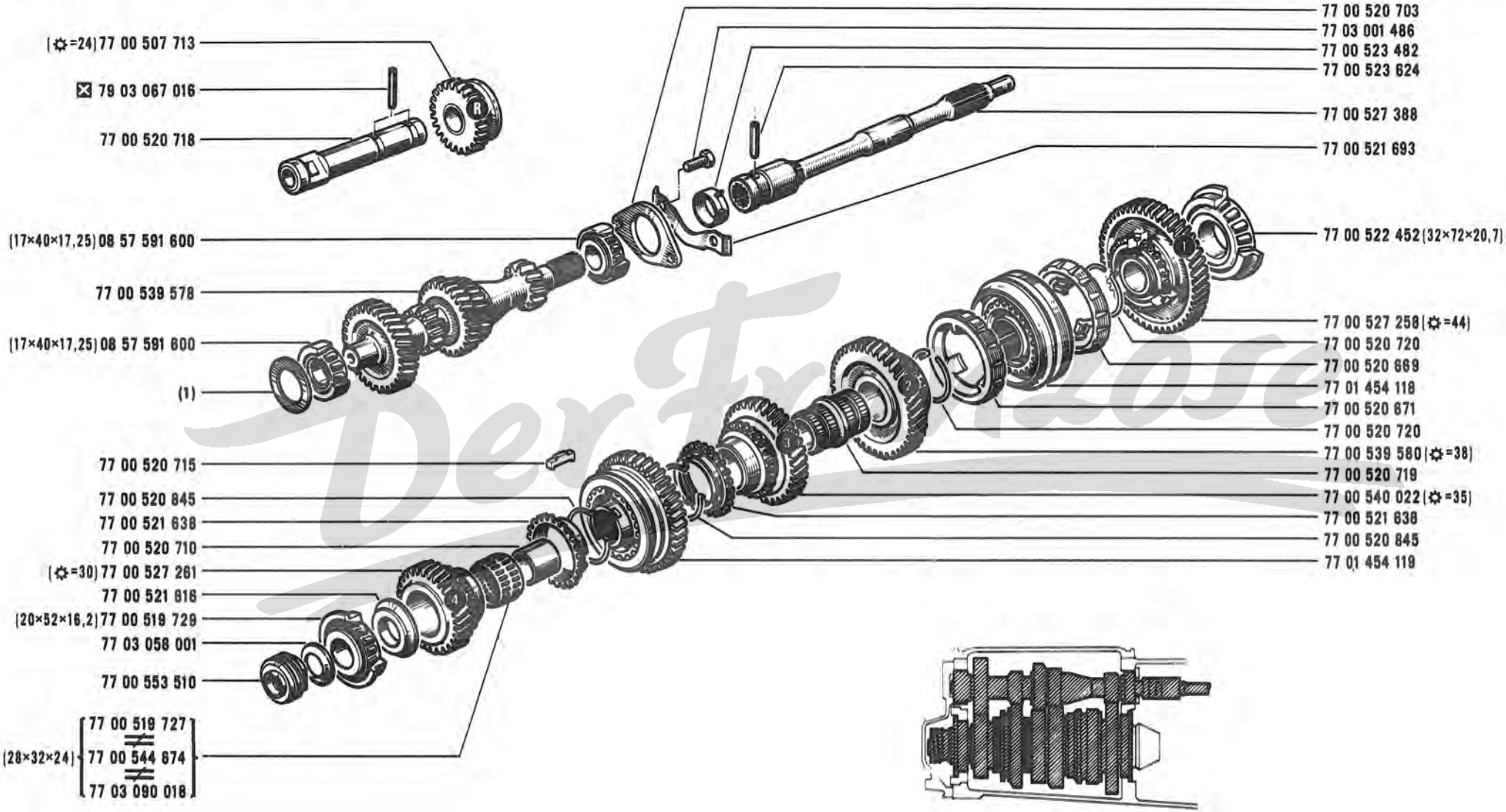

(1)

07 05 794 700 A=0,10	07 05 794 500 A=0,50	77 00 525 916 A=0,90
07 05 794 600 A=0,20	77 00 525 919 A=0,60	07 05 794 400 A=0,95
07 06 319 800 A=0,25	77 00 525 918 A=0,70	77 00 525 915 A=1
77 00 525 921 A=0,30	77 00 525 917 A=0,80	77 00 526 823 A=1,05
77 00 525 920 A=0,40	77 00 528 822 A=0,85	77 00 528 824 A=1,10

Der Franzose

31.35
A P.R.1005

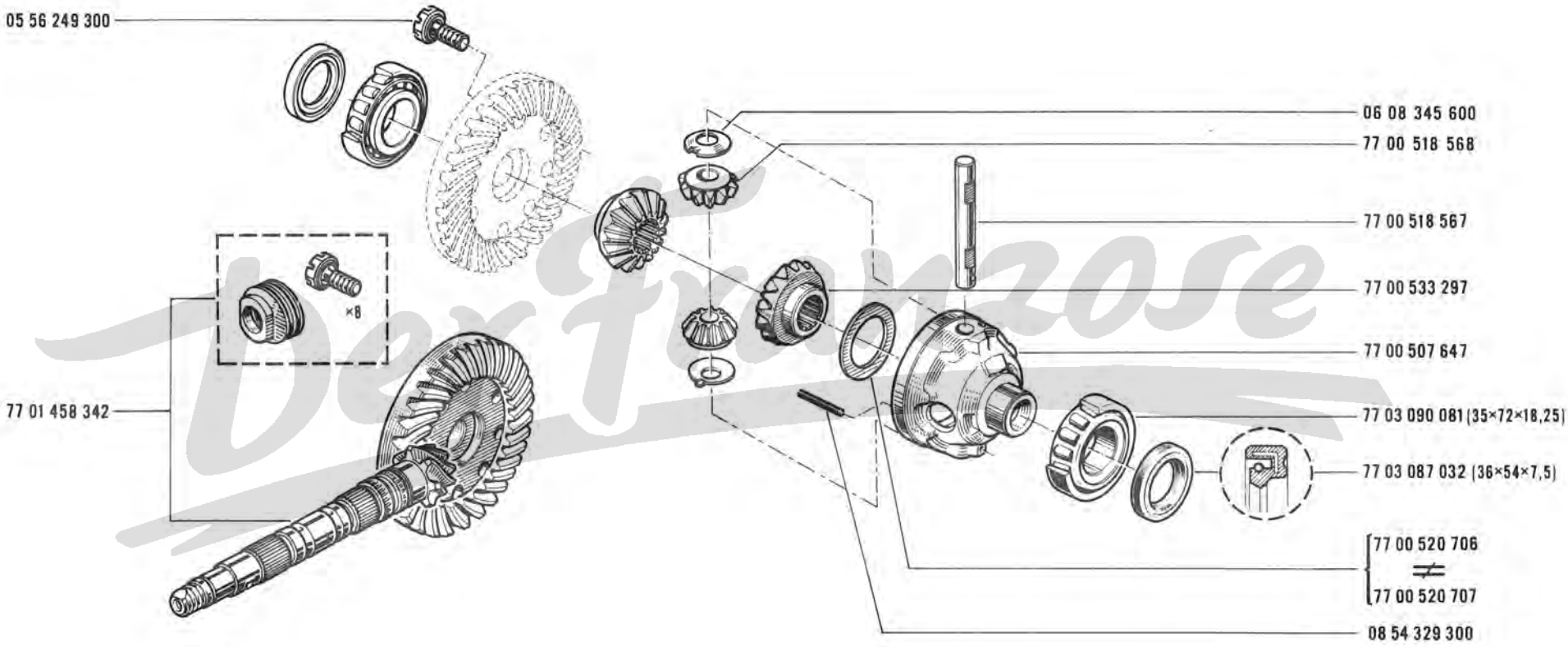

Dex Franzose

31. 45
A P.R. 1005

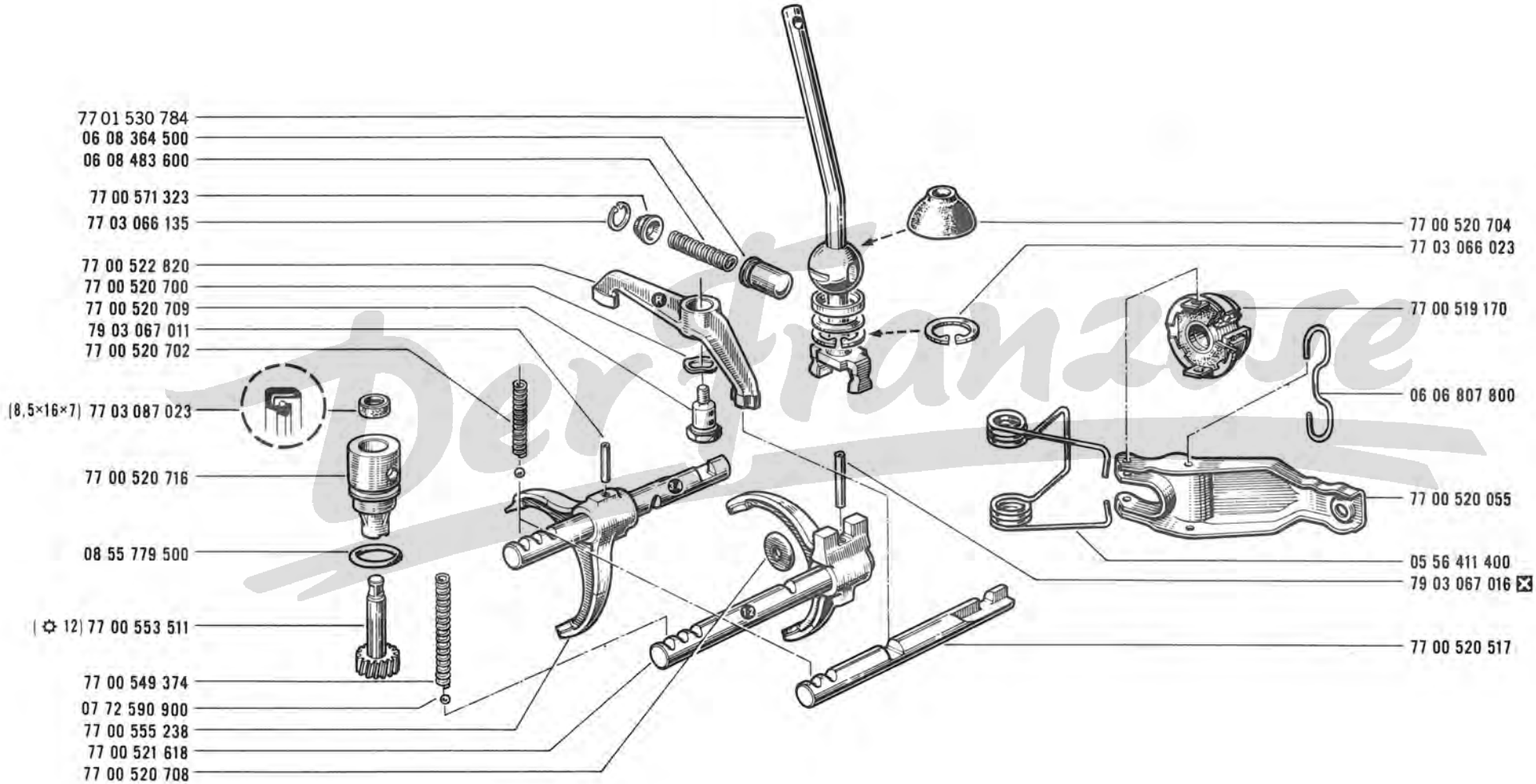

Der Franzose

35.01
A P.R.1005

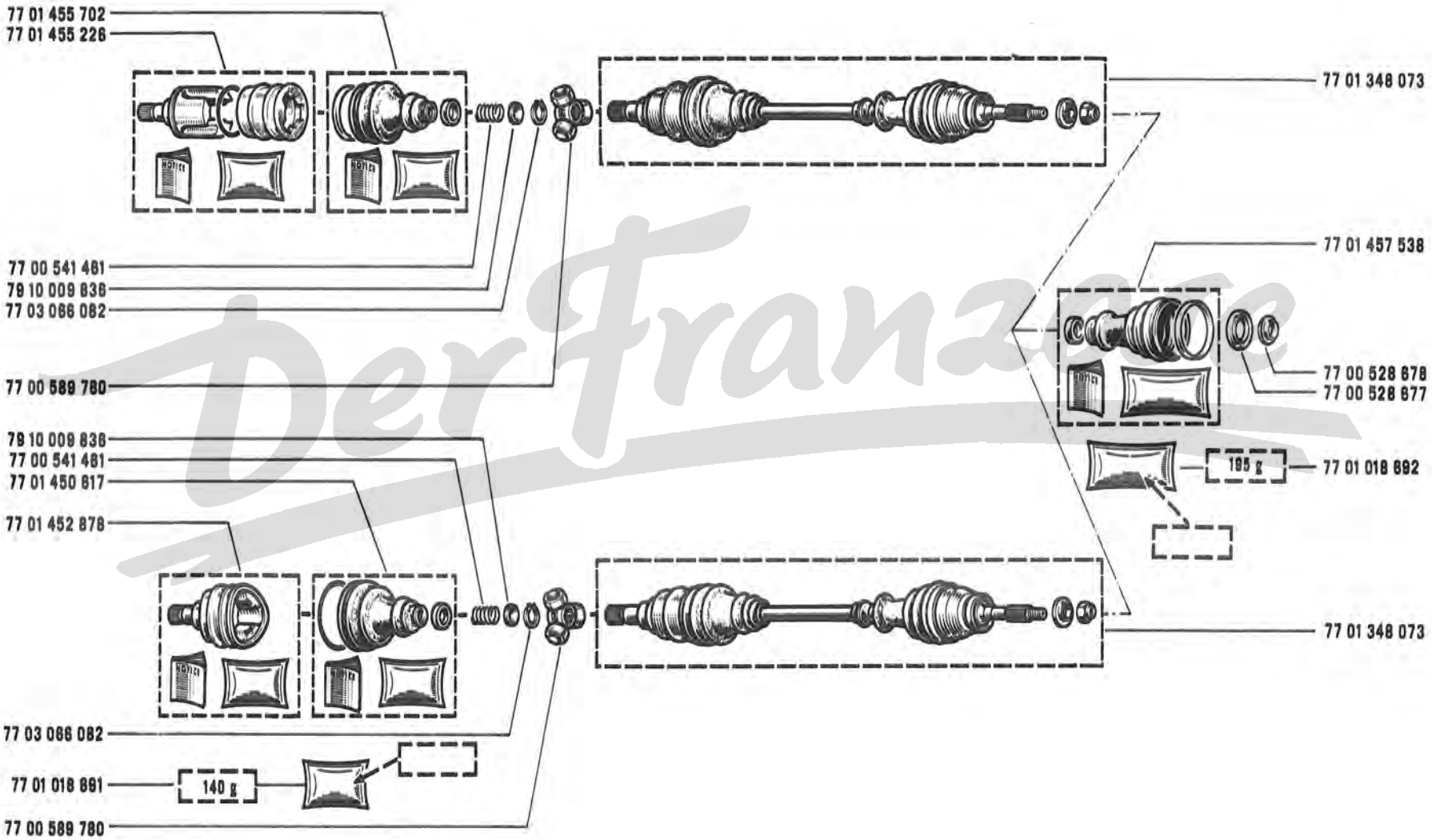

DerFranzose

40.01
A P.R.1005

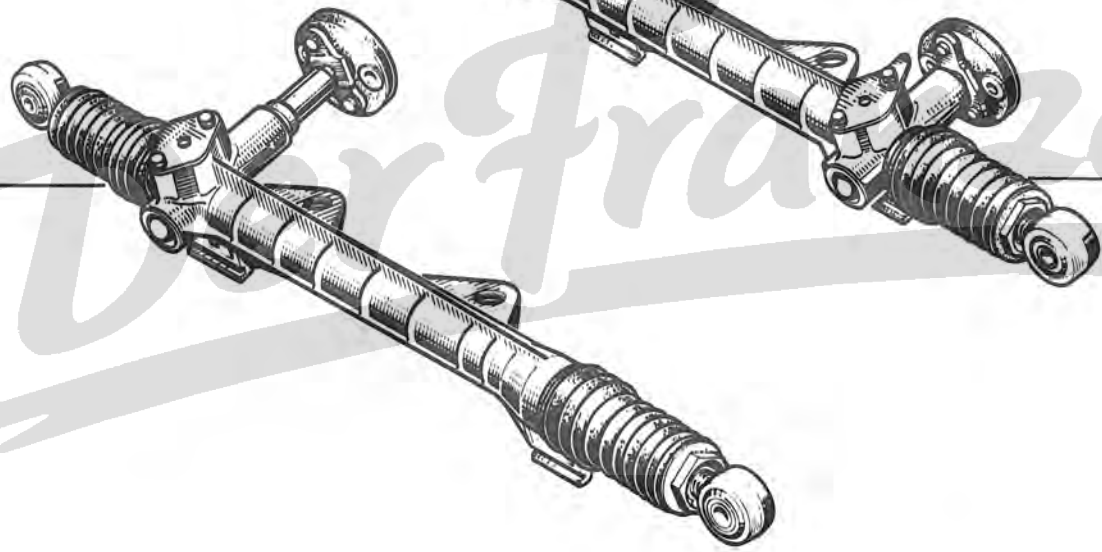

77 00 557 391
% 77 01 498 307

77 00 557 390
77 01 498 306 %

Der Franzose

40.10
A P.R.1005

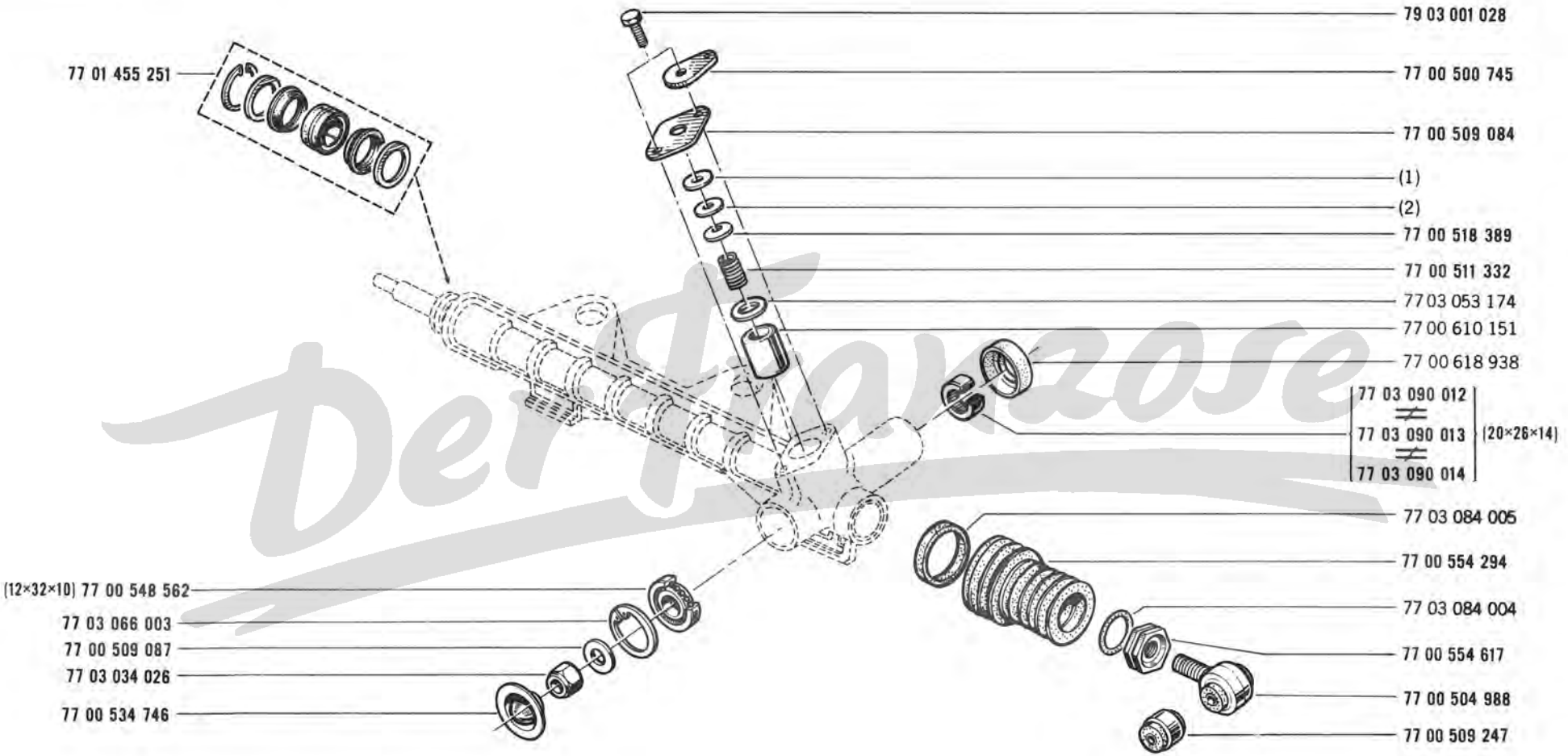

(1) A	(2) A
77 03 053 161 A=0,20	77 03 053 269 A=0,15
77 03 053 162 A=0,30	≠
77 03 053 163 A=0,40	77 03 053 160 A=0,10
77 03 053 164 A=0,50	

Der Franzose

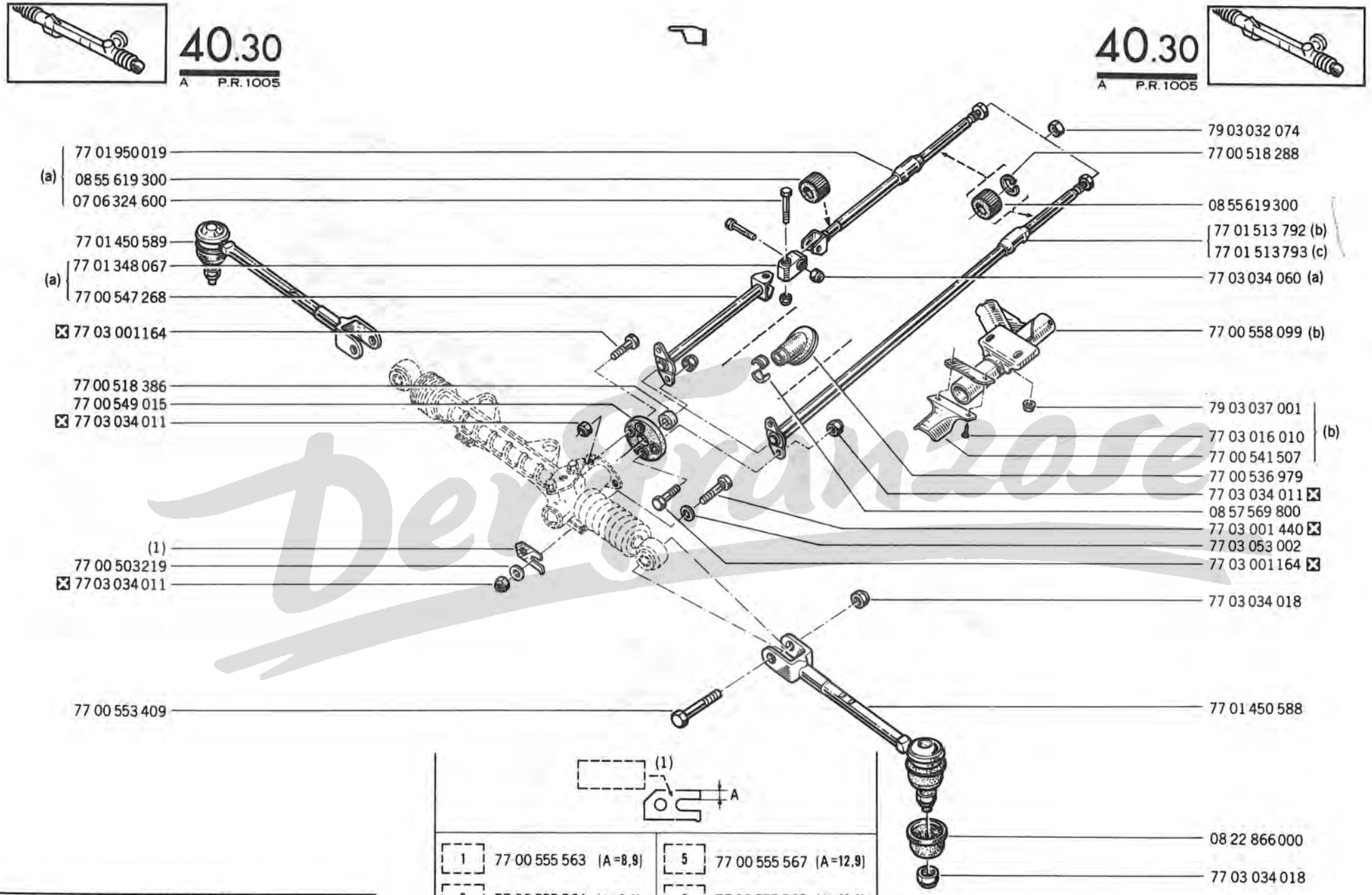

1	77 00 555 563	(A=8,9)
2	77 00 555 564	(A=9,9)
3	77 00 555 565	(A=10,9)
4	77 00 555 566	(A=11,9)
5	77 00 555 567	(A=12,9)
6	77 00 555 568	(A=13,9)
7	77 00 555 569	(A=14,9)

(a)	R 1123	/100/122/146/166/566
	R1126	
(b)	R 1123	/101/102/103/120/121/144/160/222/260/263 /265/267/511/560/563/564/565/567/568
(c)	R1123	/140/167

Der Franzose

40.35
A P.R.1005

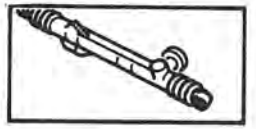

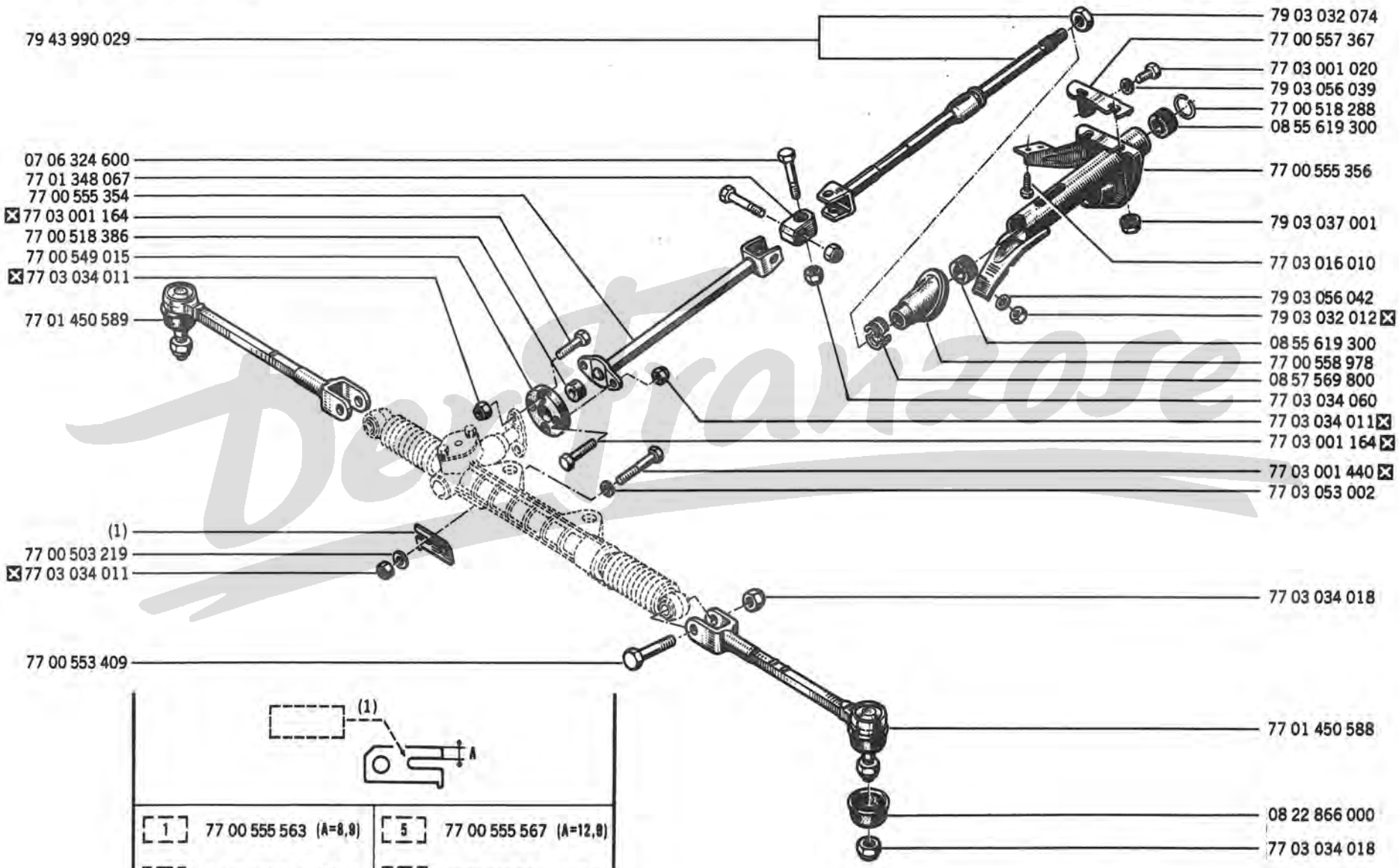

1	77 00 555 563 (A=8,9)	5	77 00 555 567 (A=12,9)
2	77 00 555 564 (A=9,9)	6	77 00 555 568 (A=13,9)
3	77 00 555 565 (A=10,9)	7	77 00 555 569 (A=14,9)
4	77 00 555 566 (A=11,9)		

Dentrazole

42.10
A P.R. 1005

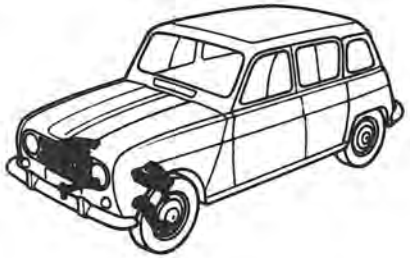

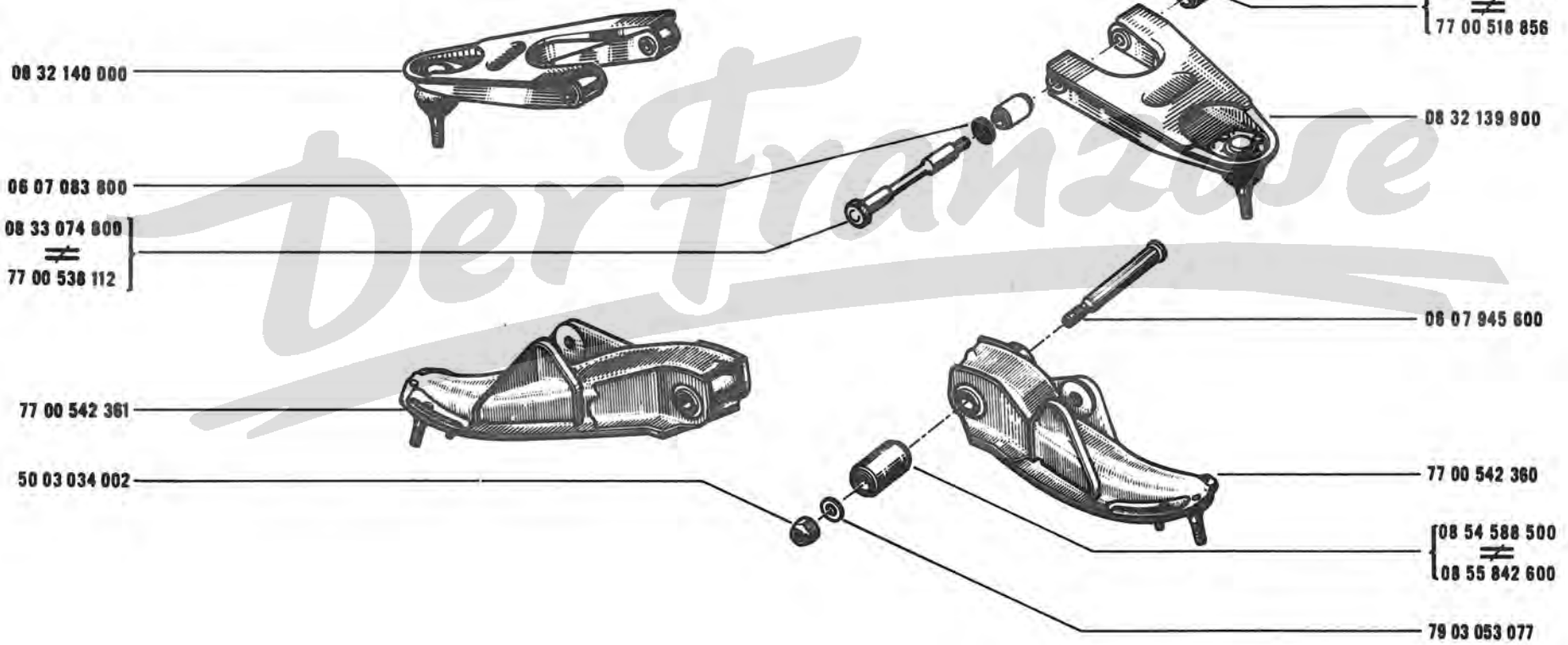

Der Franzose

42.15
A P.R.1005

77 01 451 904

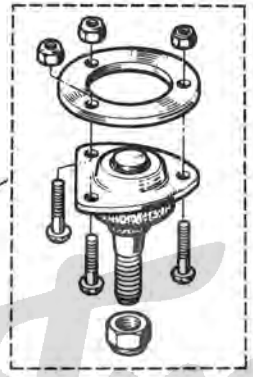

77 03 034 008

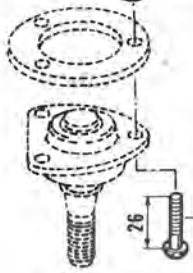

26

07 06 333 900

77 03 034 018

77 01 450 635

77 01 450 637

77 03 034 056

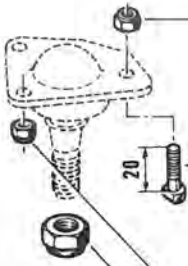

20

06 08 473 102

77 03 034 025

77 03 034 020

Der Franzose

42.20
A P.R.1005

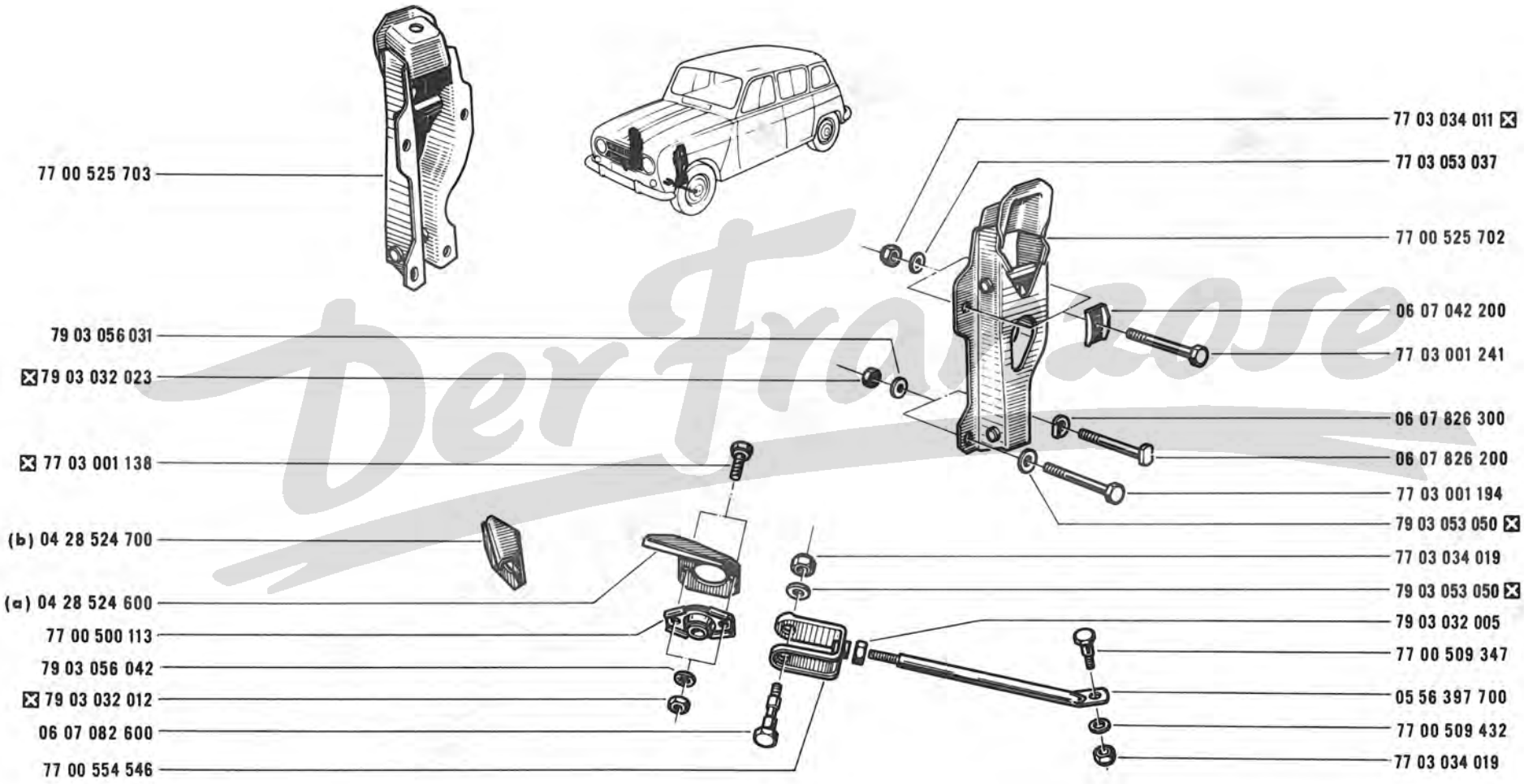

(a)	R 1123	/144/146/160/166/167/222/260/263/265/267/511/560 /563/564/565/566/567/568/600/601/660/863/865/866
(b)	R 1123	☒ /600/601
	R 1126	

42.30
A P.R.1005

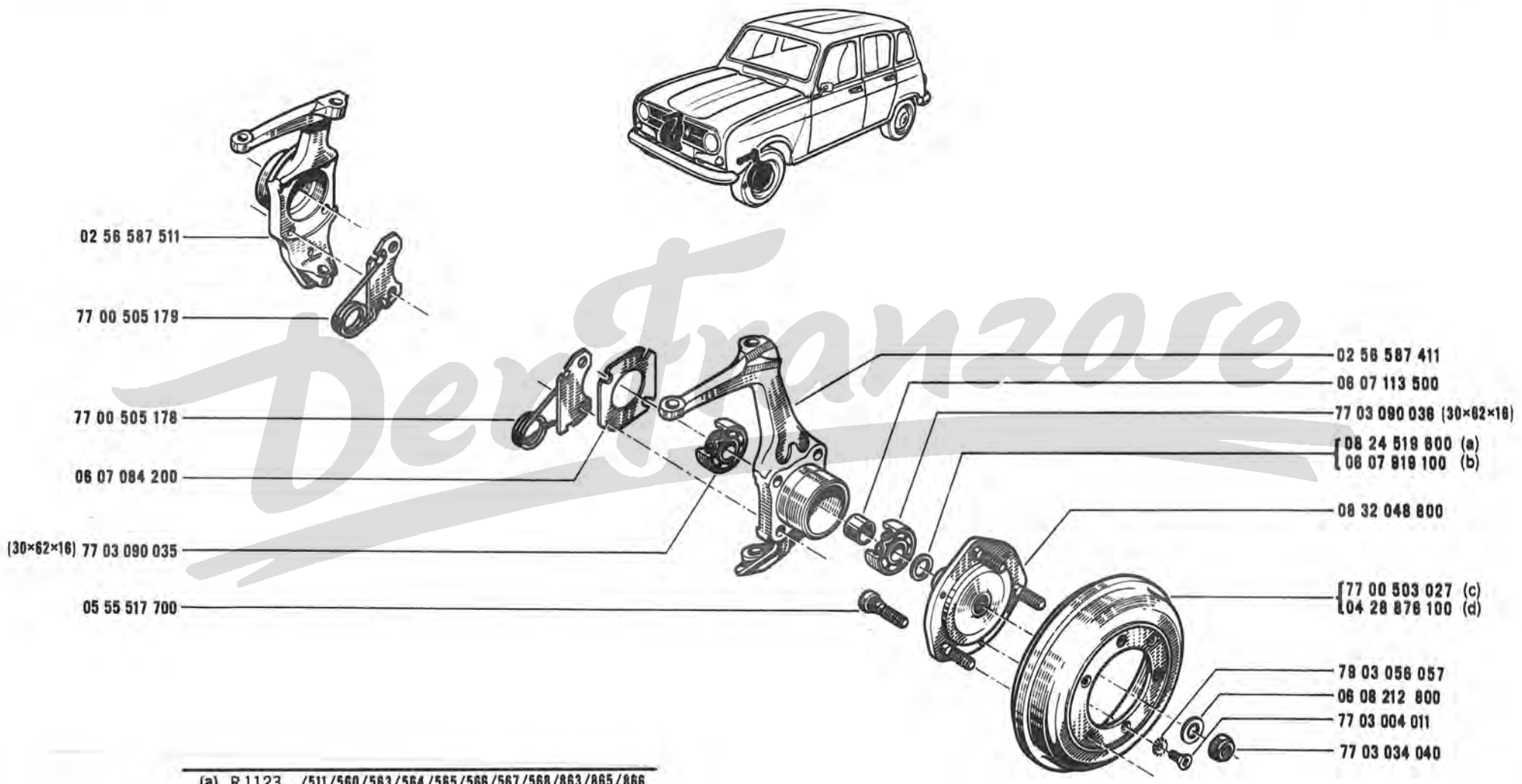

(a)	R 1123	/511/560/563/564/565/566/567/568/863/865/866
(b)	R 1123	/100/101/102/103/120/121/122/140/144/146 /160/166/167/222/260/263/267/600/601/660
	R 1126	
(c)	R 1123	/263
	R 1126	/145
(d)	R 1123	⊬ /263
	R 1126	/100

Der Franzose

R 1123 /263/568
R 1126 /100

42.40
A P.R.1005

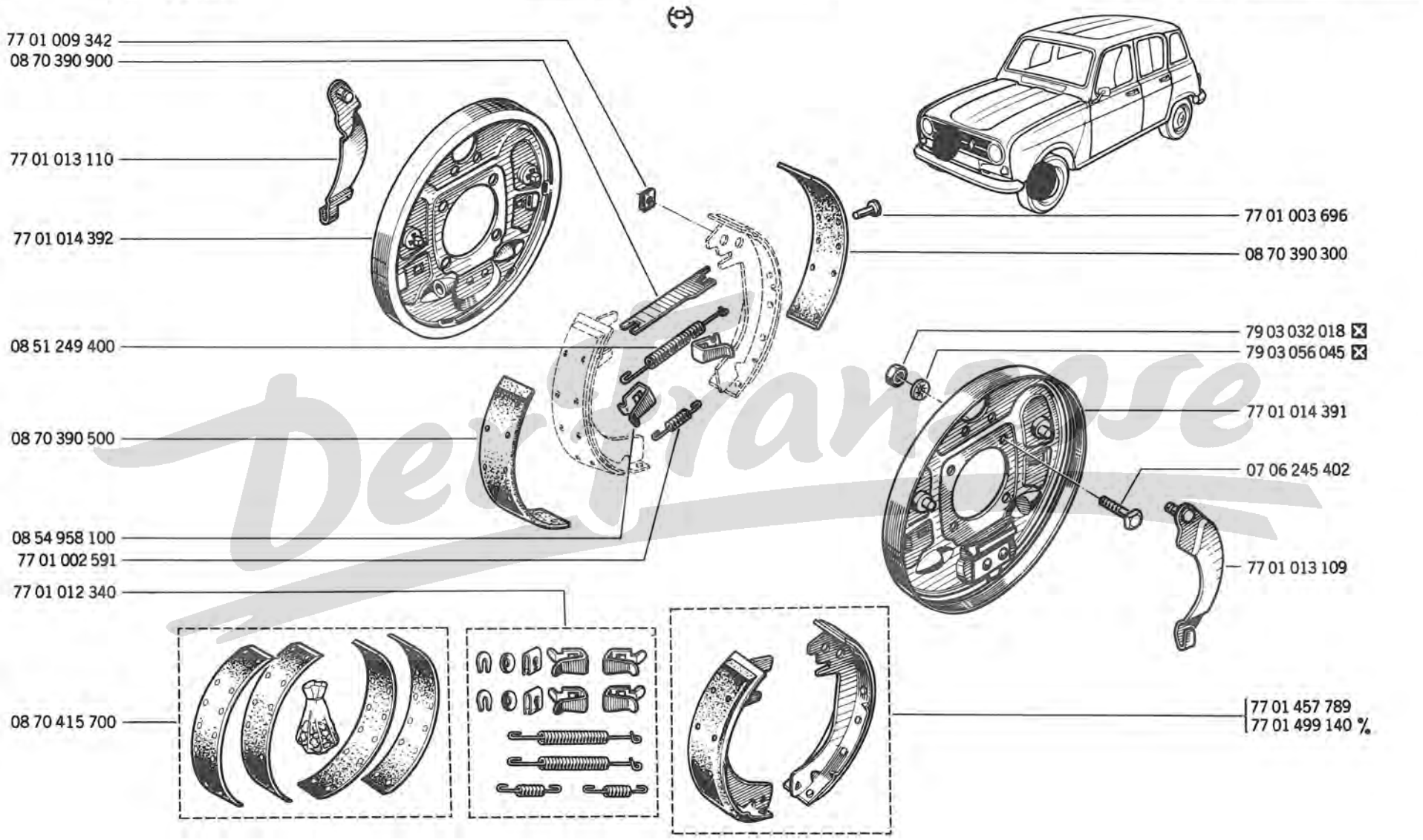

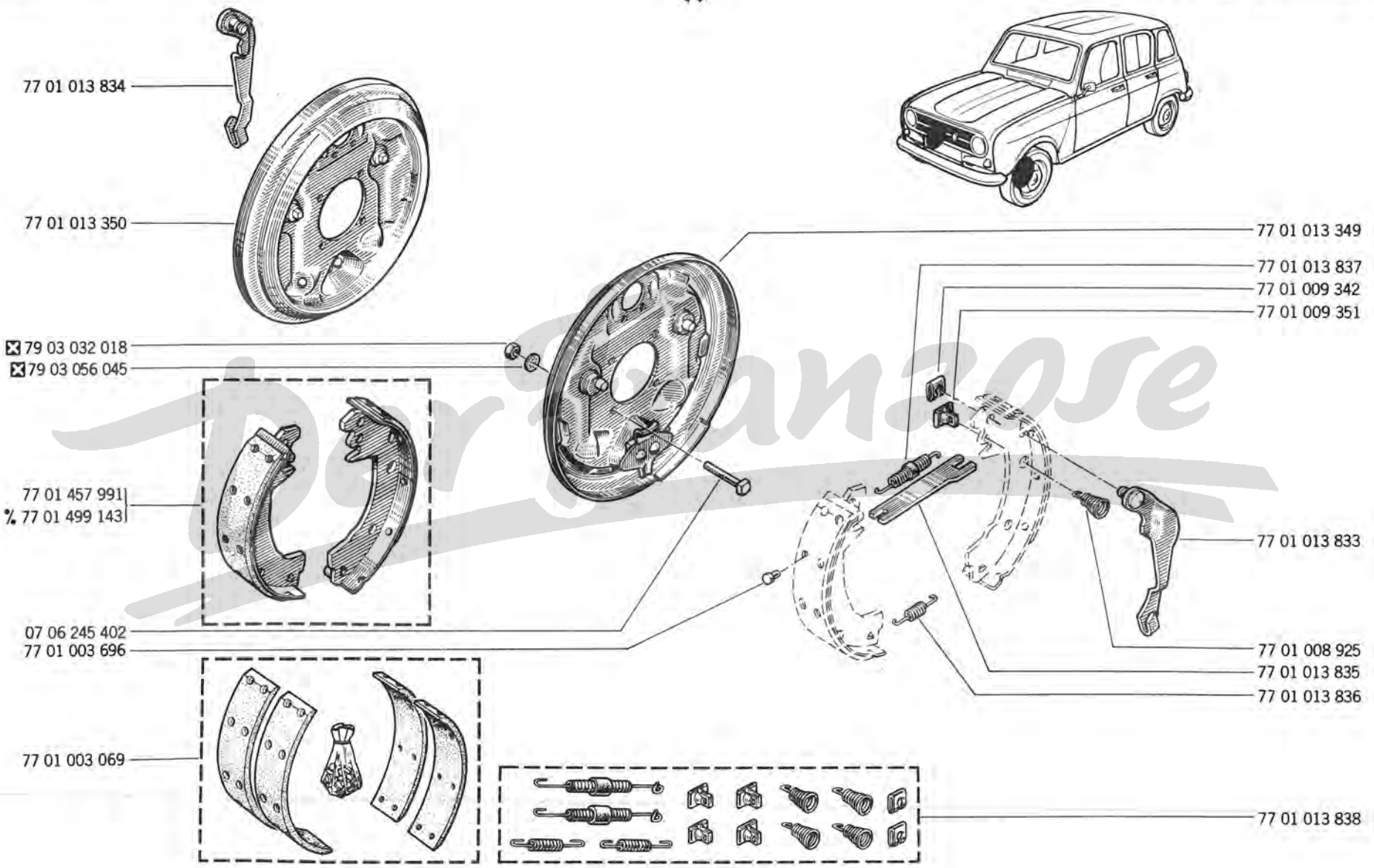
77 01 013 834
77 01 013 350
☒ 79 03 032 018
☒ 79 03 056 045
77 01 457 991
% 77 01 499 143
07 06 245 402
77 01 003 696
77 01 003 069
77 01 013 349
77 01 013 837
77 01 009 342
77 01 009 351
77 01 013 833
77 01 008 925
77 01 013 835
77 01 013 836
77 01 013 838

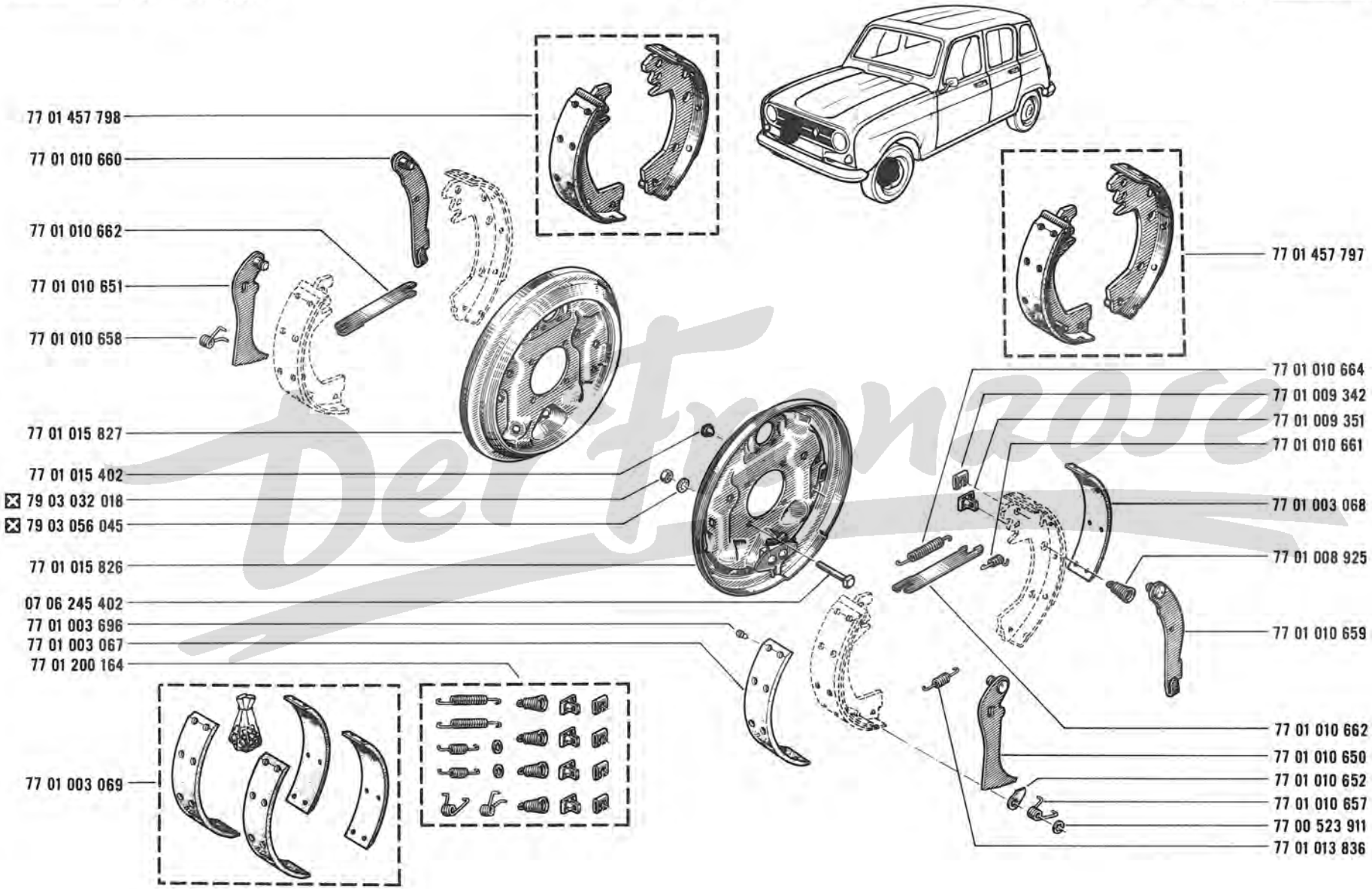

Der Franzose

42.50
A P.R.1005

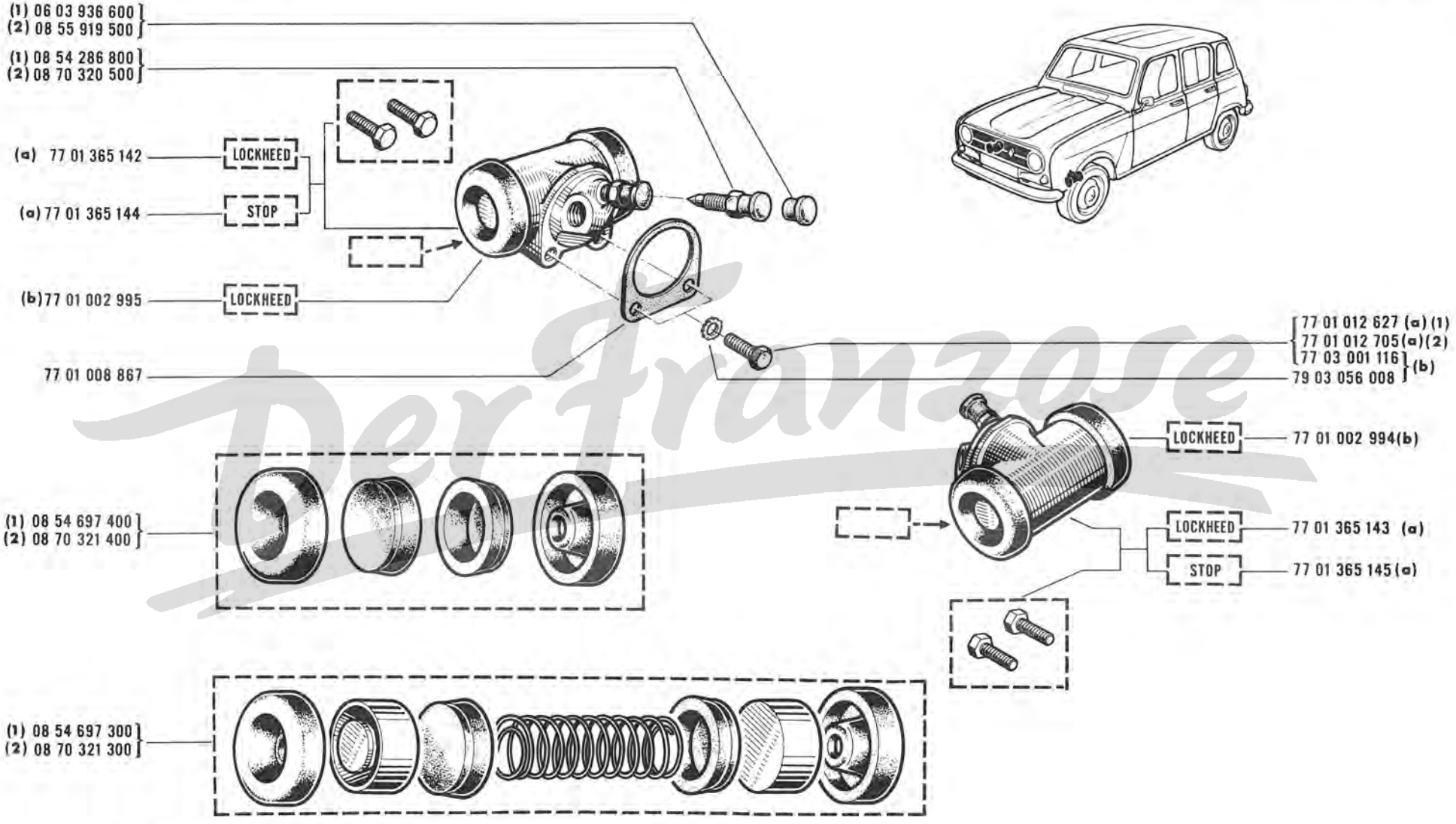

(a)	R 1123	/100/101/102/103/120/121/122/140/144/146/160/166/167/222/260 /265/267/511/560/563/564/565/566/567/600/601/660/863/865 /866
	R 1126	/100
(b)	R 1123	/263/568
	R 1126	/145

(1) ⇲ LOCKHEED

(2) ⇲ STOP

Per Franzese

43.10
A P.R.1005

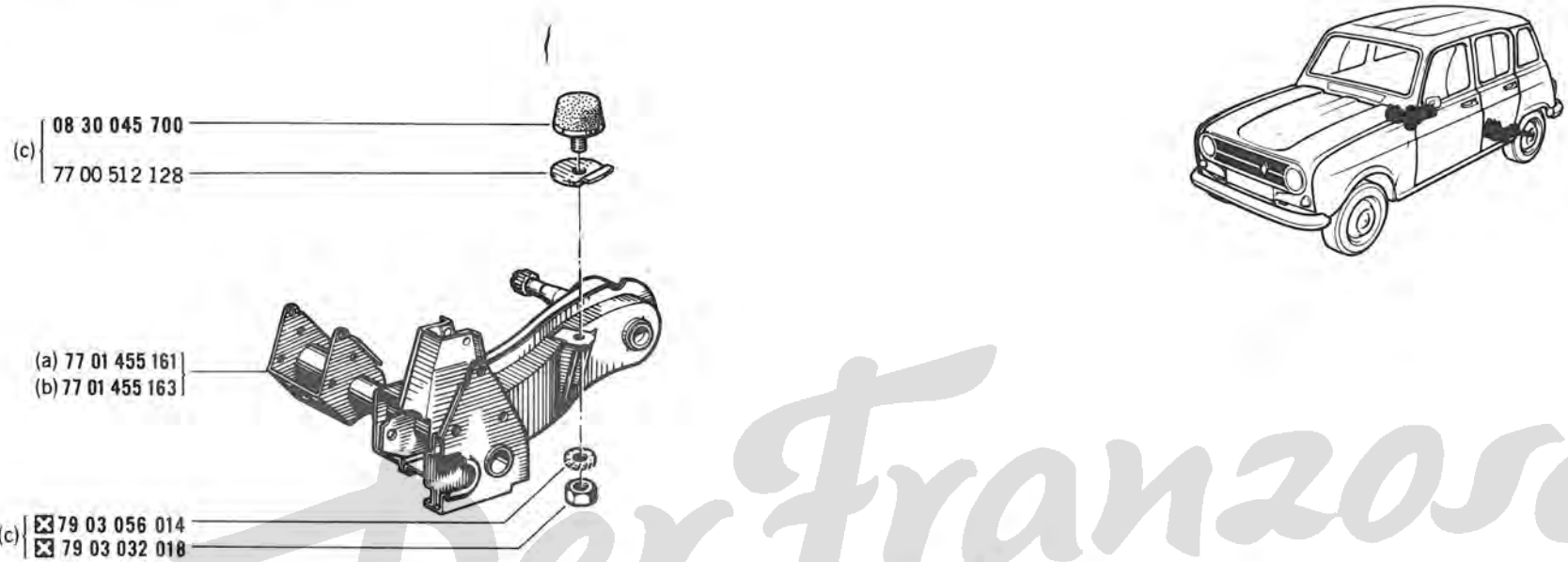

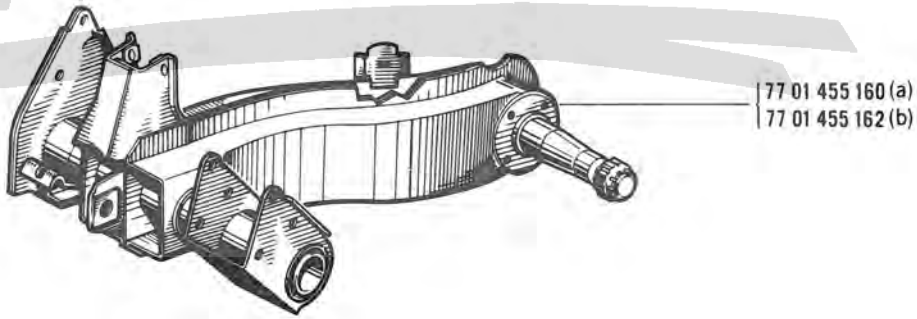

Der Franzose

(a)	R 1123	/100/101/102/103/120/121/144/160/166/222/260/263/265/267/511/560/563/564/565/566/567/568/600/601/660/863/865/866
	R 1126	/100
(b)	R 1123	/122/140/146/167
	R 1126	/145
(c)	R 1123	/222/263/265/267/511/560/563/564/565/566/567/568/863/865/866

43.15
A P.R.1005

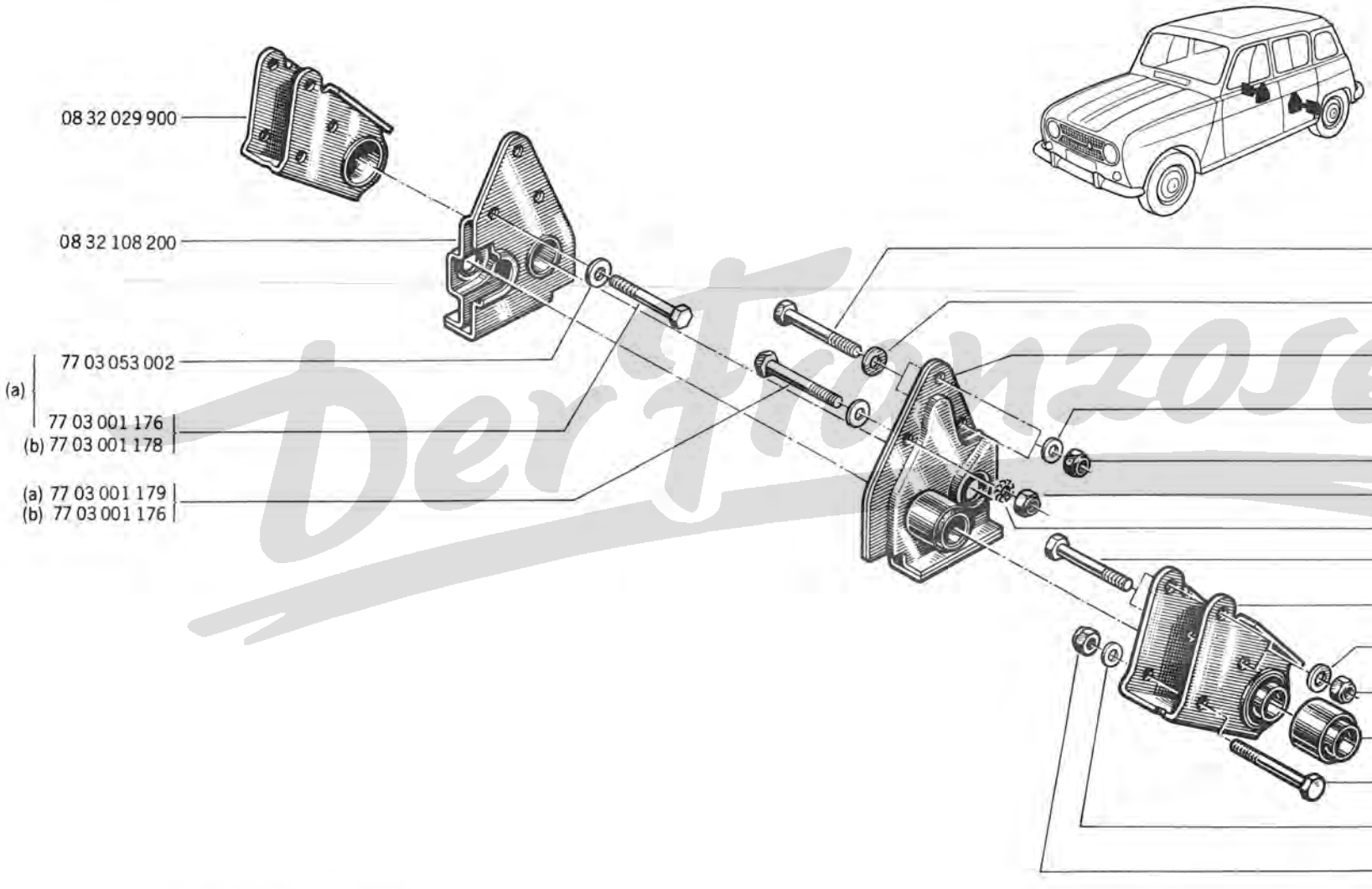

(a) R 1123 , R 1126
(b) R 1123

Der Franzose

43.20
A P.R.1005

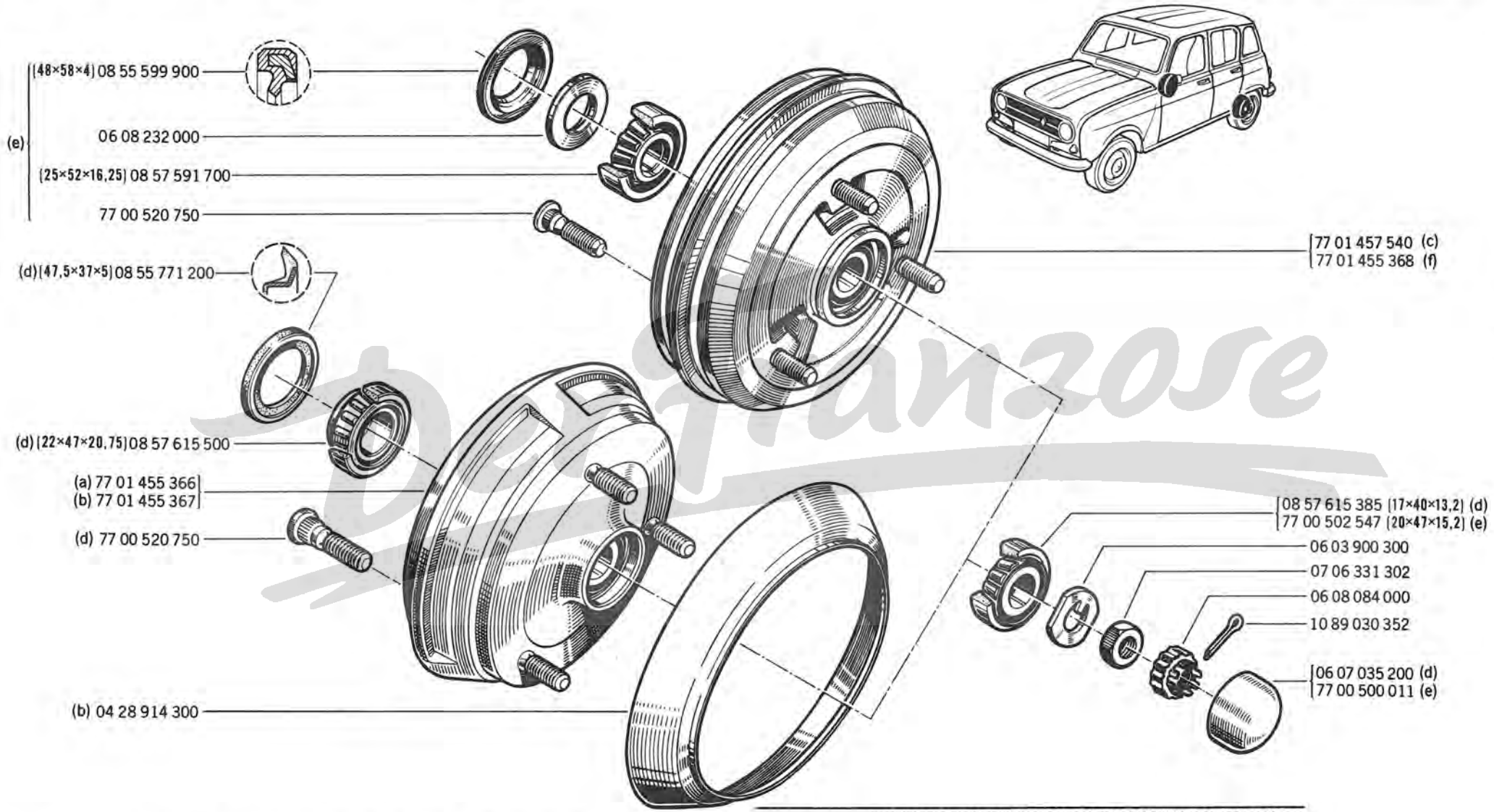

(a)	R 1123	/100/101/102/103/120/121/144/160/166/222/260/263/265/267/600/601/660
	R 1126	/100
(b)	R 1123	/511/560/563/564/565/566/567/568/863/865/866
(c)	R 1123	/122/146/167
	R 1126	/145

(d)	R 1123	/100/101/102/103/120/121/144/160/166/222/260/263/265/267/511 /560/563/564/565/566/567/568/600/601/660/863/865/866
	R 1126	/100
(e)	R 1123	/122/140/146/167
	R 1126	/145
(f)	R 1123	/140

Distanzose

R 1123 /100/101/102/103/120/121/144/160/166/222/260/263/265/267/511/560/563/564/565/566/567/568/600/601/660/863/865/866

R 1126 /100

43.40
A P.R.1005

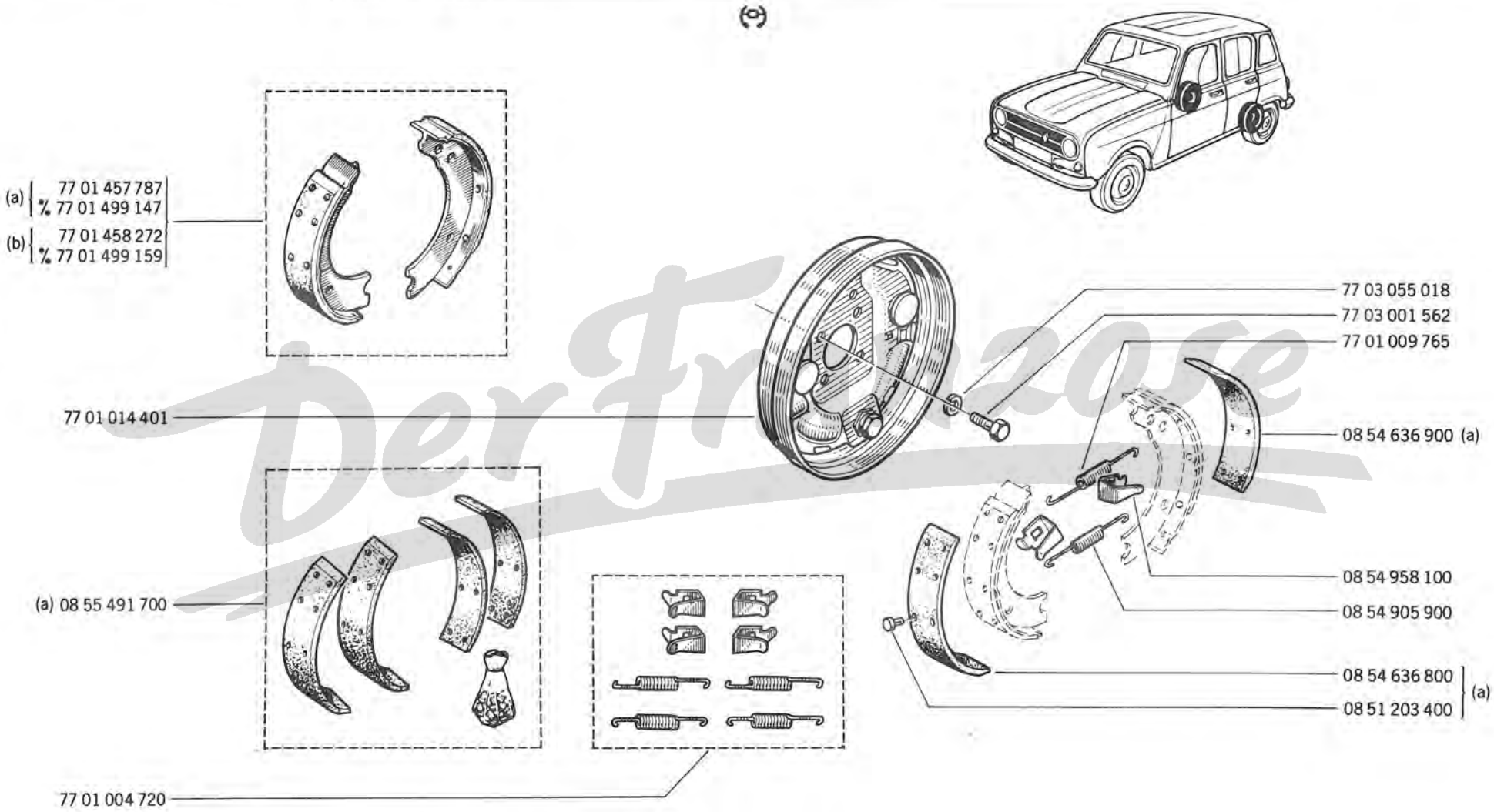

(a)	R 1123	/101/102/103/263/568
(b)	R 1123	/100/120/121/144/160/166/222/260/265/267/511/560/563/564/565/566/567/600/601/660/863/865/866
	R 1126	/100

Der Franzose

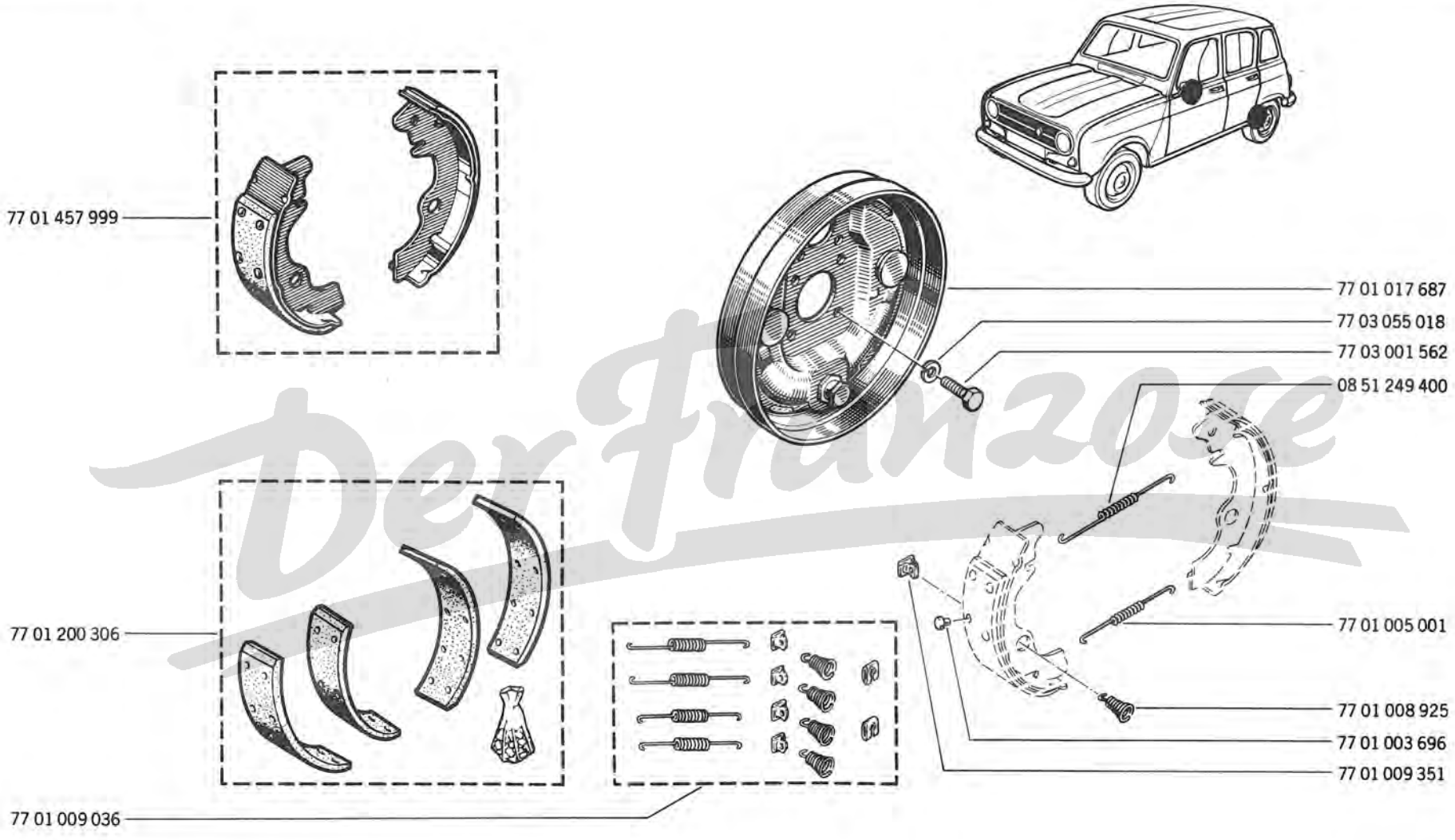

Der Franzose

R 1123 /122/146/167
R 1126 /145

43.42
A P.R.1005

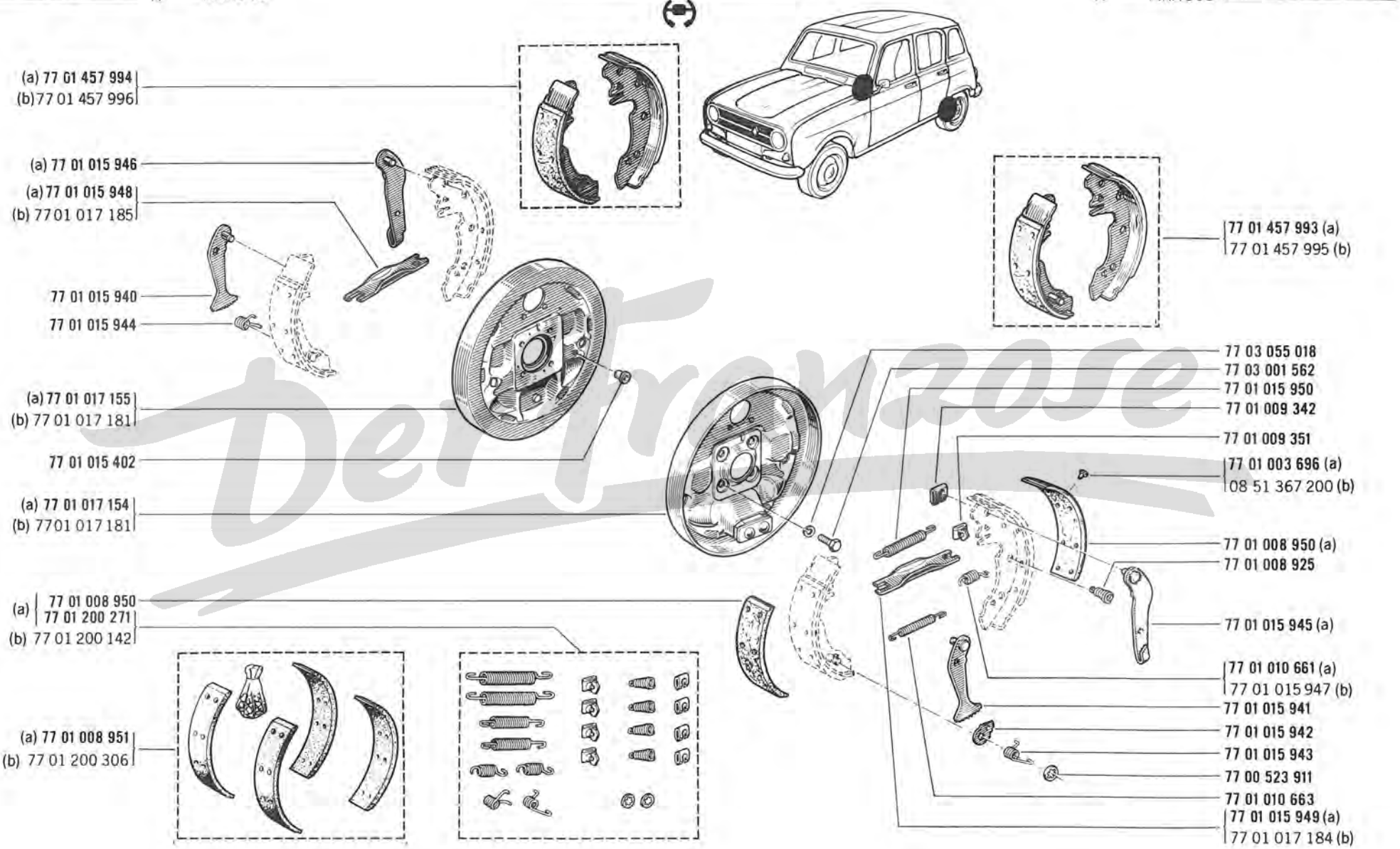

(a)	R 1123 /122/146/167
(b)	R 1126 /145

43.50
A P.R.1005

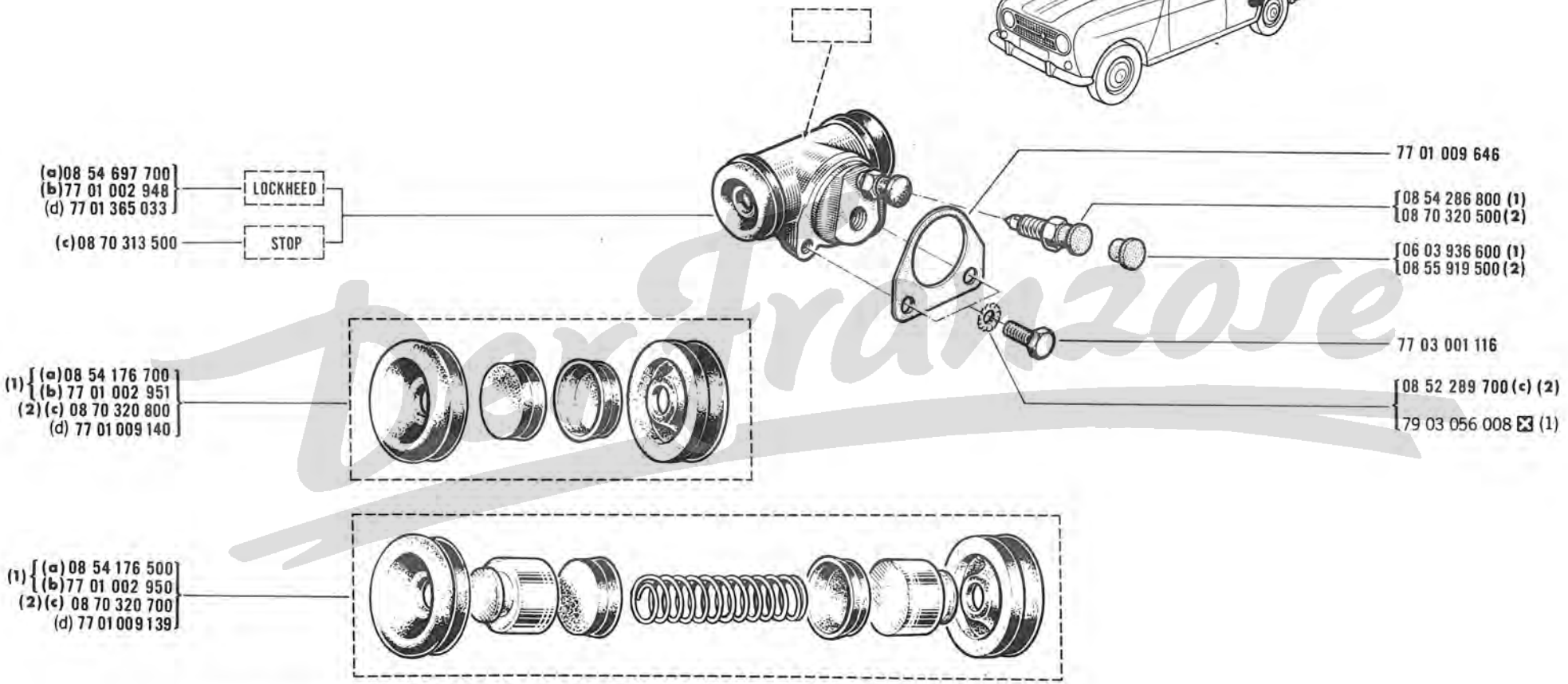

(a)	R 1123	/100/101/102/103/120/121/140/144/160/166/222/260/265/267/511/560 /563/564/565/566/567/568/600/601/660/863/865/866
	R 1126	/100
(b)	R 1123	/263/568
	R 1126	/145
(c)	R 1123	/100/101/102/103/120/121/122/144/160/166/222/260/263/265/267/511 /560/563/564/565/566/567/568/600/601/660/863/865/866
	R 1126	/100
(d)	R 1123	/122/146/167

(1) ⇲	LOCKHEED
(2) ⇲	STOP

Der Franzose

44.01
A P.R.1005

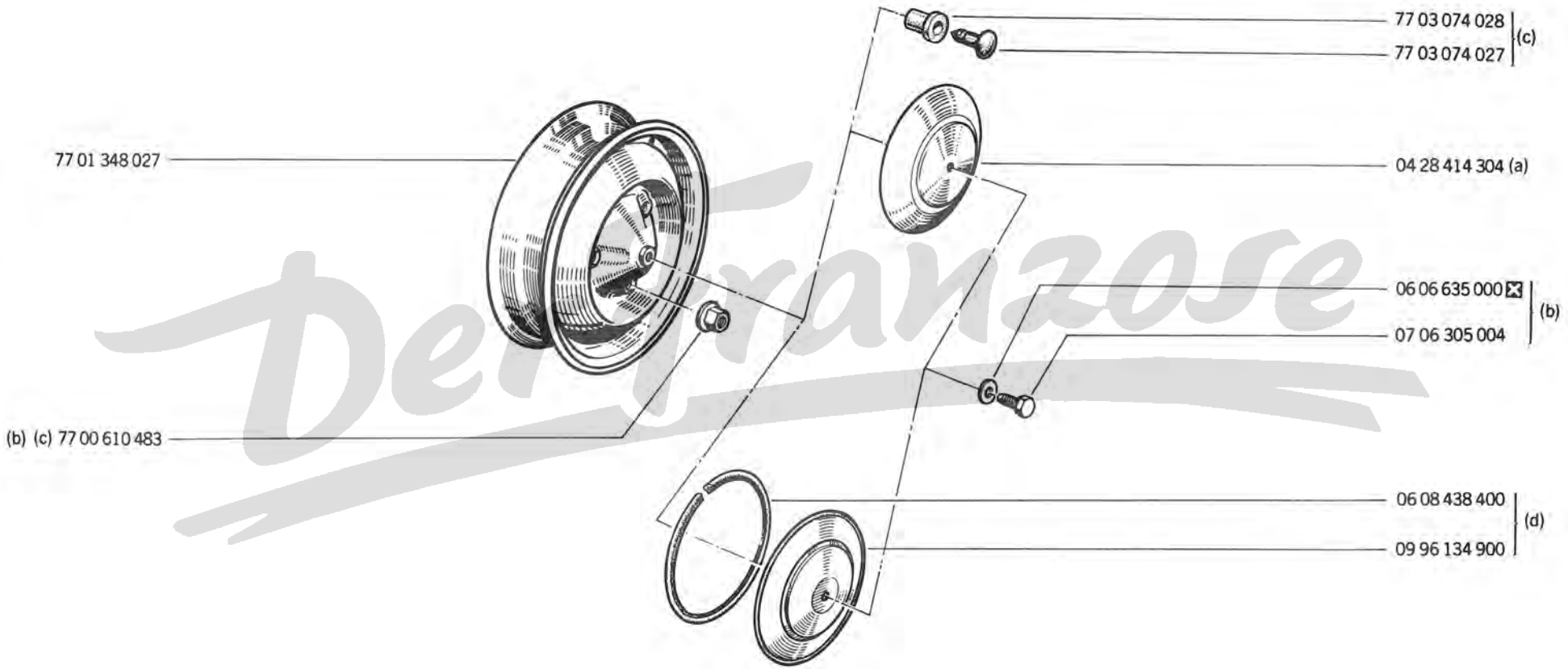

(a)	R 1123	/100/101/102/103/120/121/122/140/144/146/160/166/167/222 /260/263/265/267/600/601
	R 1126	
(b)	R 1123, R 1126	
(c)	R 1123	/100/101/103/120/122/144/146/160/166/222/263/265/267 /560/563/566/567/568/600/660/863/866
	R 1126	
(d)	R 1123	/511/560/563/564/565/566/567/568/863/865/866

44.06
A P.R. ...

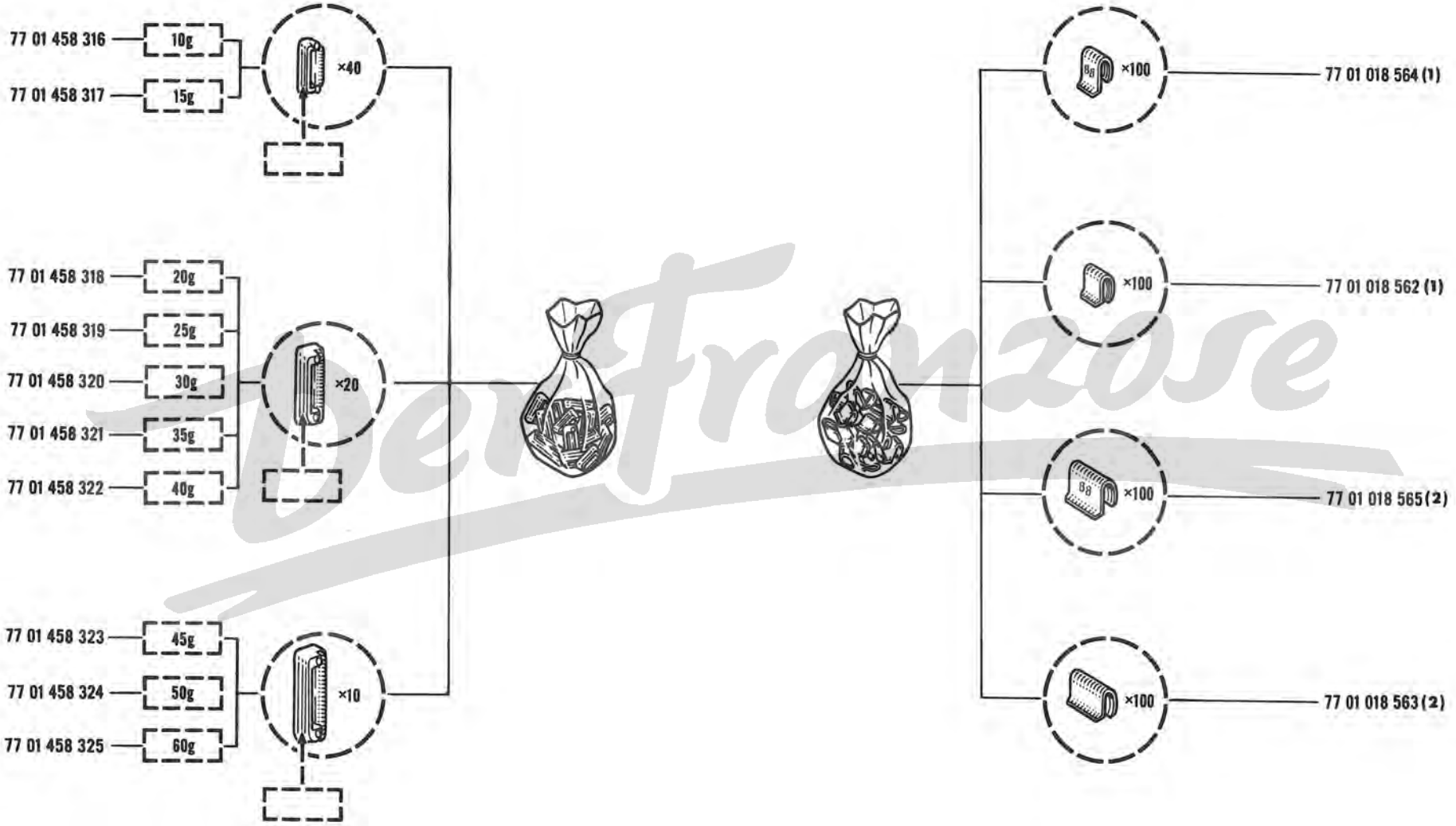

(1) 10g

(2) 15g → 60g

DenFronzose

44.10
A P.R.1005

		R 1123	R 1126
C.E.A.T	135 SR 13 RADIAL VELTRO	×	×
CONTINENTAL	145 SR 13 MS	×	×
	145 SR 13 CONTI . TS 771	×	×
	135 SR 13 (135×330) RADIAL	×	×
	135 SR 13 TS 771	×	×
DUNLOP	135×13 (135×330) SP NVB CWB 441	×	×
	135 SR 13 RADIAL SP CB 94	×	×
	145×13 (145×330) SP CB 68	×	×
	145×13 (145×330) SP NVB CWB 441	×	×
	145 SR 13 RADIAL SP CB 94	×	×
FIRESTONE	135 SR 13 CAVALLINO S 1	×	×
	145 SR 13 CAVALLINO	×	
GOOD YEAR	135 SR 13 RADIAL G 800 S	×	×
	145 SR 13 RADIAL G 800 S	×	×
KLEBER	135×13 (135×330) V10 NEIGE MS	×	×
	135 SR 13 RADIAL V10 S	×	×
	145 SR 13 RADIAL V10 S	×	×
	145 SR 13 V10 S	×	×
	135 HR 13 V10 GT	×	×
MICHELIN	135×13 X AS	×	×
	135×330 (135×13) X STOP	×	×
	145×13 X AS	×	×
	135×13 X M S	×	×
	135×330 (135×13) ZX ZX	×	×
	145×330 (145×13) ZX ZX	×	×
PIRELLI	135 SR 13 RADIAL CINTURATO CF 67	×	×
SEMPERIT	135 SR 13 RADIAL M 301	×	×
UNIROYAL	145 SR 13 RADIAL RALLYE 180 ESR 19	×	×
	135 SR 13 RADIAL M S E	×	×
	135×SR 13 RADIAL RALLYE 180 ESR 19	×	×

50.01
A P.R. 1005

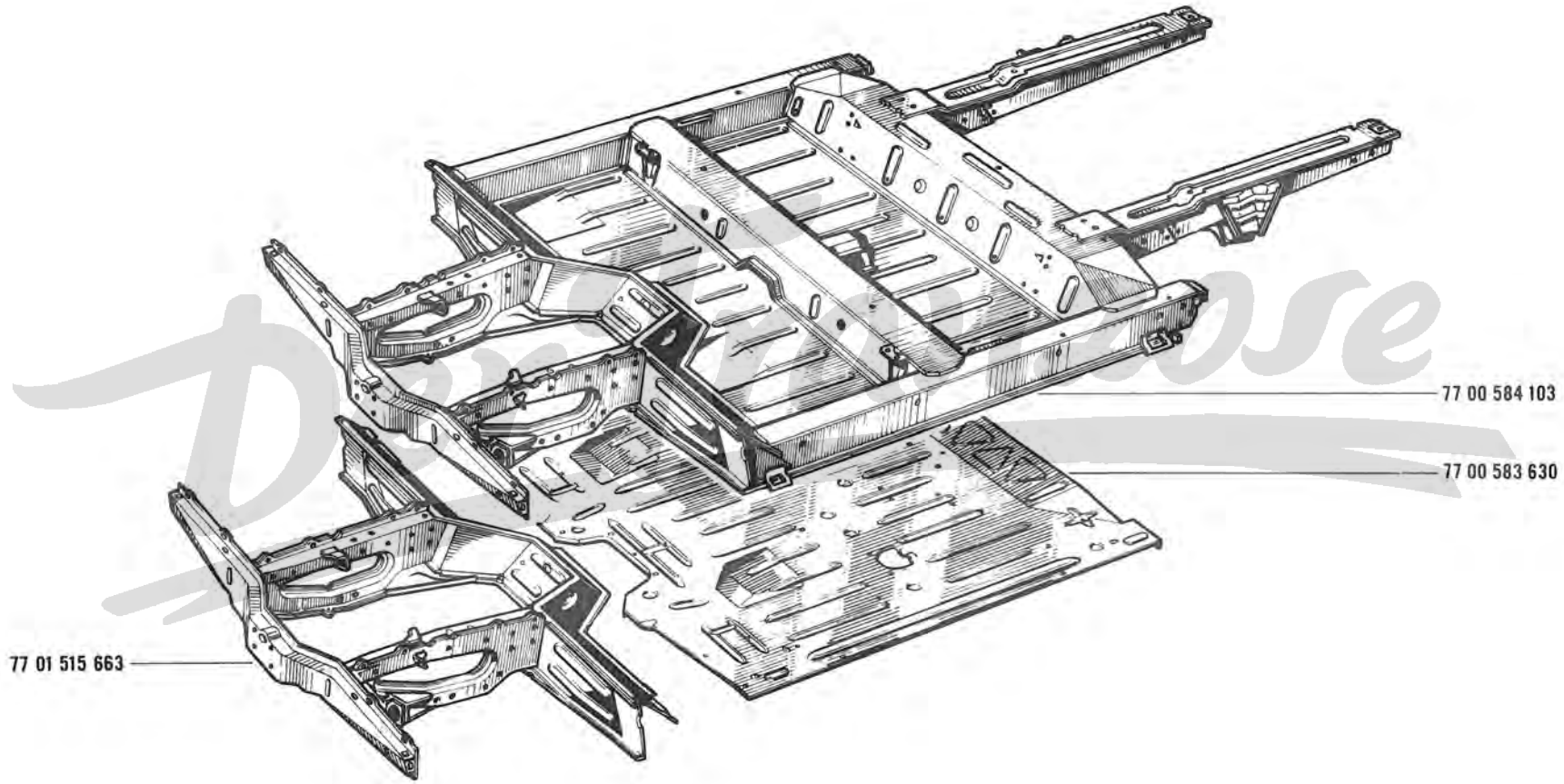

50.05
A P.R.1005

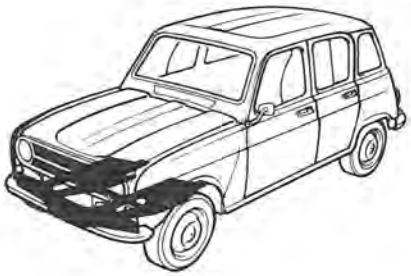

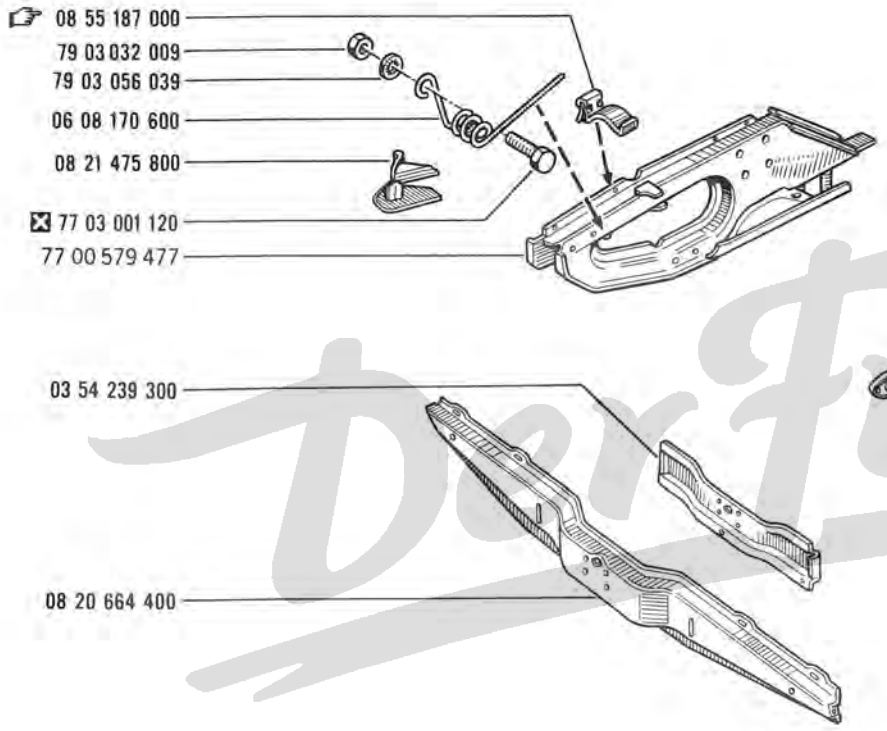

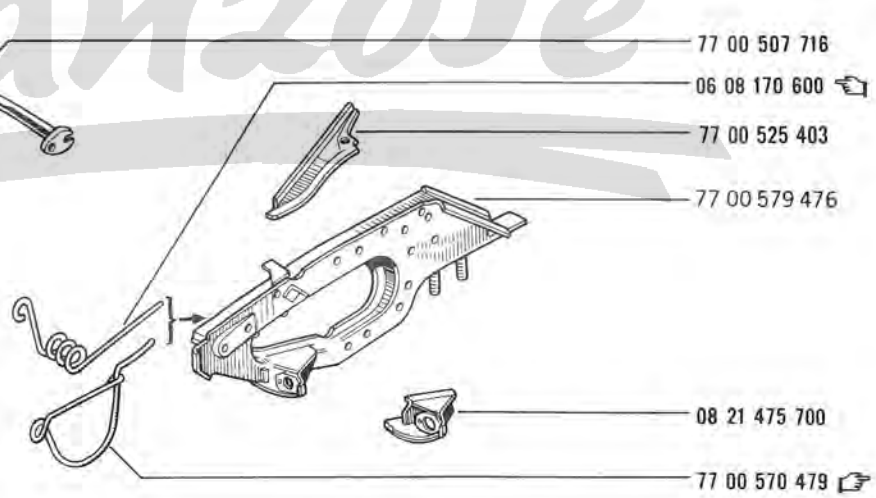

DerFranzose

50.10
A P.R.1005

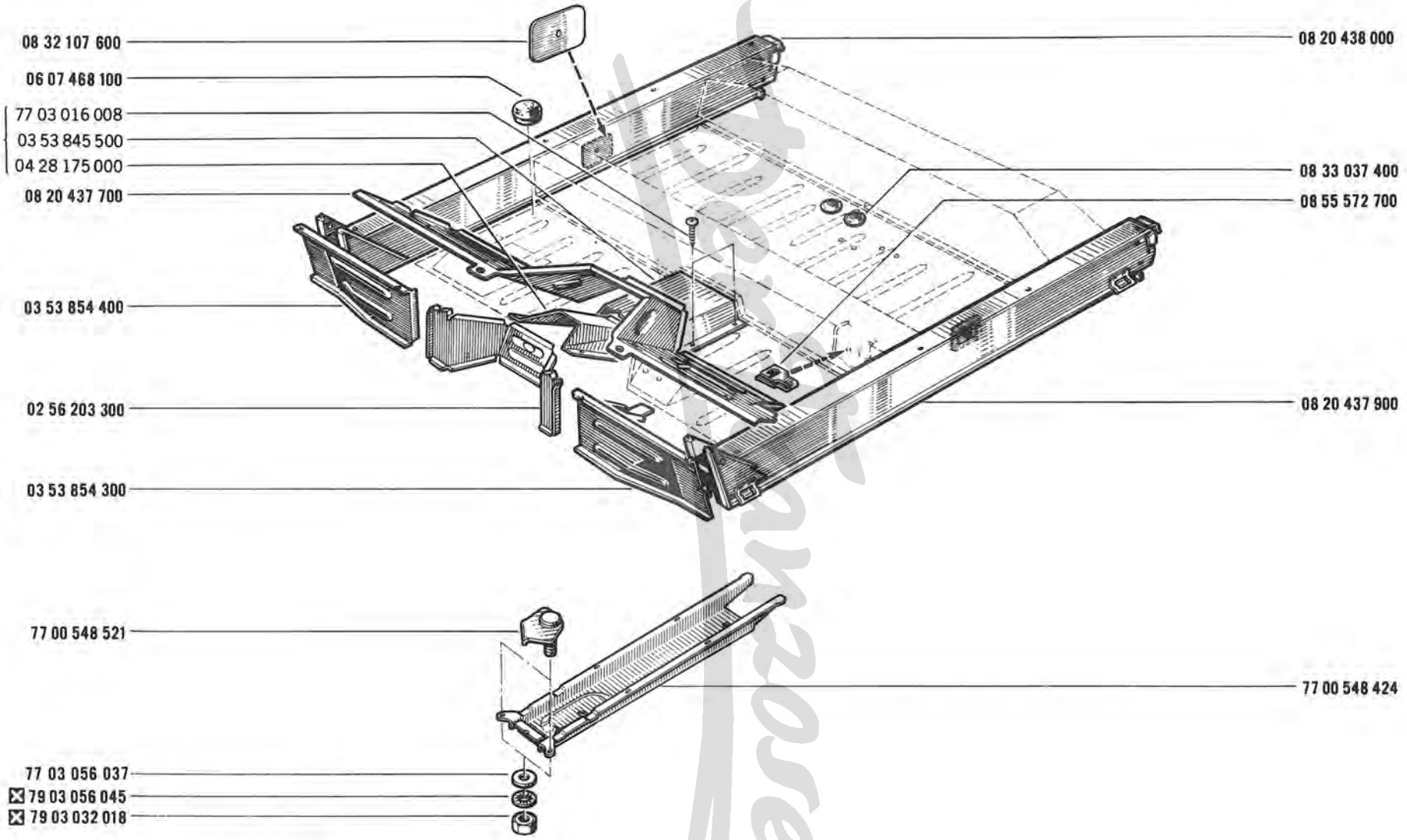

(a) R 1123 /140/144/146
R 1126 /145

50.15
A P.R.1005

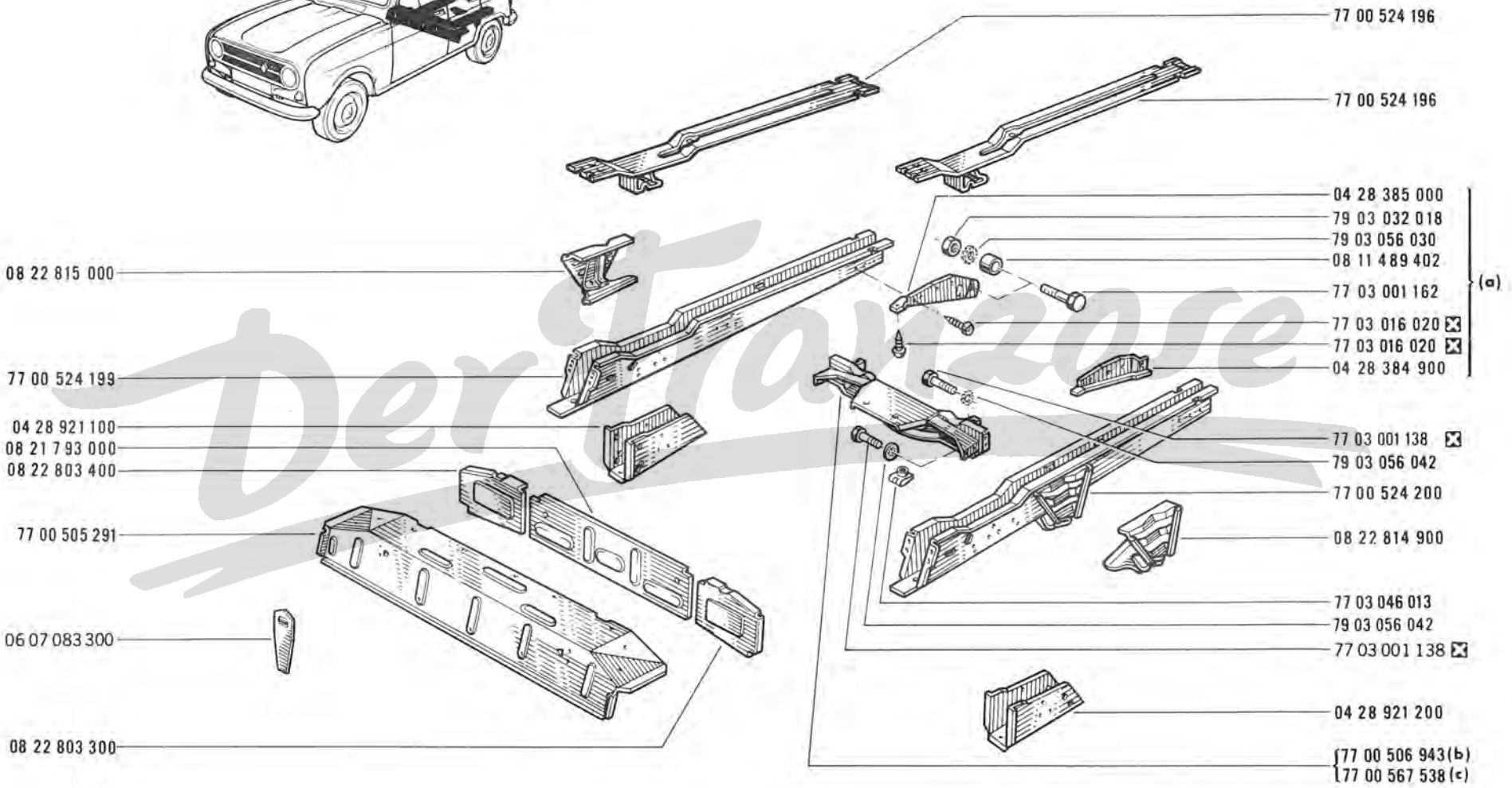

Der Traktore

(a)	R 1123 /511/560/563/564/565/566/567/568/863/865/866
(b)	R 1123 ⊿ /120 R 1126
(c)	R 1123 /120

51.01
A P.R.1005

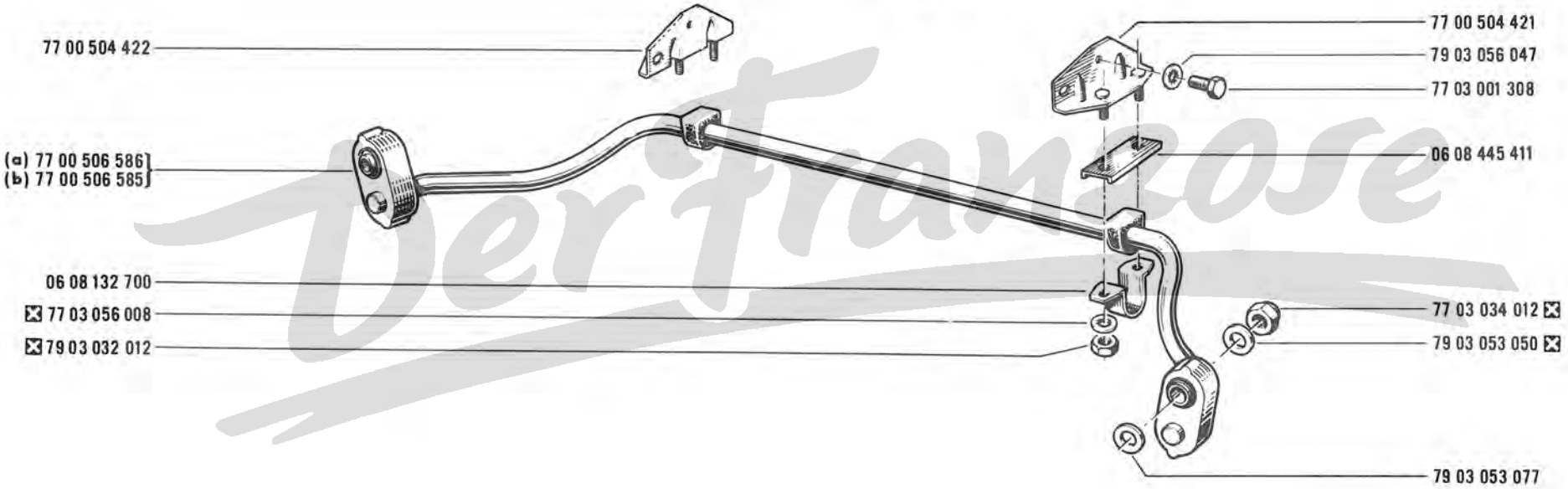

Der Franzose

(a)	R 1123	/100/101/102/103/120/121/122/140/144/146/160/166/167/600/601/660
	R 1126	
(b)	R 1123	/222/260/263/265/267/511/560/563/564/565/566/567/568/863/865/866

R 1123 /160/166/167/222/260/263/265/267/511/560/563
/564/565/566/567/568/863/865/866

51.02
A P.R.1005

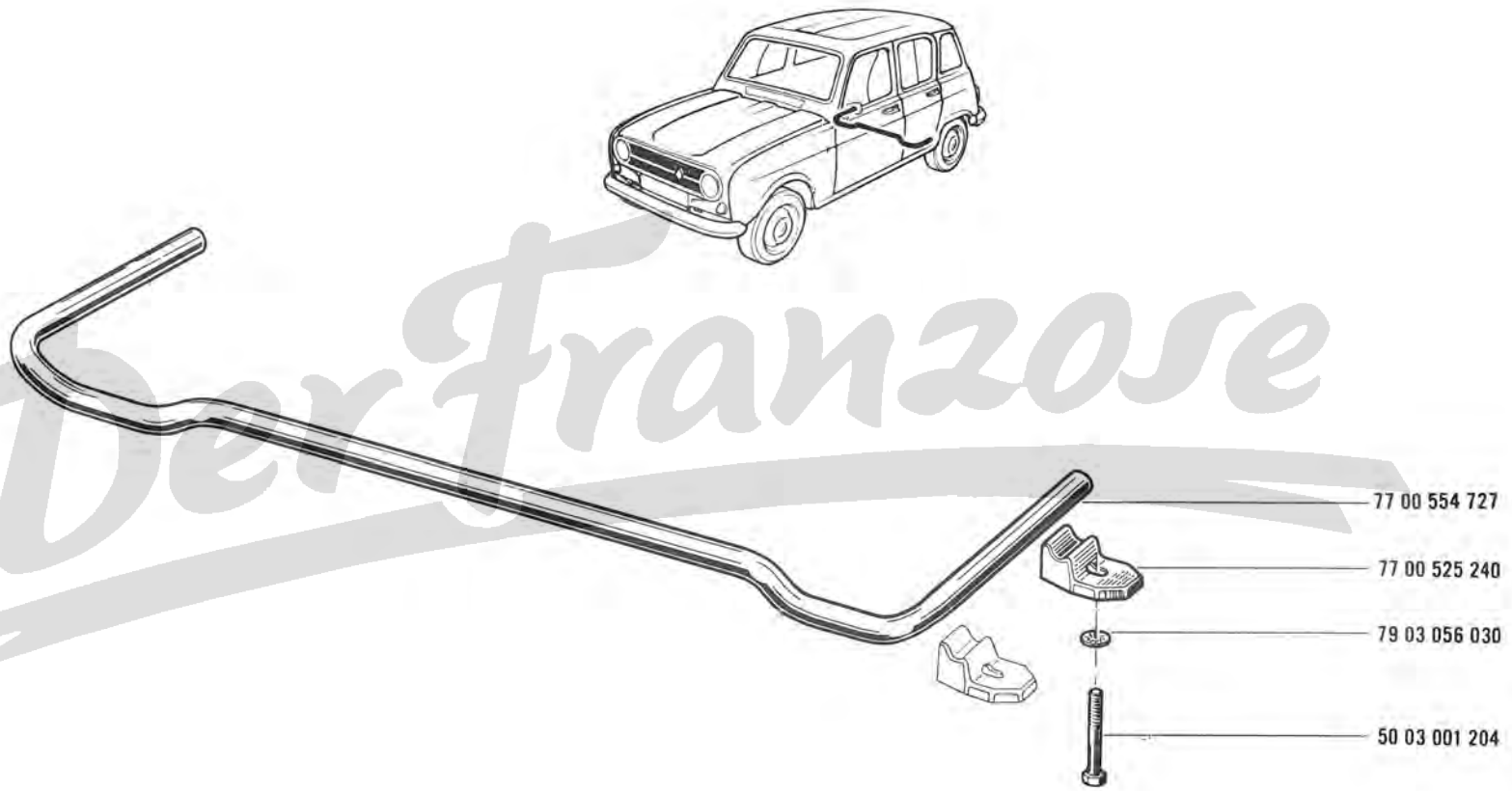

DerFranzose

51.05
A P.R.1005

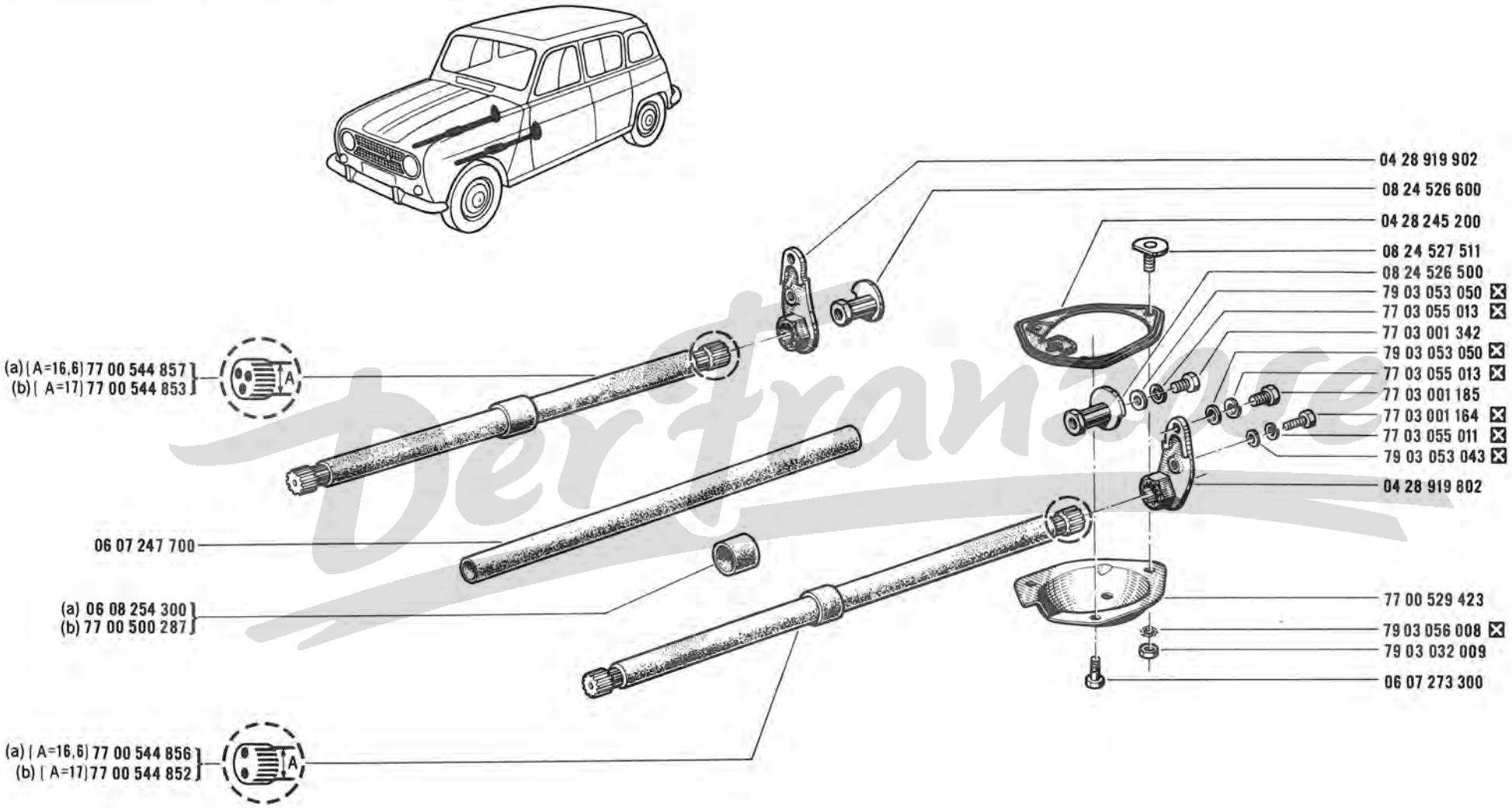

(a)	R 1123	/100/101/102/103/120/121/122/140/144/146/160/166 /167/222/260/263/265/267/600/601/660
	R 1126	
(b)	R 1123	/511/560/563/564/565/566/567/568/863/865/866

Der France

51.10
A P.R.1005

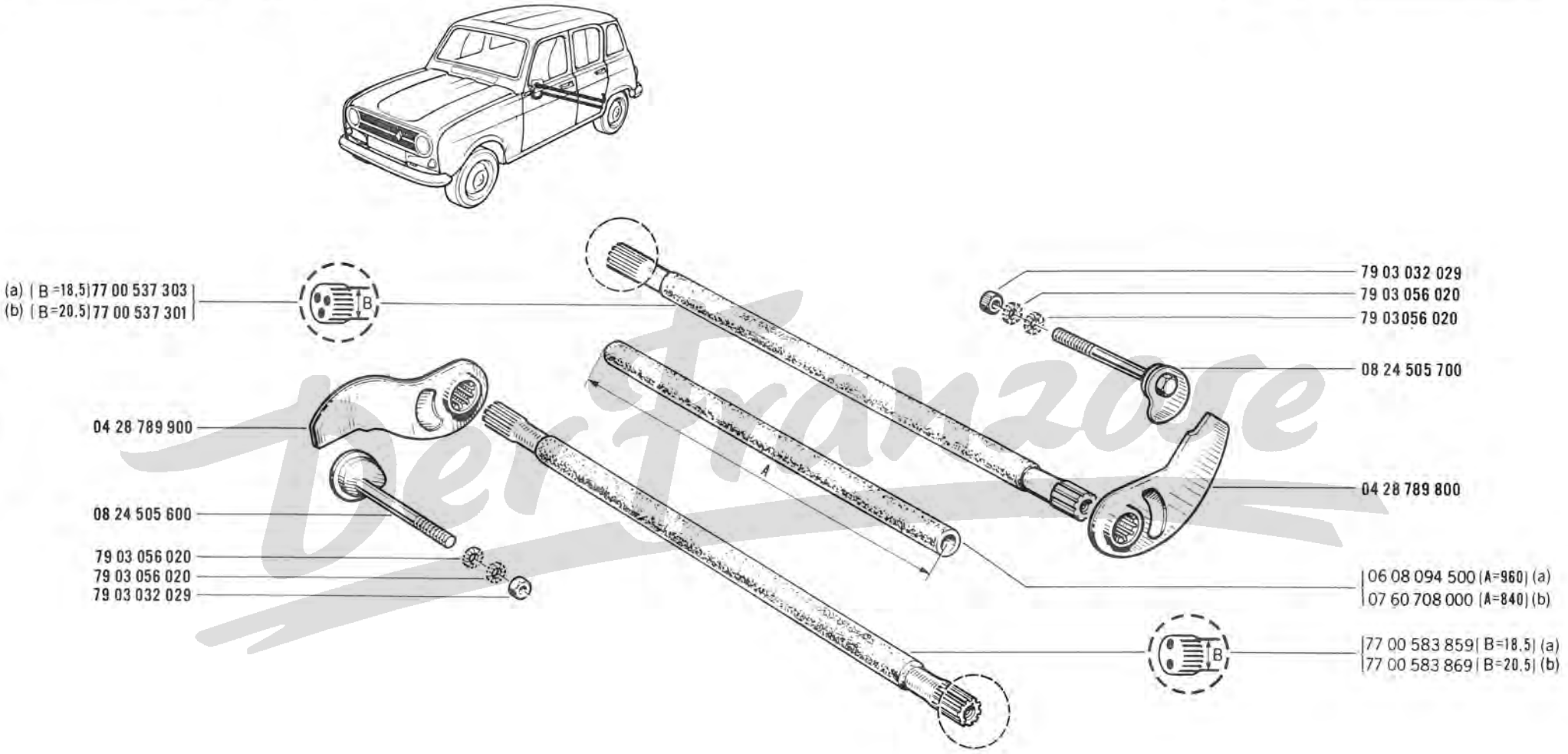

(a)	R 1123	/100/101/102/103/120/121/122/140/144/146/160/166/167 /222/260/263/265/267/600/601/660
	R 1126	
(b)	R 1123	/511/560/563/564/565/566/567/568/863/865/866

51.40
A P.R.1005

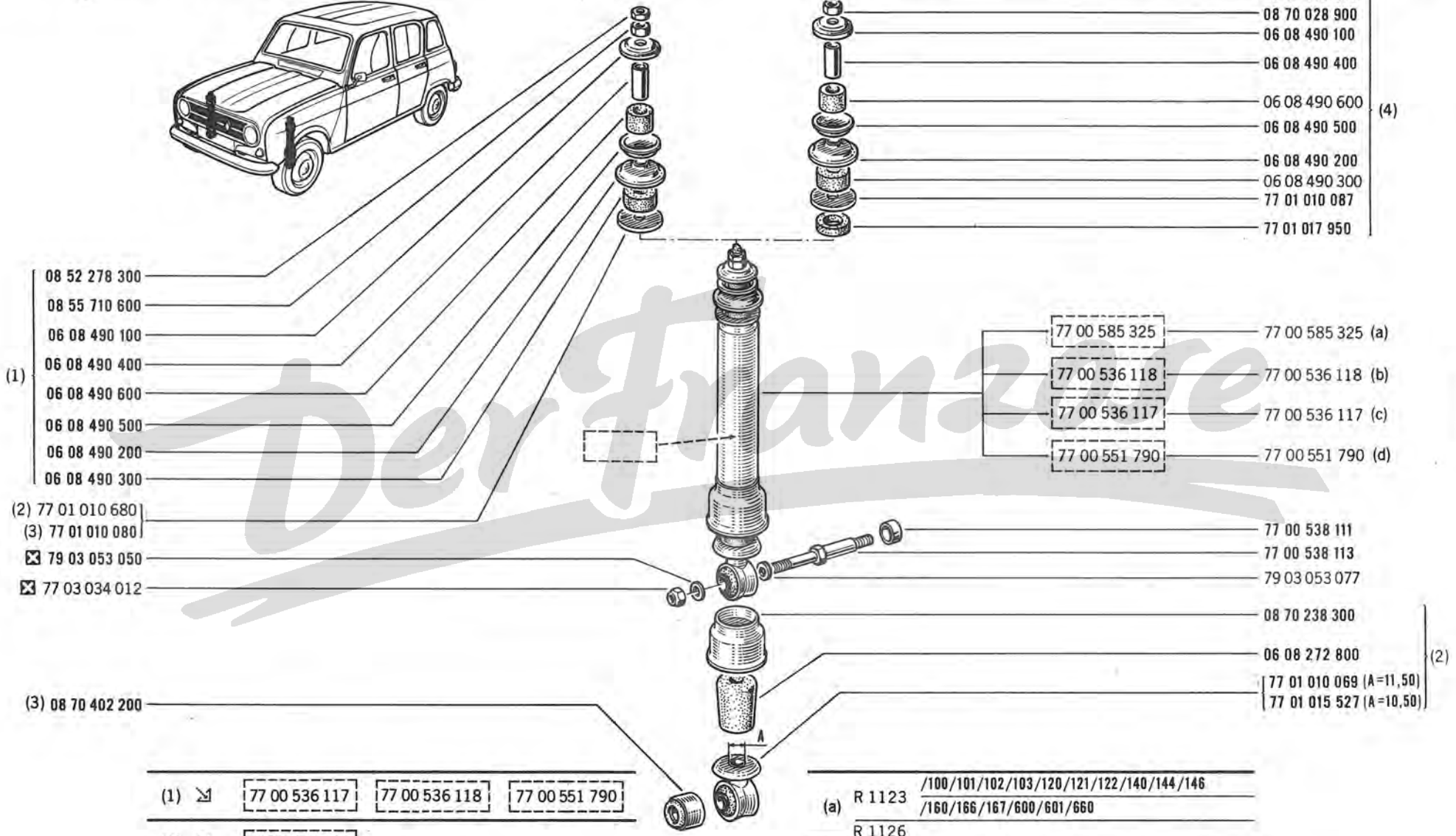

(1) ⇲	77 00 536 117	77 00 536 118	77 00 551 790	
(2) ⇲	77 00 551 790			
(3) ⇲	77 00 536 117	77 00 536 118		
(4) ⇲	77 00 585 325			

(a)	R 1123	/100/101/102/103/120/121/122/140/144/146 /160/166/167/600/601/660
	R 1126	
(b)	R 1123	/222/260/263/265/267
(c)	R 1123	/511/560/563/564/565/566/567/568/863/865/866
(d)	R 1123	/100/101/102/103/120/121/122 /140/600/601/660
	R 1126	

Der Franzose

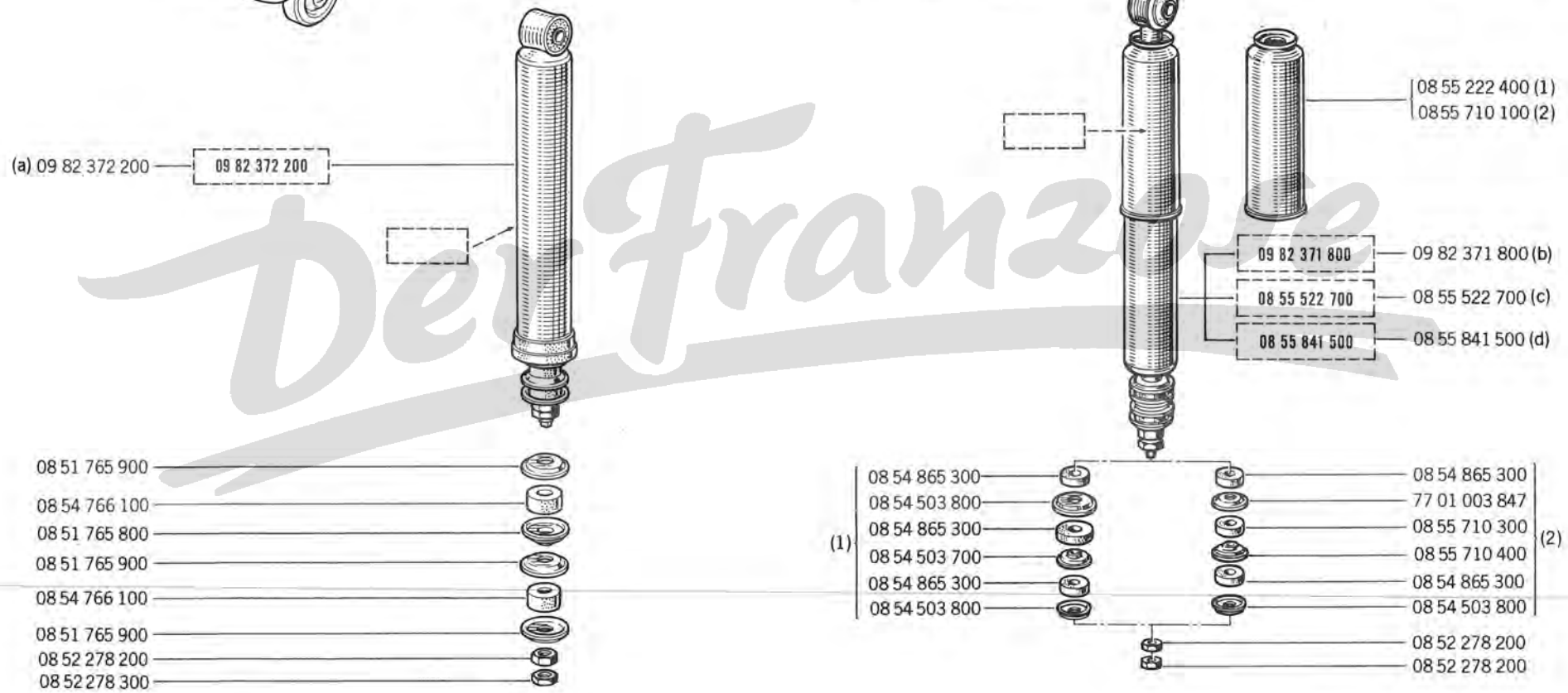

(a)	R 1123	/100/101/102/103/120/144/146/600/601/660
	R 1126	
(b)	R 1123	/100/101/102/103/120/121/122 /140/160/166/167/600/601/660
	R 1126	

(c)	R 1123	/222/260/263/265/267
(d)	R 1123	/511/560/563/564/565/566 /567/568/863/865/866

(1) ⇲	09 82 371 800	
(2) ⇲	08 55 522 700	08 55 841 500

DeFranzose

51.60
A P.R.1005

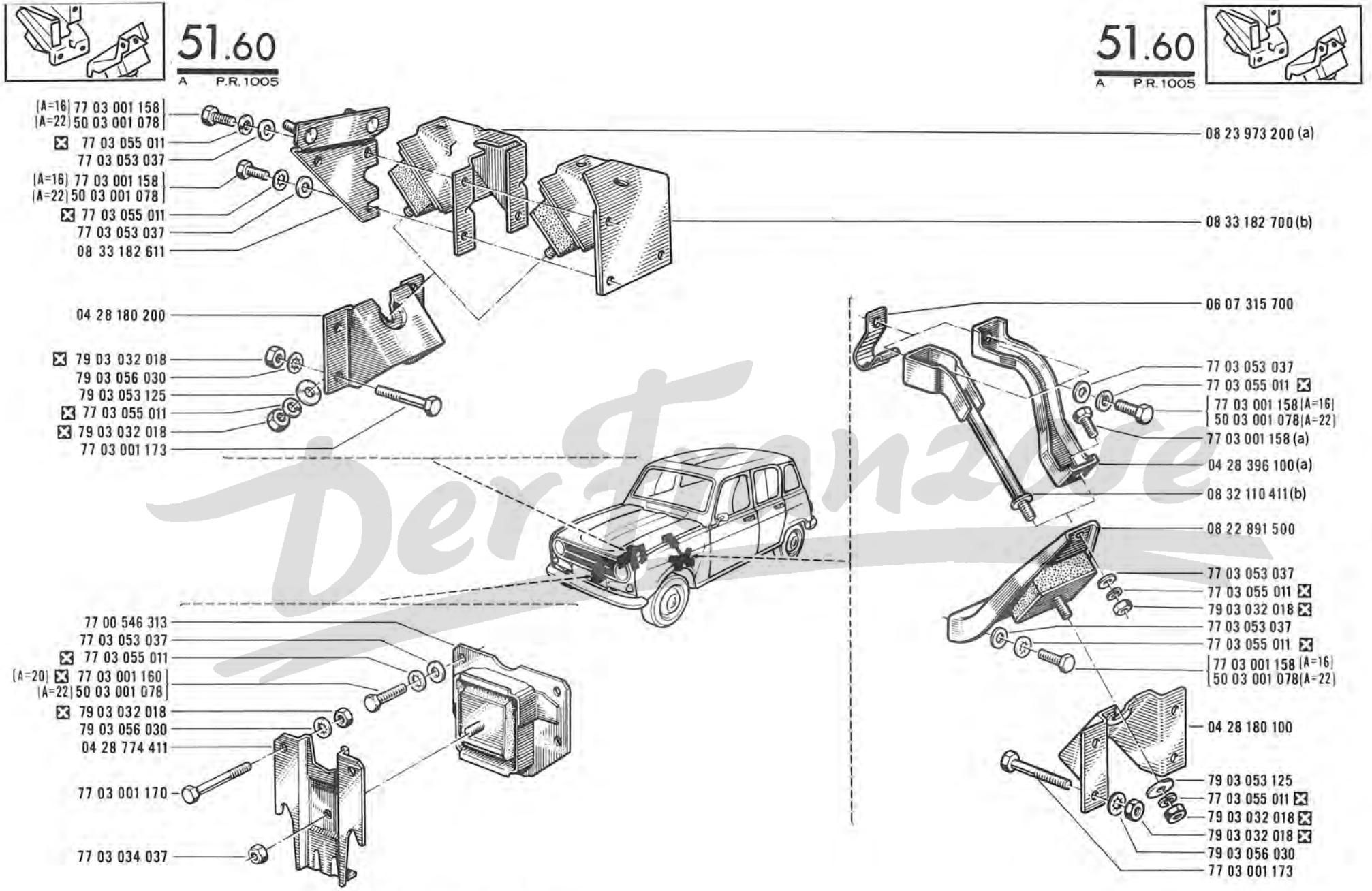

(a)	R 1123	/100/101/102/103/120/121/122/140/144/146 /160/166/167/222/260/263/265/267/600/601/660
	R 1126	
(b)	R 1123	/511/560/563/564/565/566/567/568/863/865/866

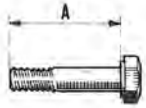

Der Franzose

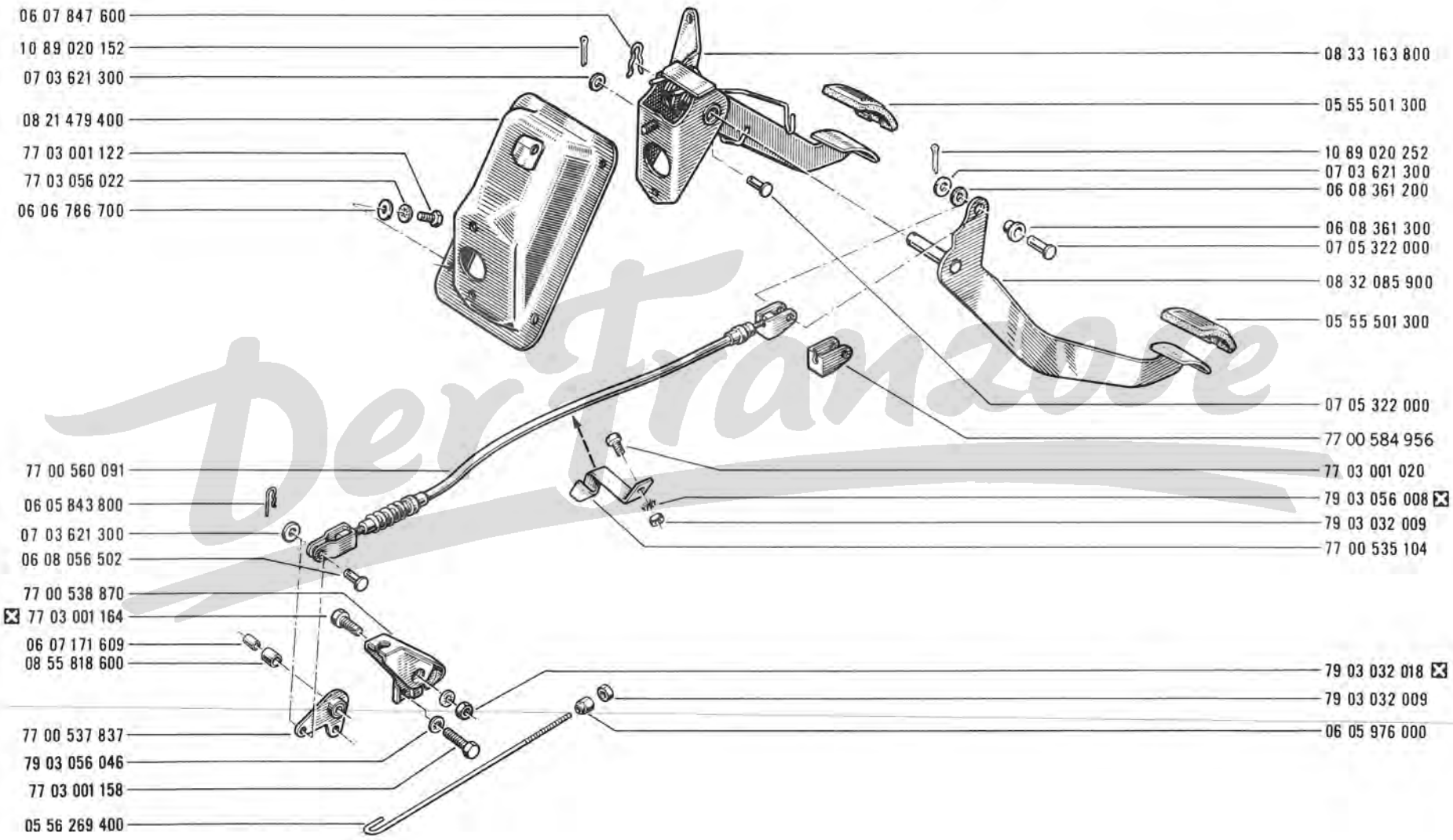

DerFranzose

R 1123 /100/122/140/146/166/167/566
R 1126

58.10
A P.R.1005

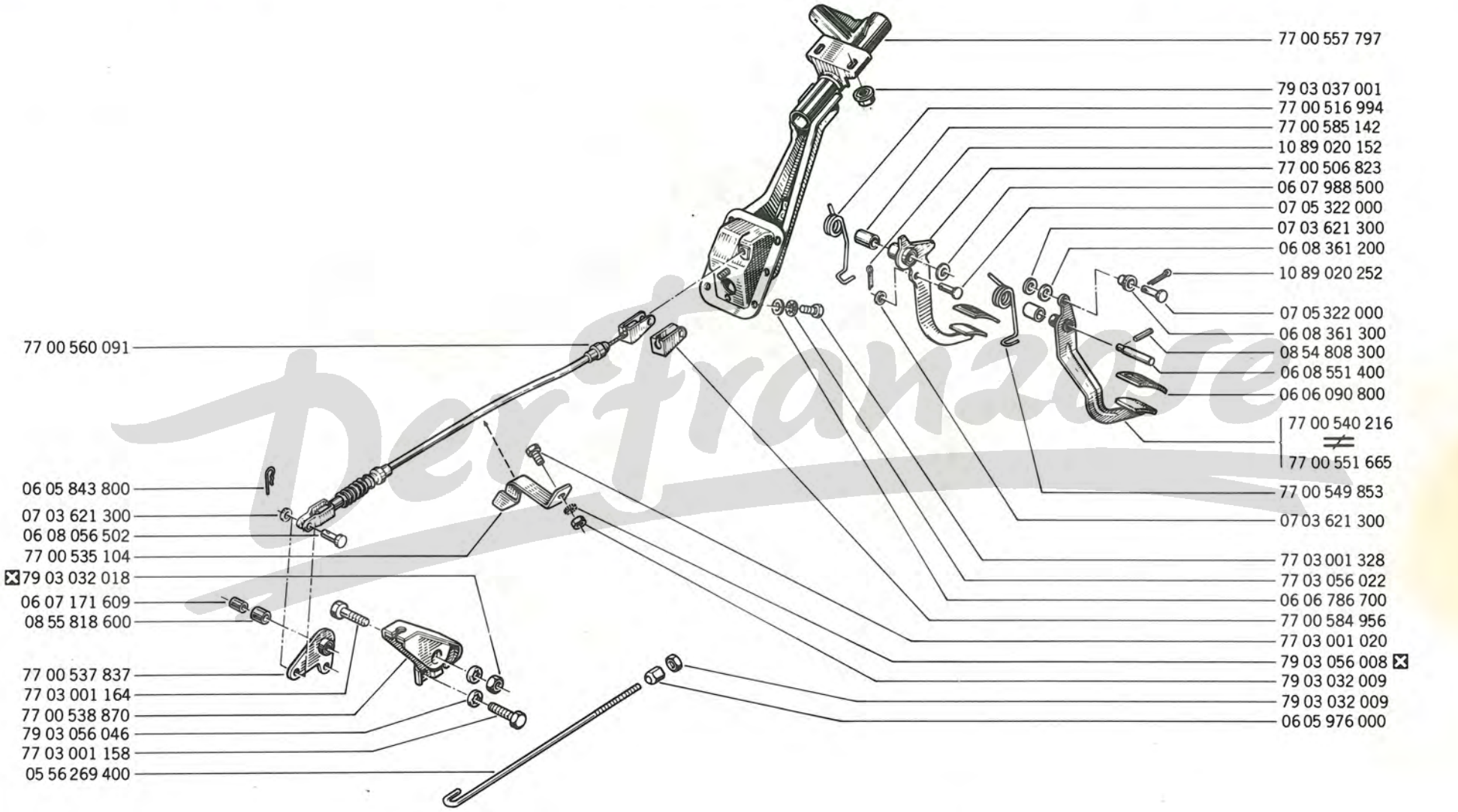

Der Franzose

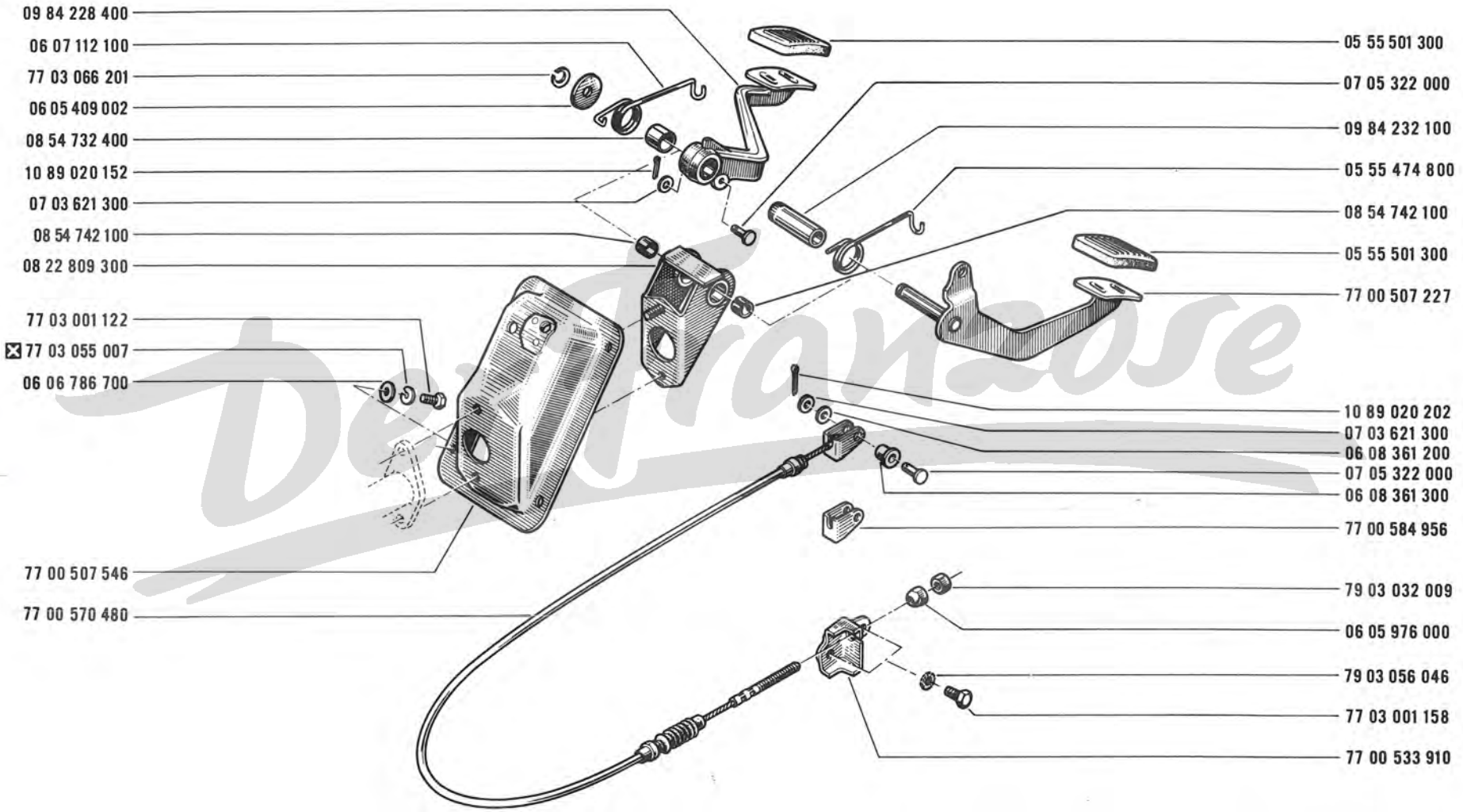
09 84 228 400
06 07 112 100
77 03 066 201
06 05 409 002
08 54 732 400
10 89 020 152
07 03 621 300
08 54 742 100
08 22 809 300
77 03 001 122
77 03 055 007
06 06 786 700
77 00 507 546
77 00 570 480
05 55 501 300
07 05 322 000
09 84 232 100
05 55 474 800
08 54 742 100
05 55 501 300
77 00 507 227
10 89 020 202
07 03 621 300
06 08 361 200
07 05 322 000
06 08 361 300
77 00 584 956
79 03 032 009
06 05 976 000
79 03 056 046
77 03 001 158
77 00 533 910

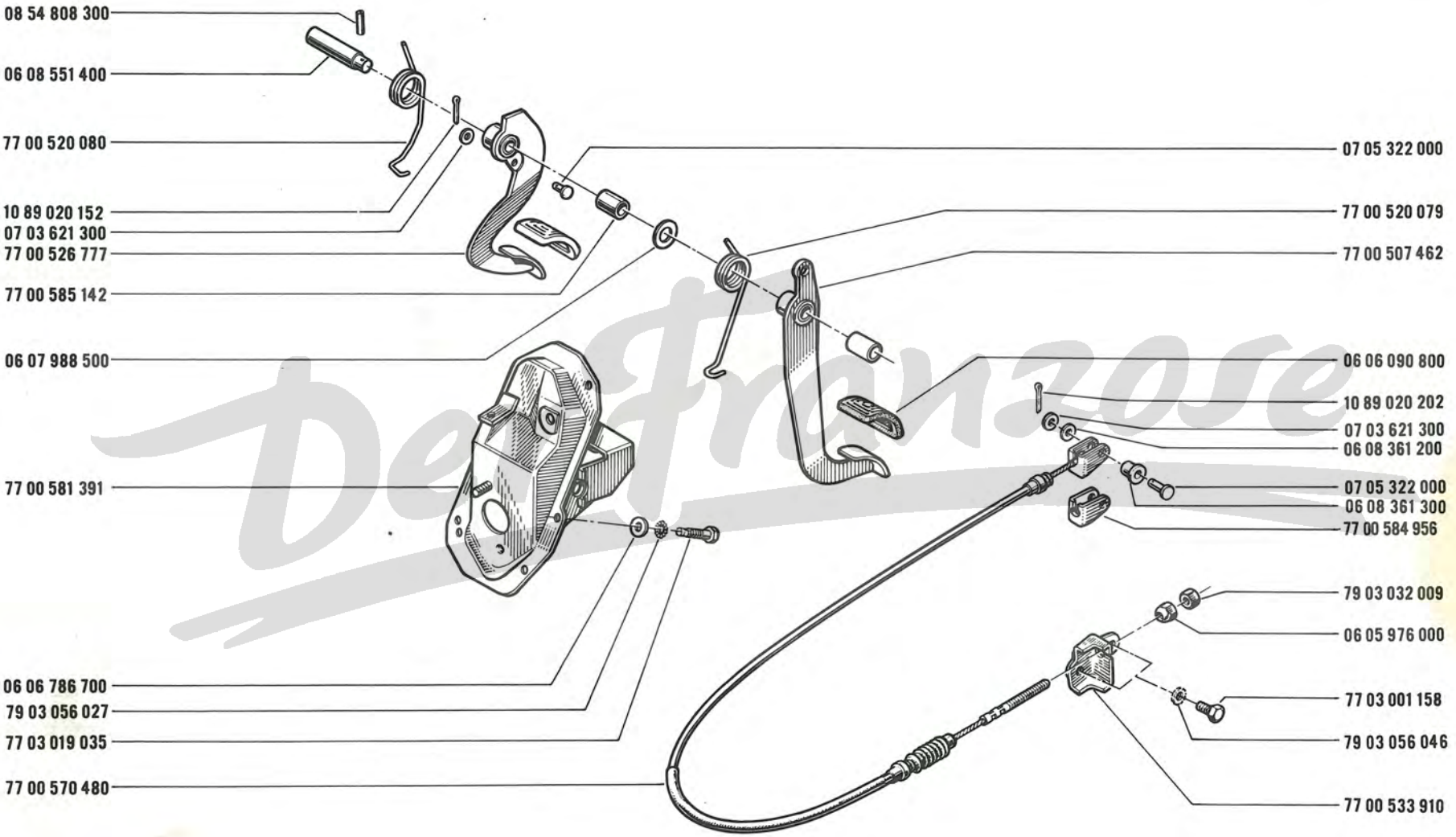
08 54 808 300
06 08 551 400
77 00 520 080
10 89 020 152
07 03 621 300
77 00 526 777
77 00 585 142
06 07 988 500
77 00 581 391
06 06 786 700
79 03 056 027
77 03 019 035
77 00 570 480
07 05 322 000
77 00 520 079
77 00 507 462
06 06 090 800
10 89 020 202
07 03 621 300
06 08 361 200
07 05 322 000
06 08 361 300
77 00 584 956
79 03 032 009
06 05 976 000
77 03 001 158
79 03 056 046
77 00 533 910

Defranzose

58.20
A P.R.1005

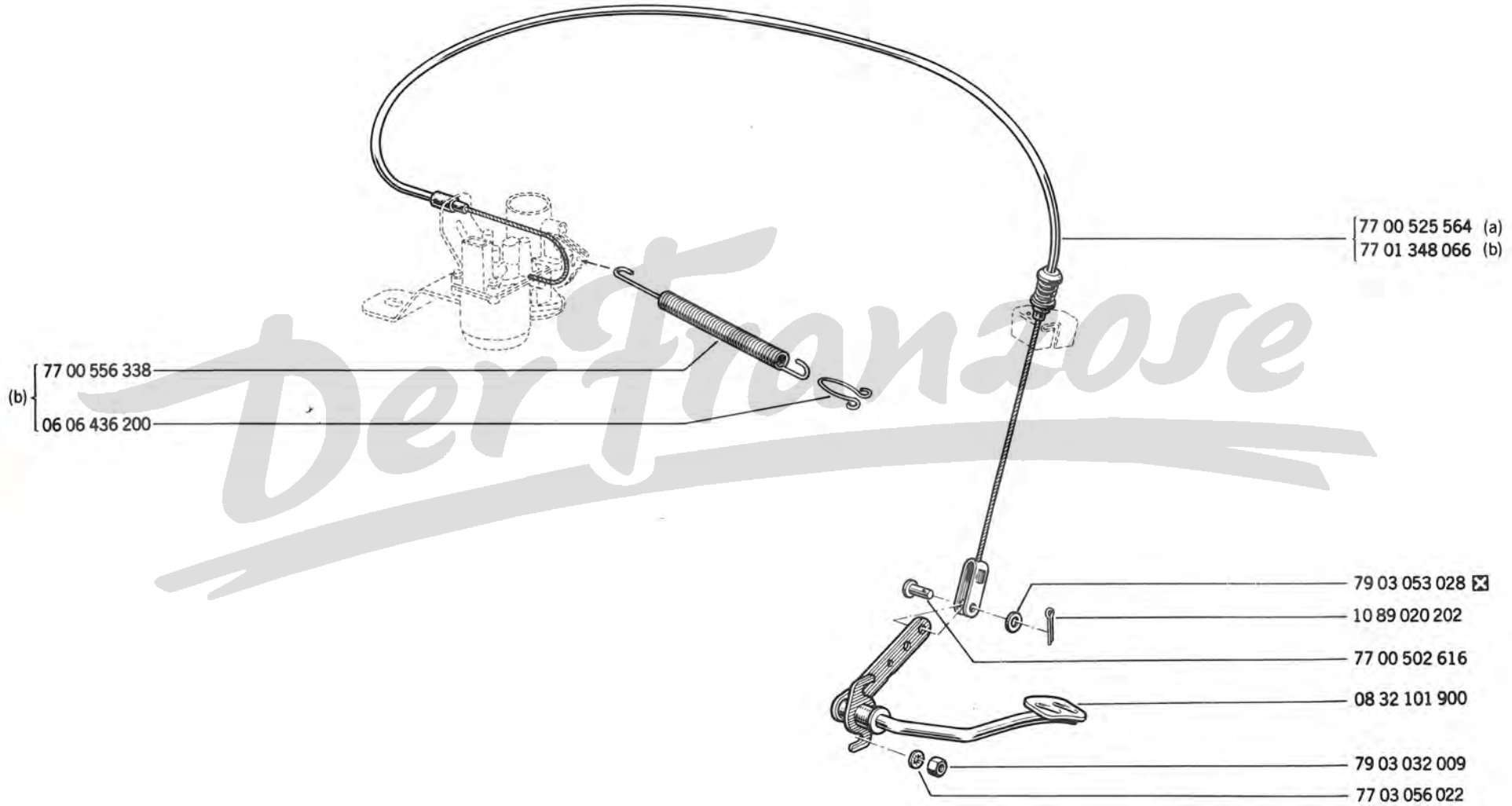

(a)	R 1126	/145
(b)	R 1123	
	R 1126	/100

Der Franzose

58.25
A P.R. 1005

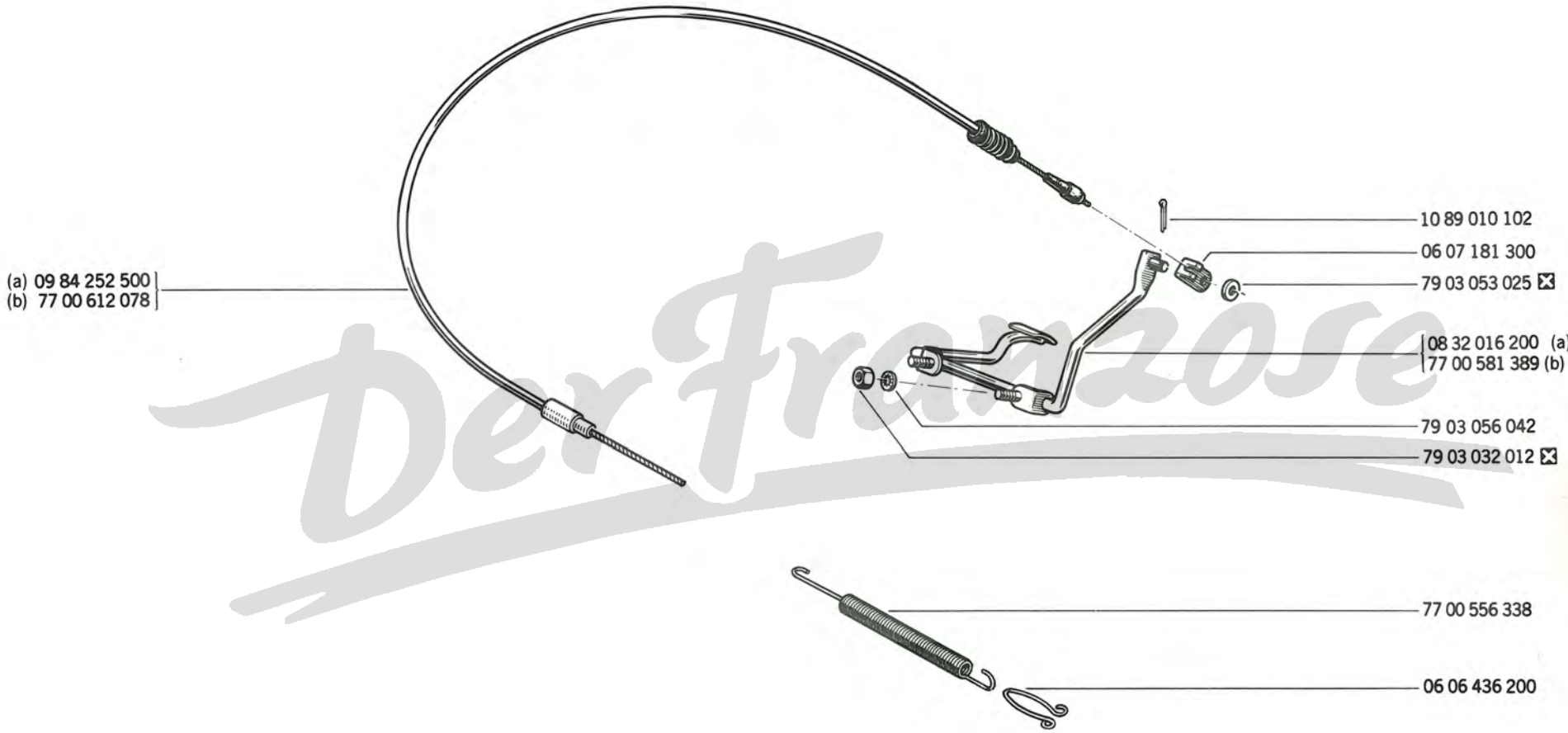

DerFranzose

(a) R 1123 /600/601/660/863/866
(b) R 1123 /865

58.30
A P.R. 1005

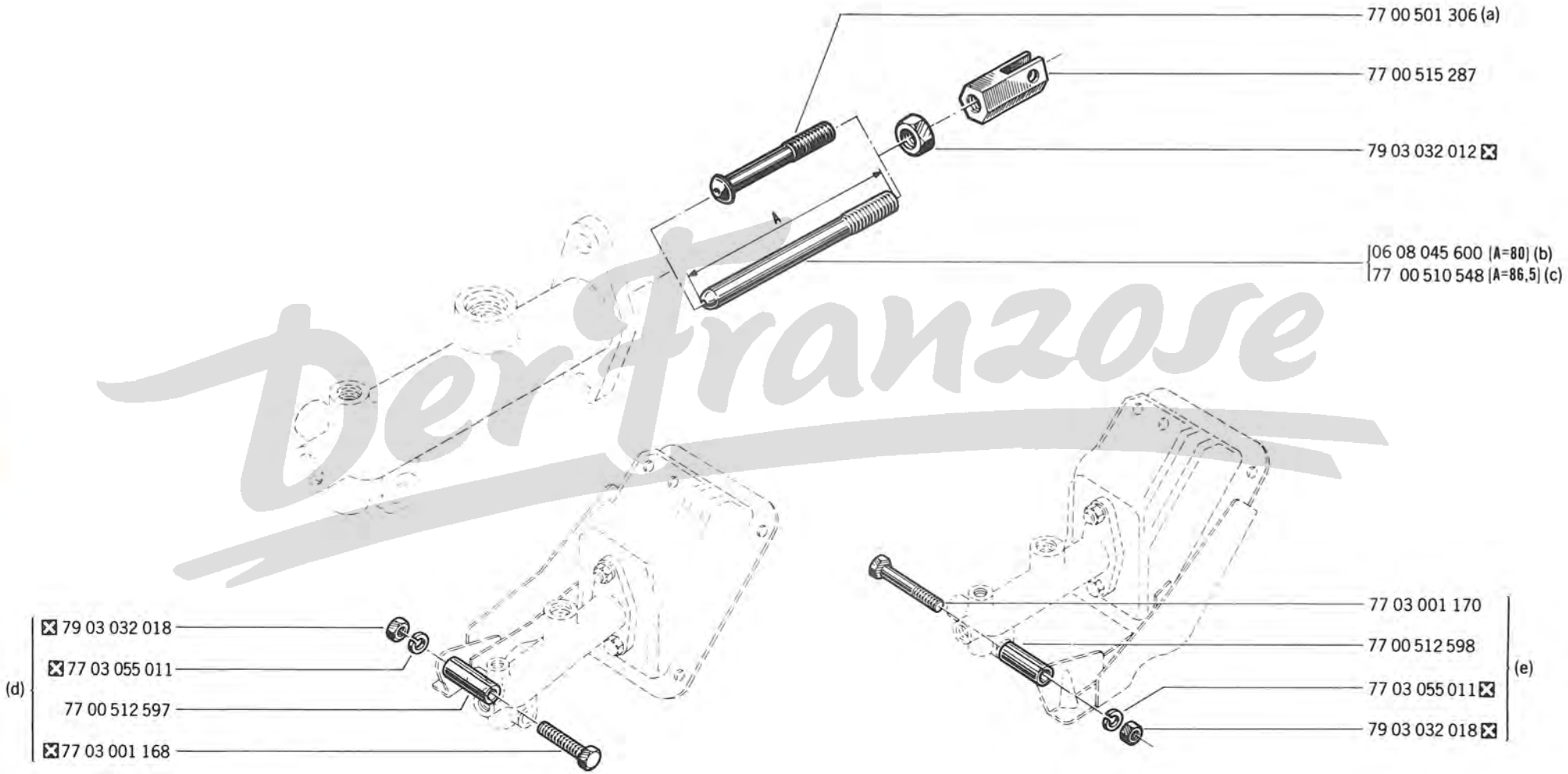

(a)	R 1123	/100/122/140/146/166/167/566/865
	R 1126	
(b)	R 1123	/101/102/103/120/121/144/160/222/260/265/267/511/560/563/564/565/567/600/601/660/863/866
(c)	R 1123	/263/568
(d)	R 1123	/101/102/103/120/121/144/160/222/260/263/265/267/511/560/563/564/565/567/568
(e)	R 1123	/600/601/660/863/866

Der Franzose

R 1123	/100/101/102/103/120/121/144/160/166/222/260/263/265/267/511/560 /563/564/565/566/567/568/600/601/660/863/866
R 1126	/100

58.32
A P.R. 1005

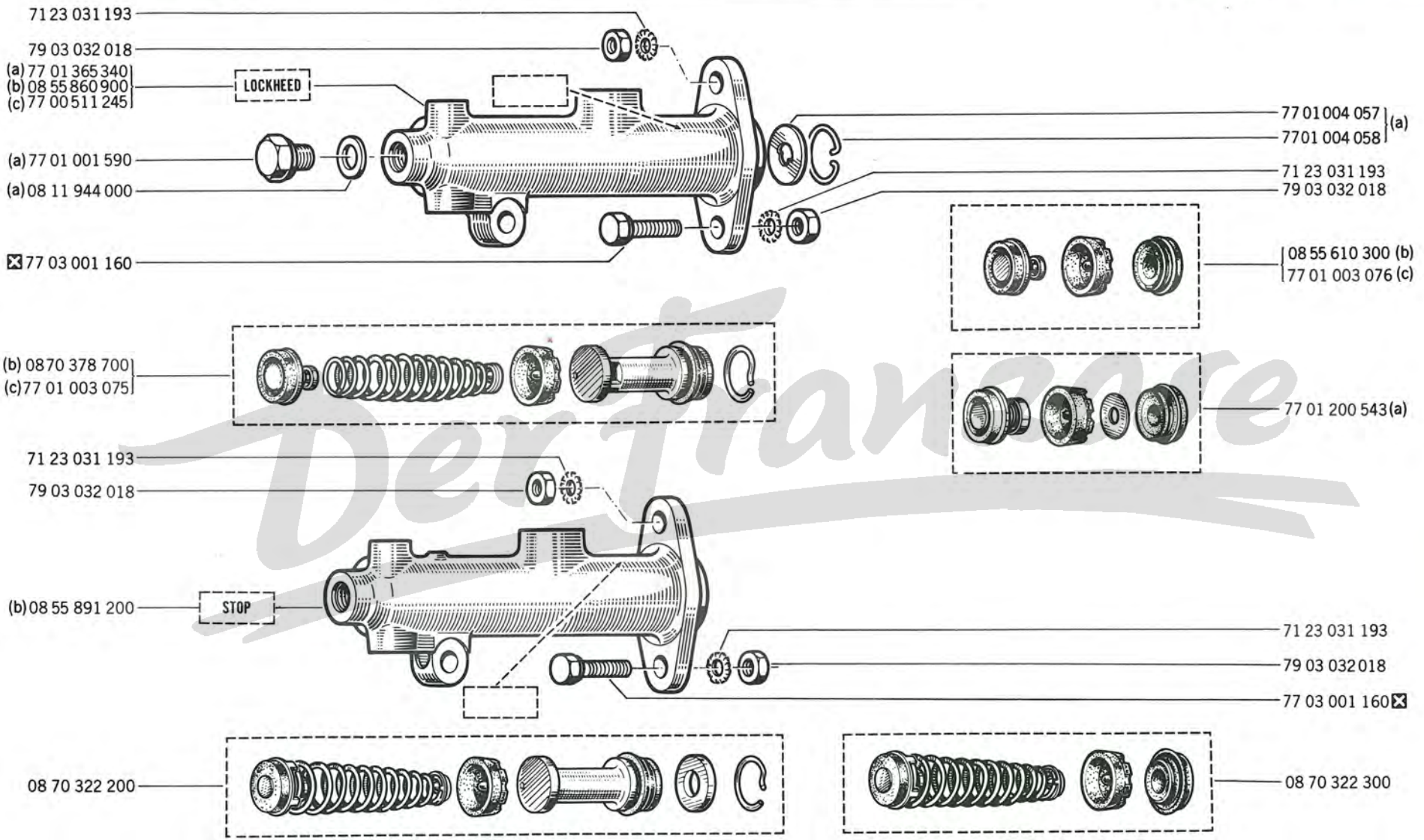

(a)	R 1123	/100/166/566
	R 1126	/100
(b)	R 1123	/101/102/103/120/121/144/160/222/260/265/267/511/560/563/564/565 /567/600/601/660/863/866
(c)	R 1123	/263/568

Der Franzose

R 1123 /122/140/146/167
R 1126 /145

58.34
A P.R.1005

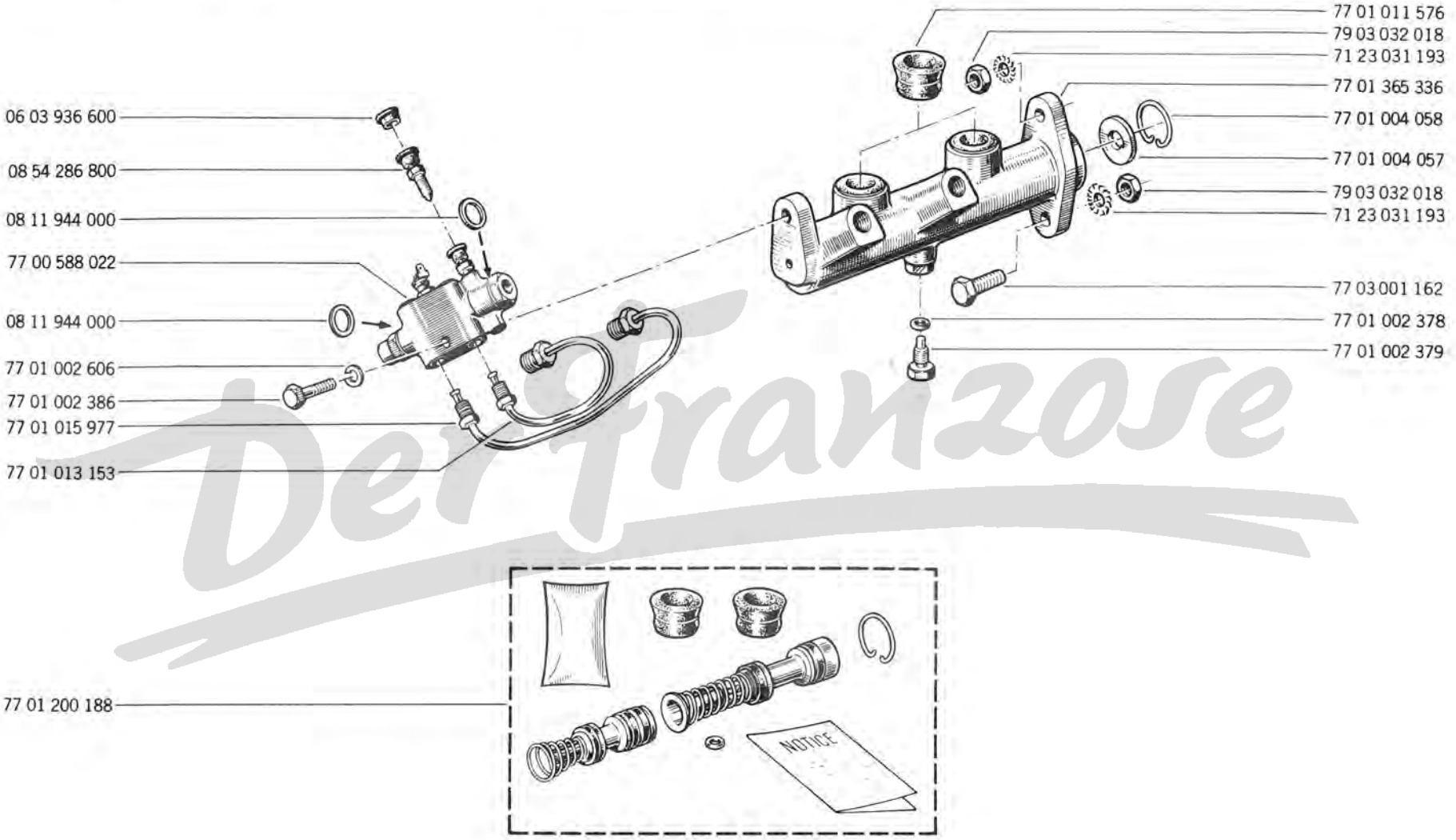

Der Franzose

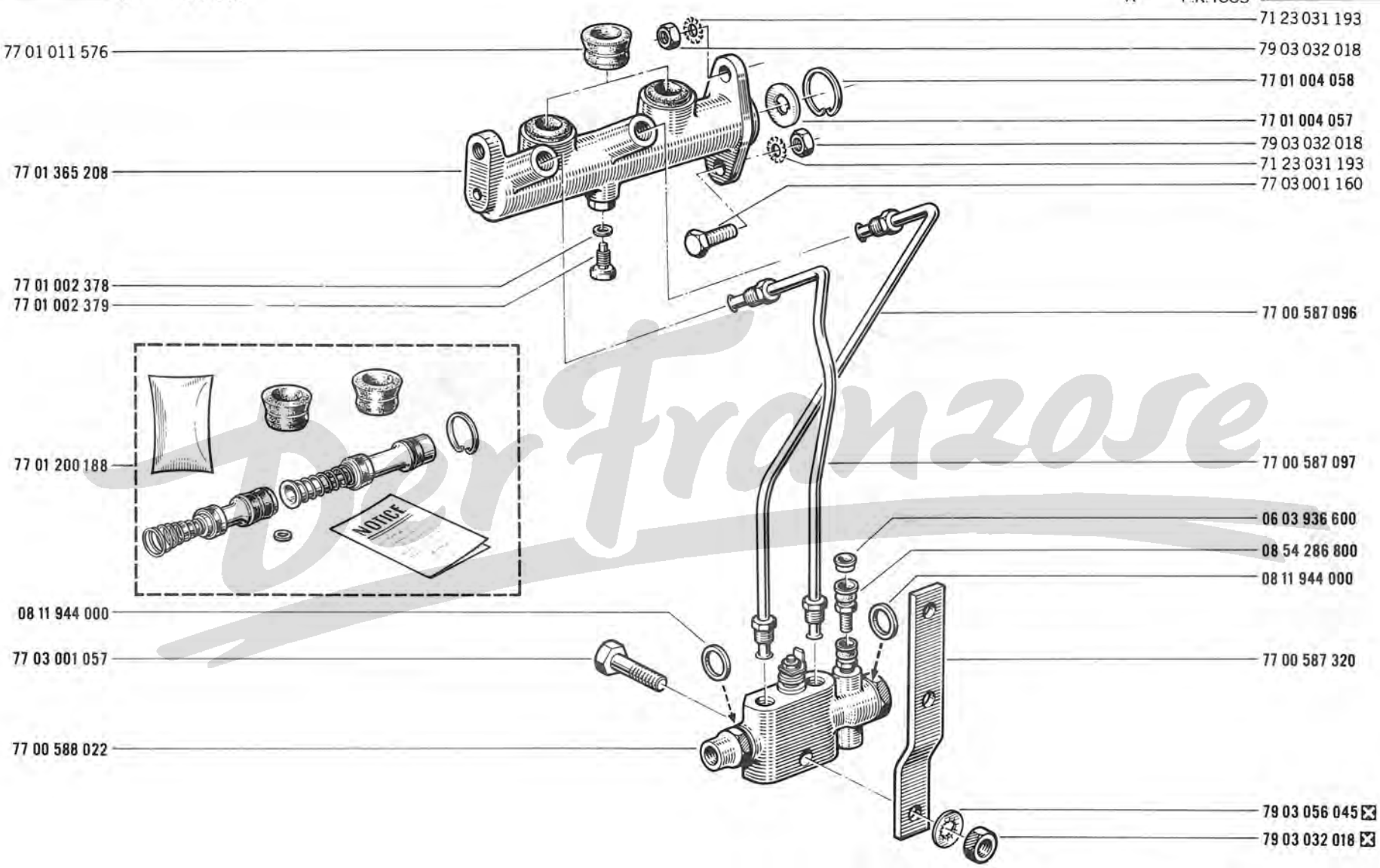

Der Franzose

58.36
A P.R.1005

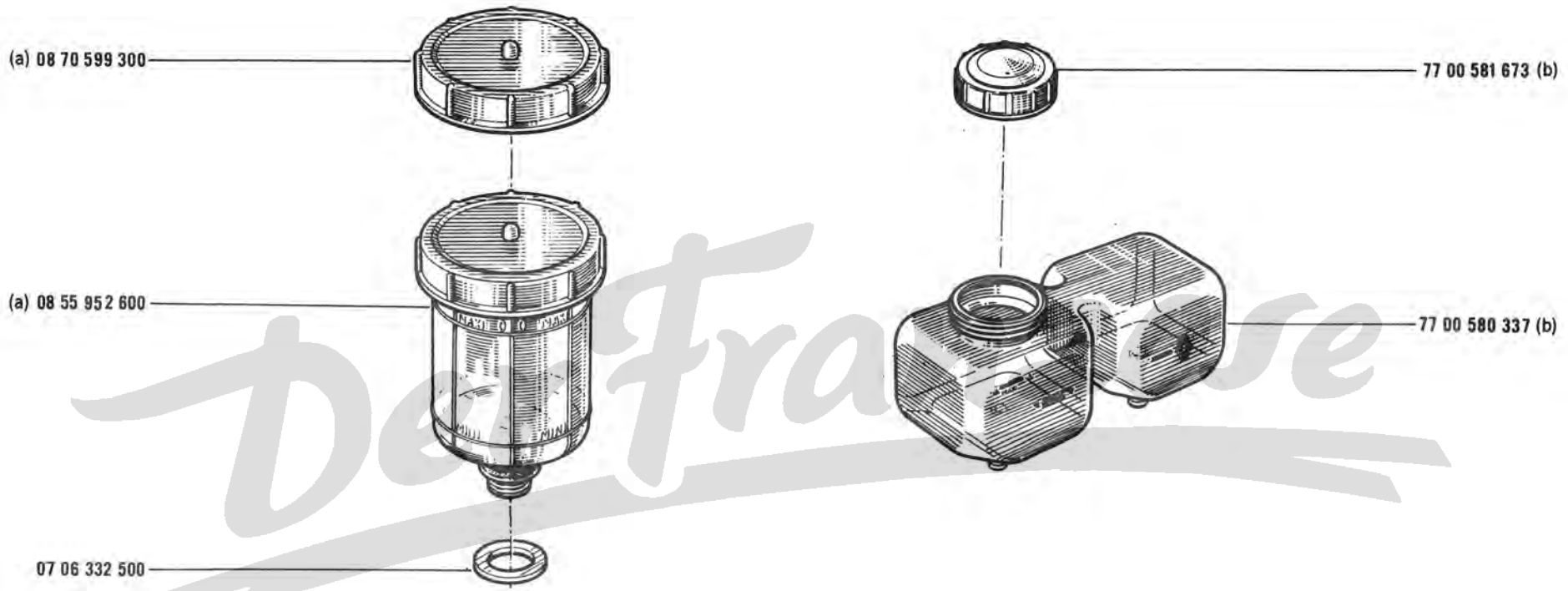

(a)	R 1123	/100/101/102/103/120/121/144/160/166/222/260/263/265/267/511/560 /563/564/565/566/567/568/600/601/660/863/866
	R 1126	/100
(b)	R 1123	/122/140/146/167/865
	R 1126	/145

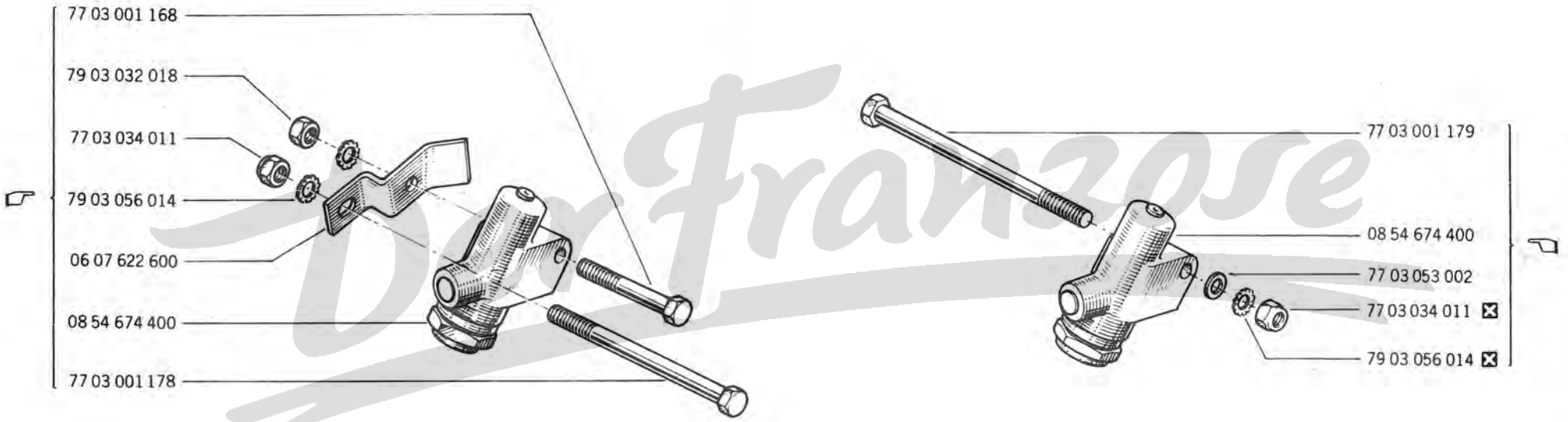

DorFranzose

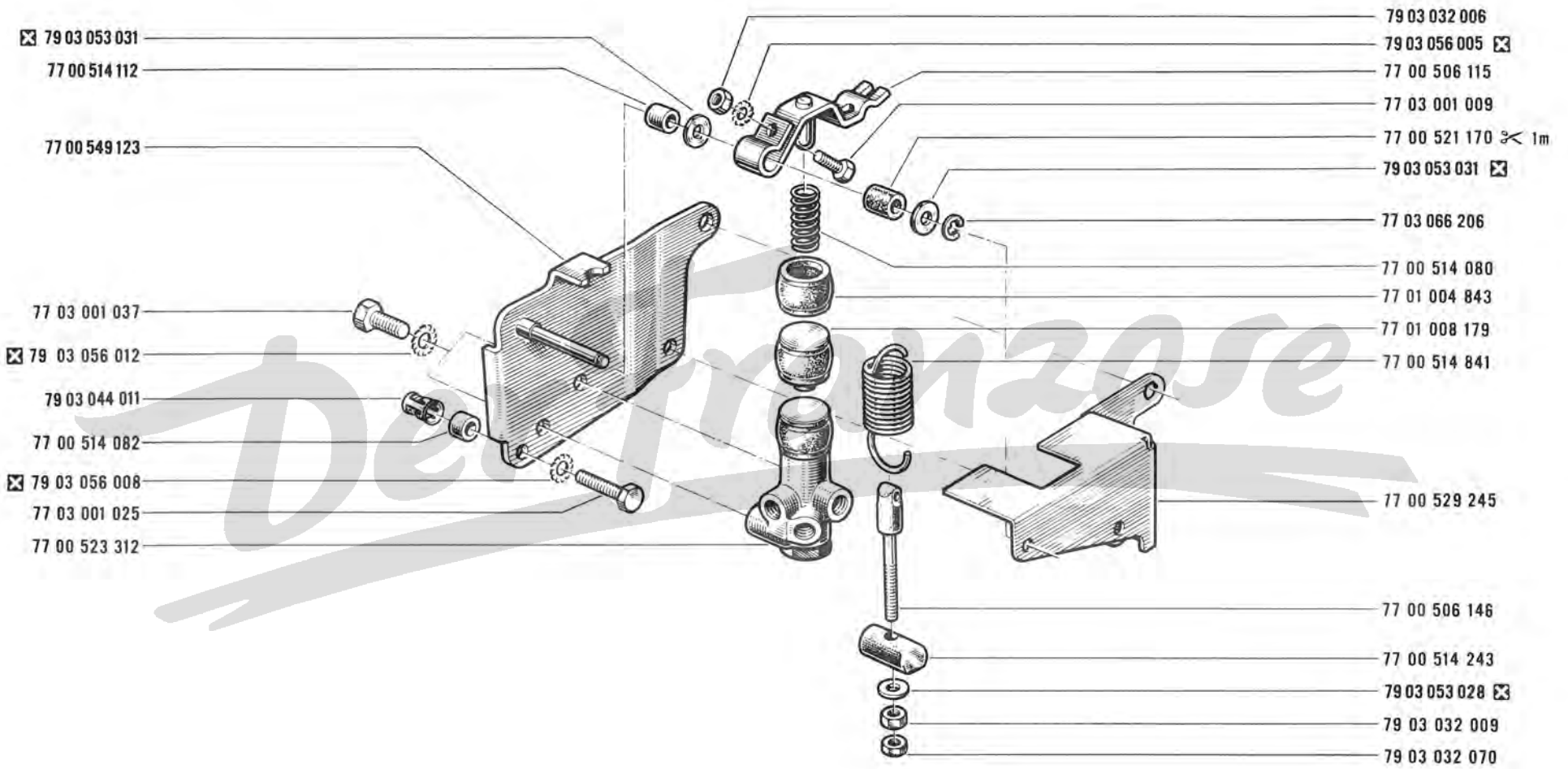
79 03 053 031
77 00 514 112
77 00 549 123
77 03 001 037
79 03 056 012
79 03 044 011
77 00 514 082
79 03 056 008
77 03 001 025
77 00 523 312
79 03 032 006
79 03 056 005
77 00 506 115
77 03 001 009
77 00 521 170 1m
79 03 053 031
77 03 066 206
77 00 514 080
77 01 004 843
77 01 008 179
77 00 514 841
77 00 529 245
77 00 506 146
77 00 514 243
79 03 053 028
79 03 032 009
79 03 032 070

R 1123	/100/101/102/103/120/121/144/160/166/222/260/265 /267/511/560/563/564/565/566/567
R 1126	/100

58.45
A P.R.1005

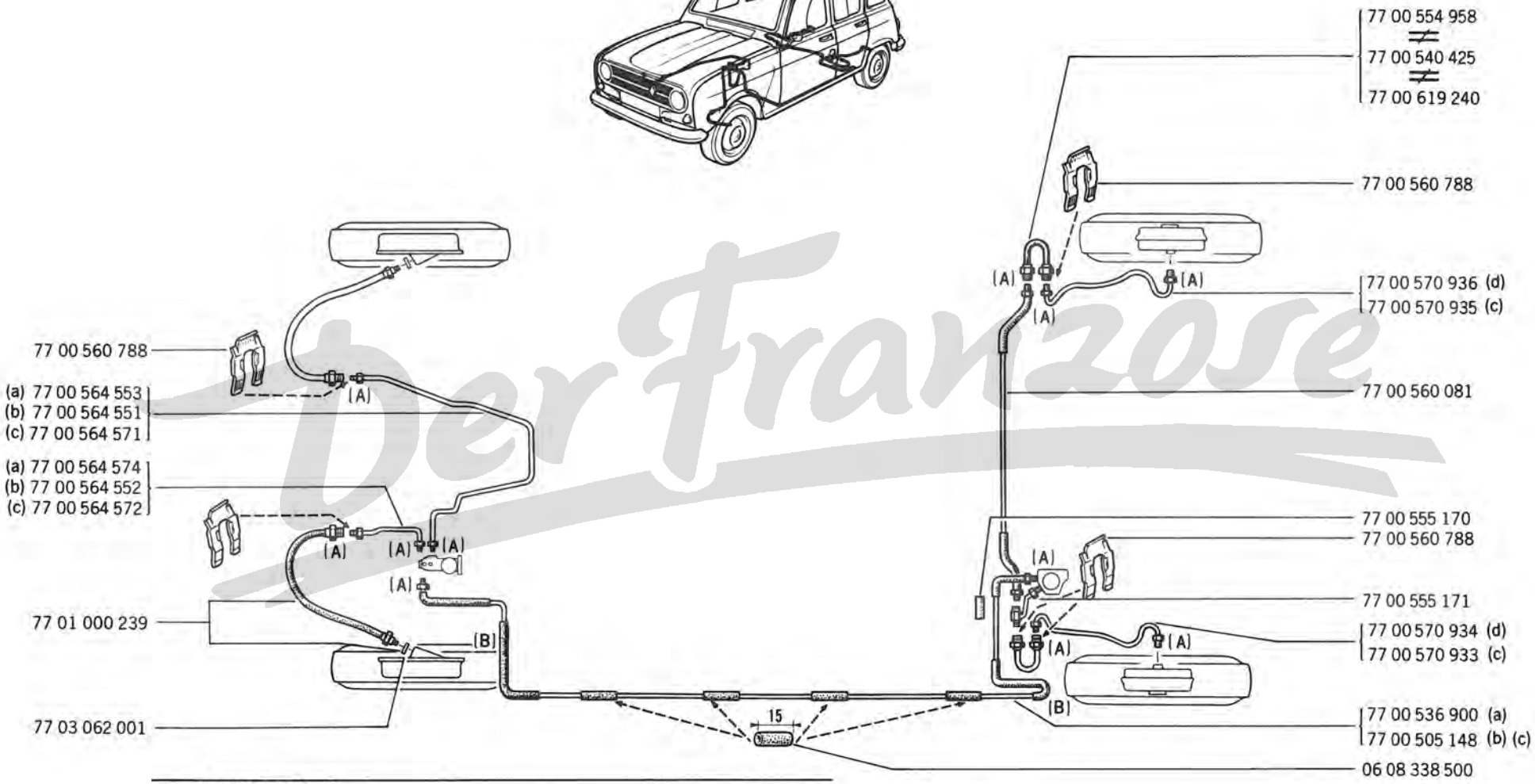

(a)	R 1123	/100/166
	R 1126	/100
(b)	R 1123	/101/102/103/121/144/160/222/260/265/267/511/560/563/564/565/566/567
(c)	R 1123	/120
(d)	R 1123	/100/101/102/103/121/144/160/166/222/260/265/267/511/560/563/564 /565/566/567
	R 1126	/100
(e)	R 1126	/100

(A)	(B)
77 00 523 490	07 60 472 700 ✂ 1m (e)

Der Franzose

R 1123 /122/140/146/167

R 1126 /145

58.47
A P.R.1005

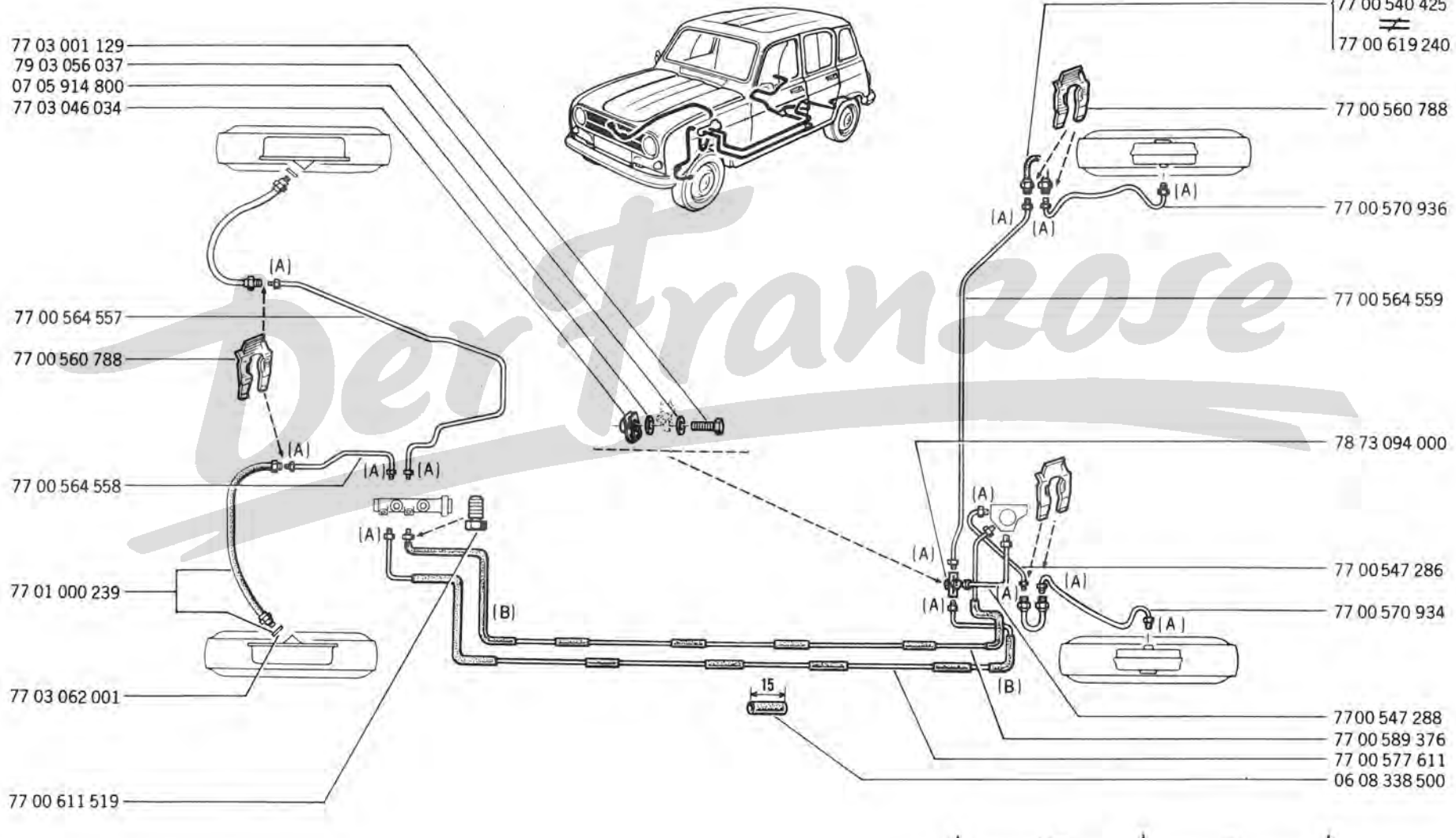

(A)	(B)
77 00 523 490	07 60 472 700 ✂ 1m

Der Franzose

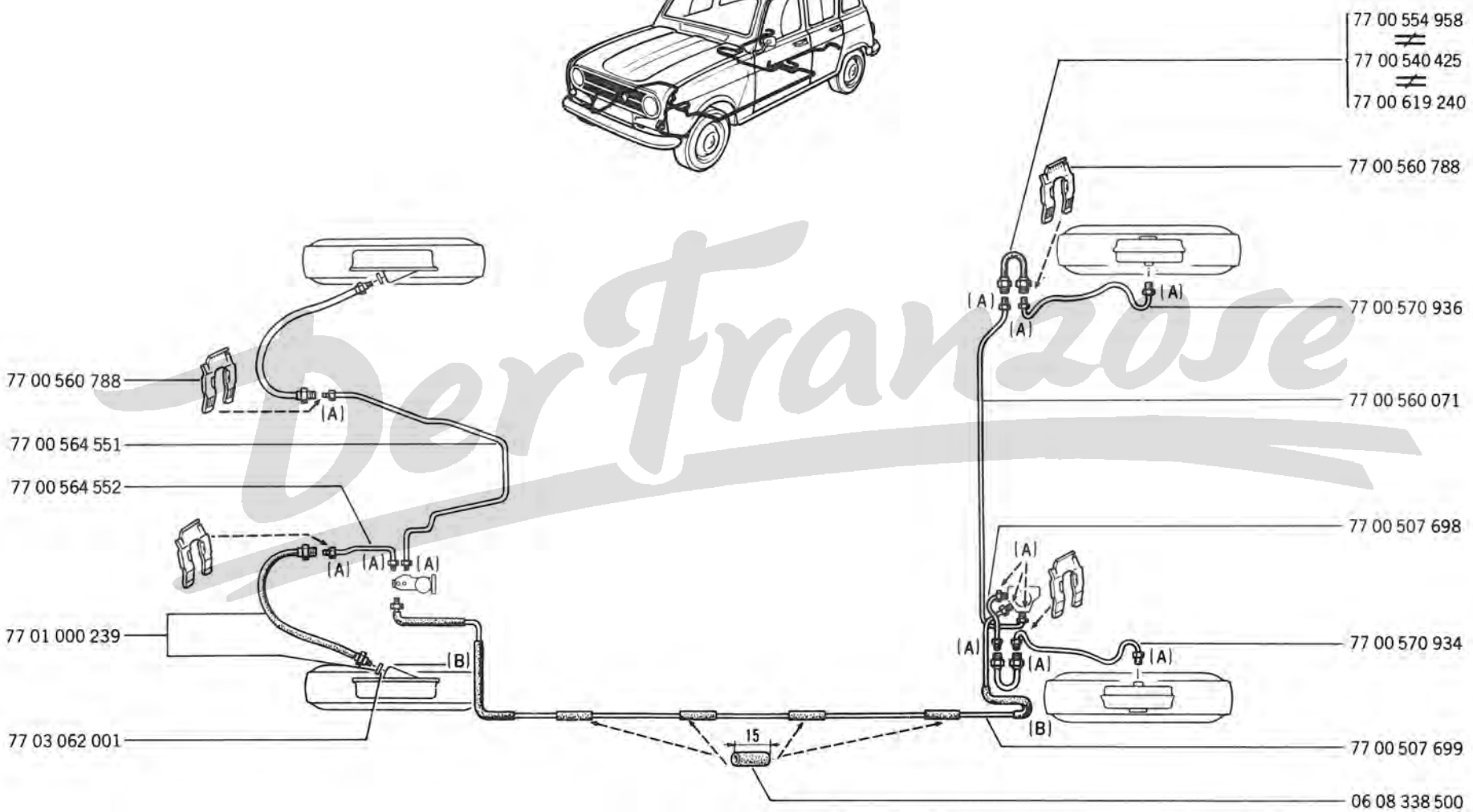

(A)	(B)
77 00 523 490	07 60 472 700 ✂ 1m

Der Franzose

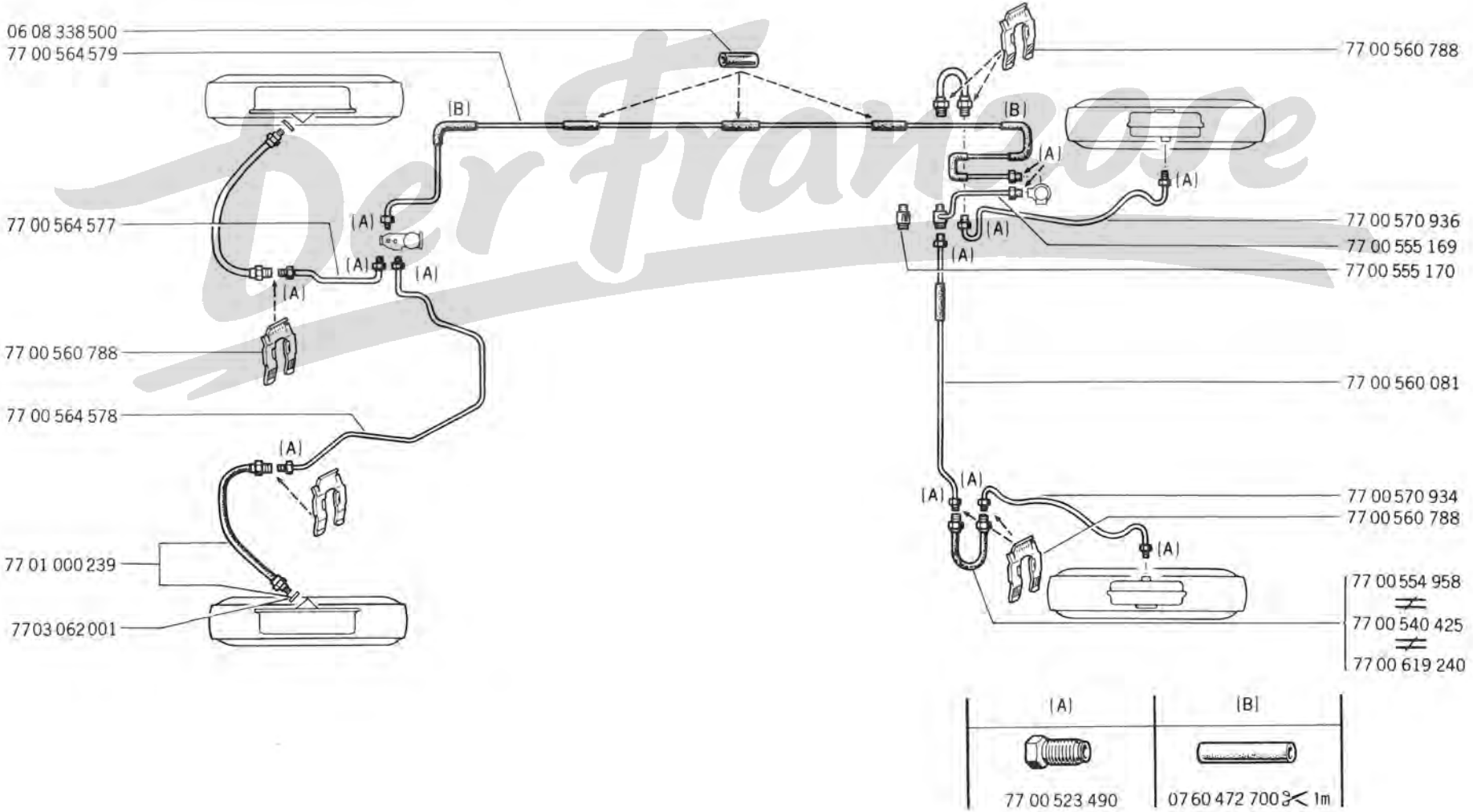

Der Franzose

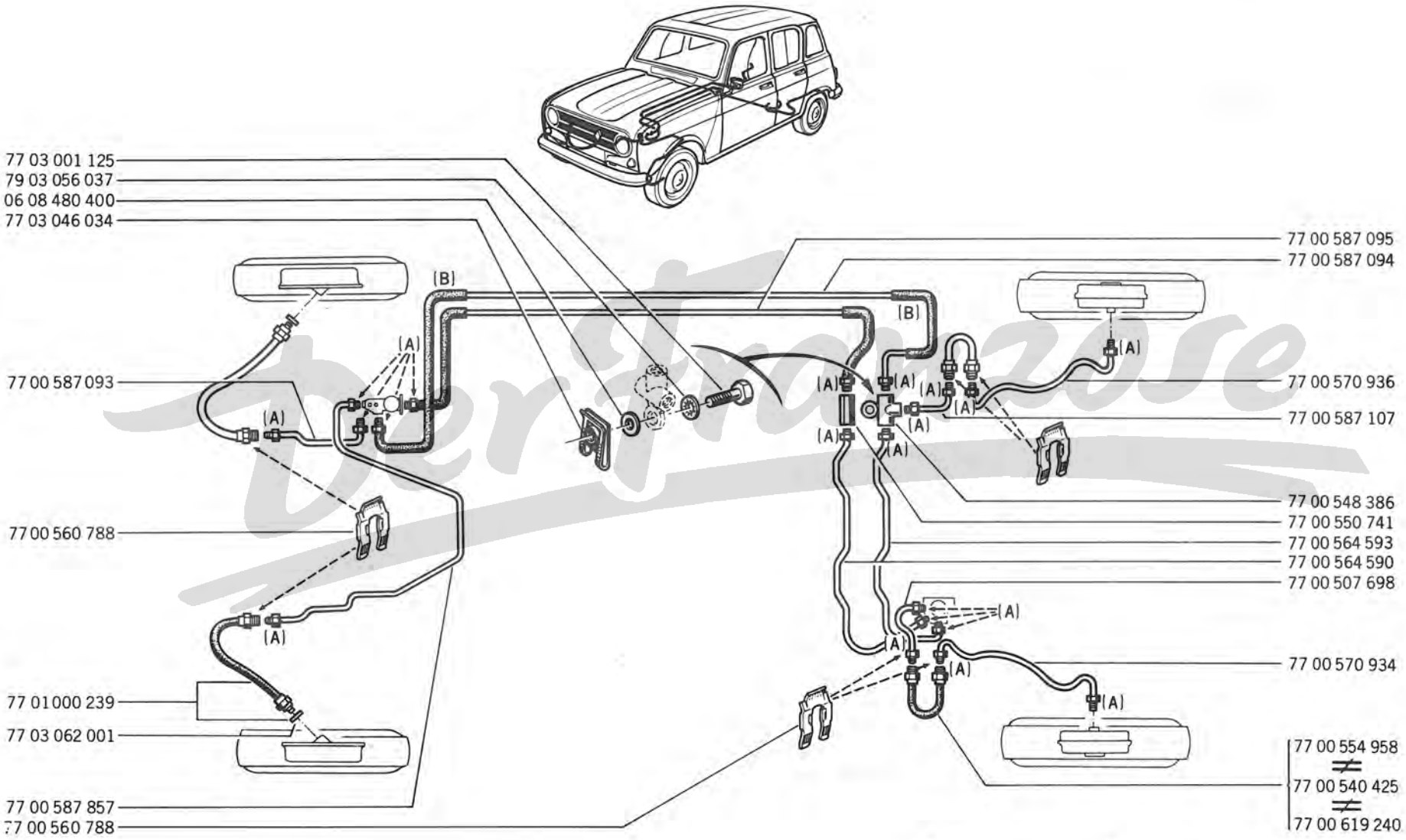
77 03 001 125
79 03 056 037
06 08 480 400
77 03 046 034
77 00 587 095
77 00 587 094
77 00 587 093
77 00 570 936
77 00 587 107
77 00 560 788
77 00 548 386
77 00 550 741
77 00 564 593
77 00 564 590
77 00 507 698
77 00 570 934
77 01 000 239
77 03 062 001
77 00 554 958
≠
77 00 540 425
≠
77 00 619 240
77 00 587 857
77 00 560 788
(A)
(B)
77 00 523 490
07 60 472 700 ✂ 1m

58.67

A P.R. 1005

58.67

A P.R. 1005

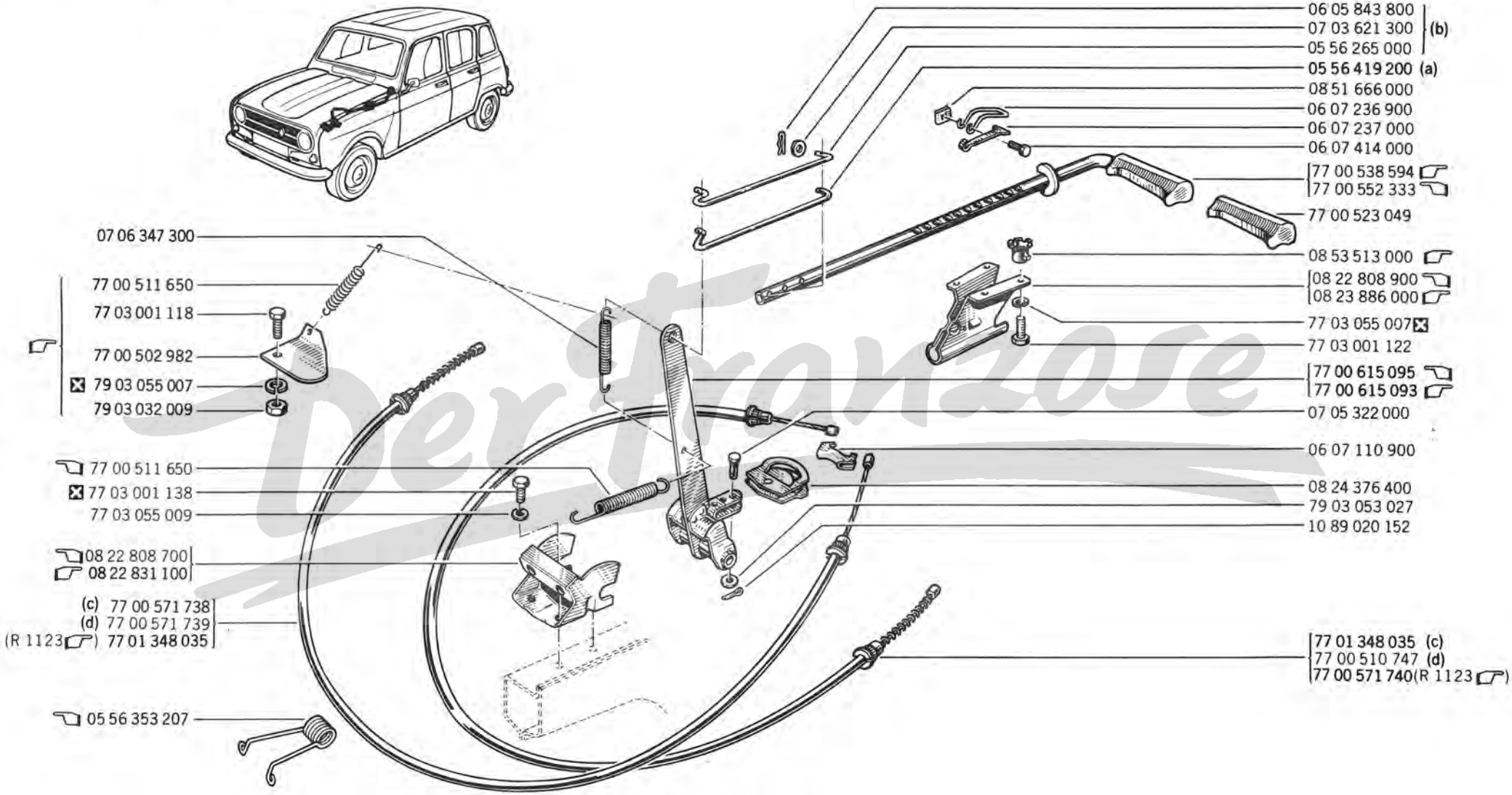

(a)	R 1123	
	R 1126	/100
(b)	R 1126	/145
(c)	R 1123	/263/568
	R 1126	/100
(d)	R 1123	/263/568
	R 1126	/145

Der Franzose

58.70
A P.R.1005

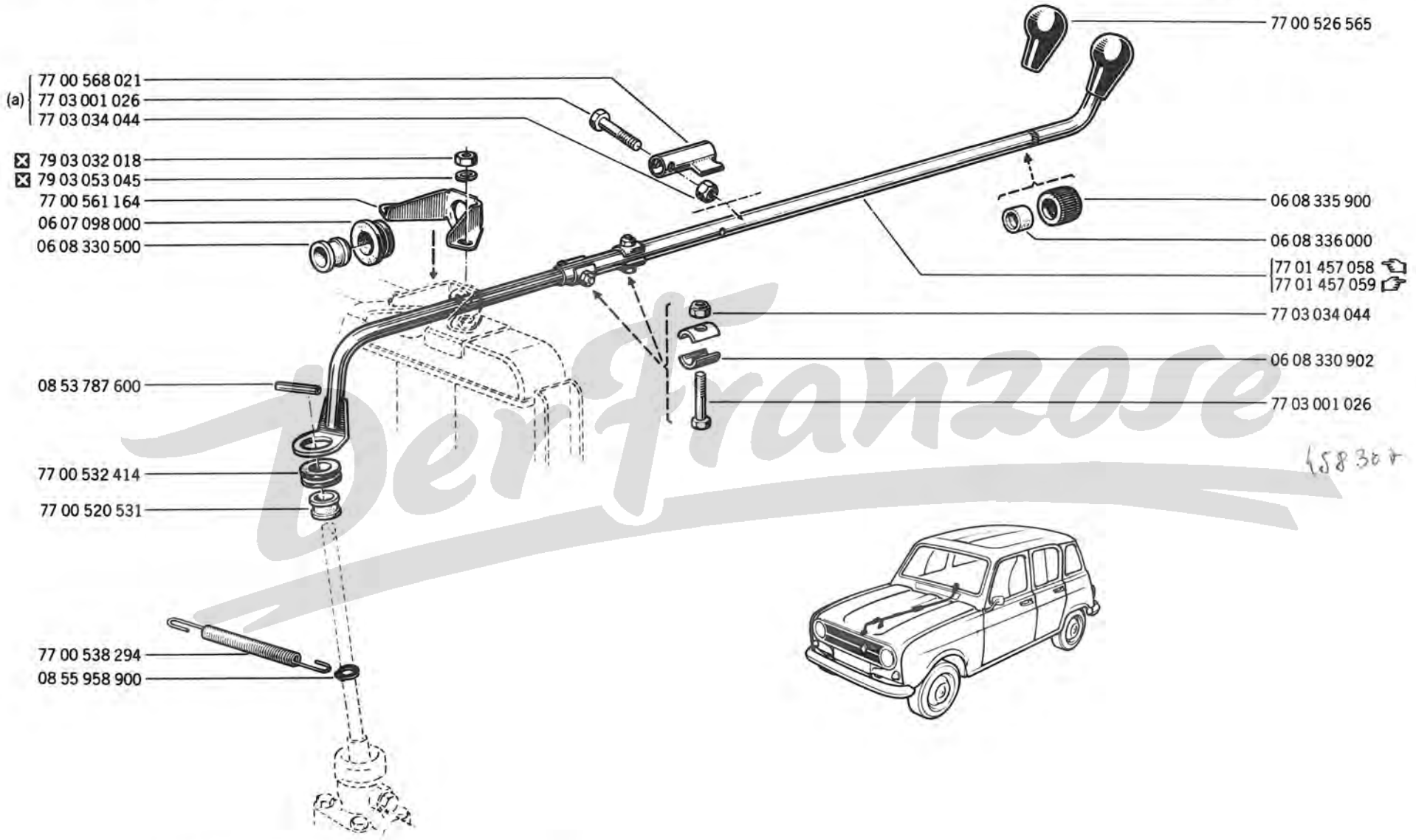

(a) R 1123 /263
R 1126

Der Franzose

60 .01
A P.R.1005

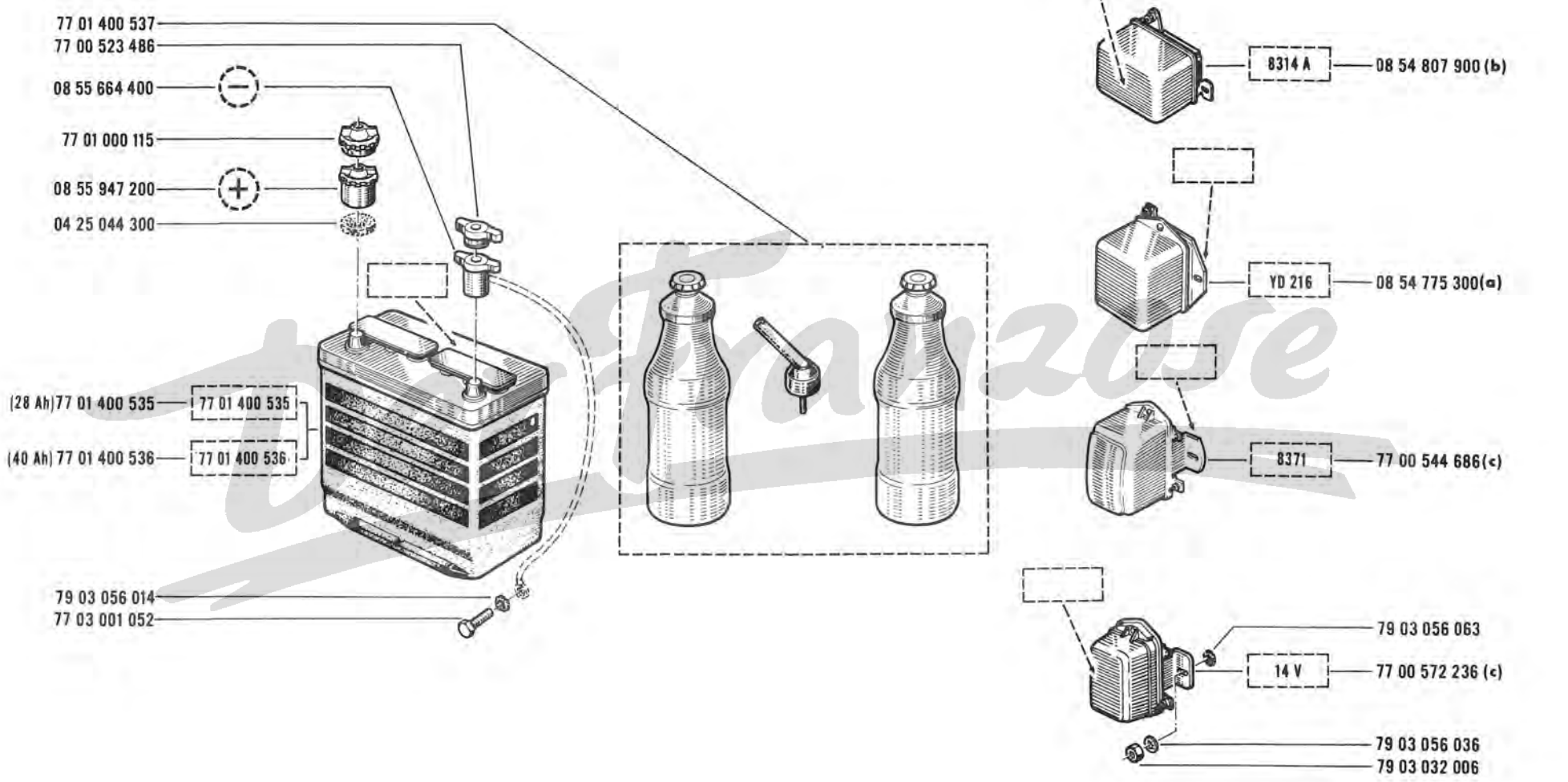

(a)	R 1123	/100/101/102/103/120
	R 1126	
(b)	R 1123	/100/101/102/103/120/121/140/144/146/160/166/167/222/260/263/265/267 /511/560/563/564/565/566/567/568/600/601/660/863/865/866
	R 1126	
(c)	R 1123	/122

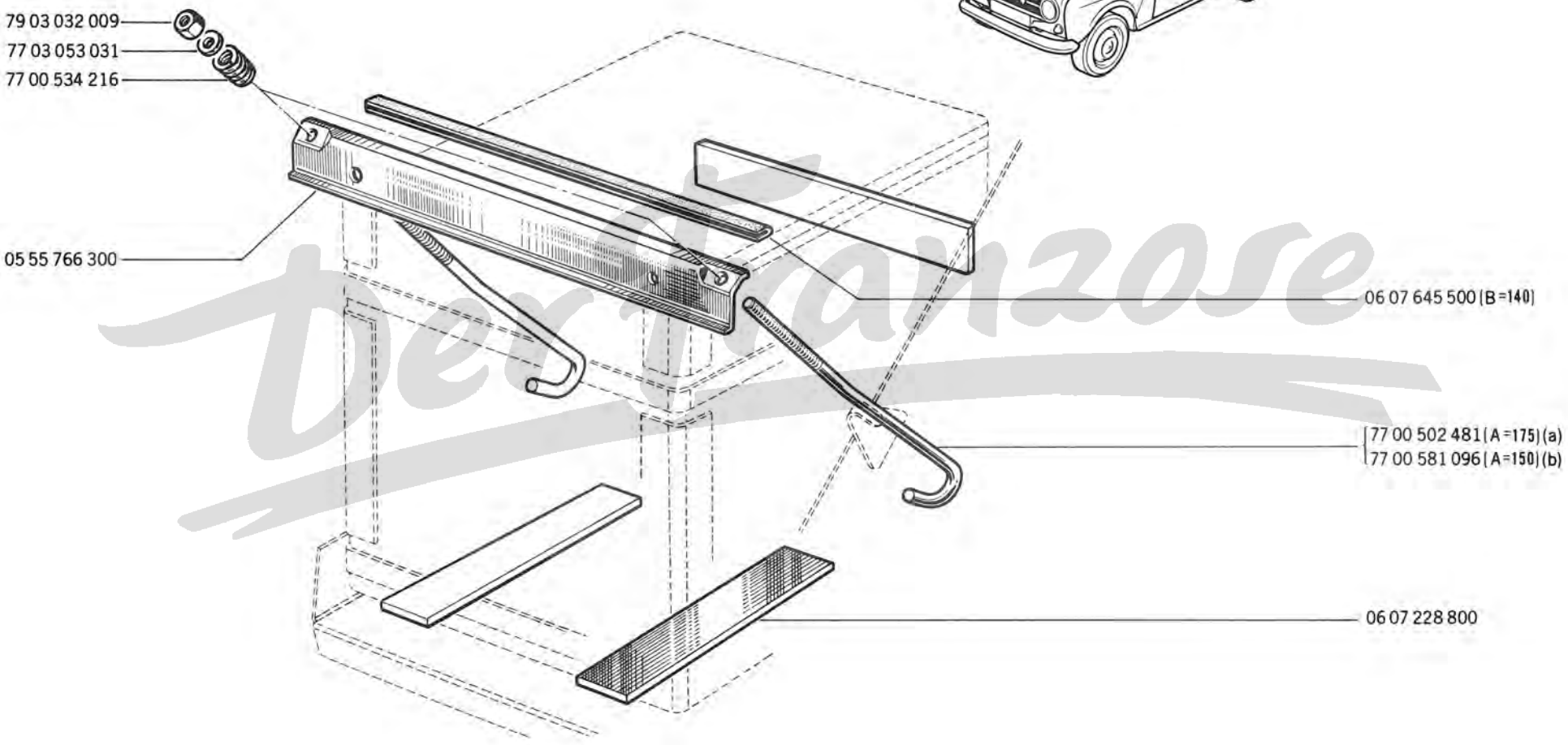

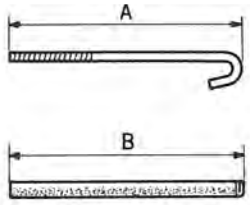

(a)	R 1123	/144/146
(b)	R 1123	/100/101/102/103/120/121/122/140/160/166/167/222/260/263/265 /267/511/560/563/564/565/566/567/568/600/601/660/863/866
	R 1126	

Der Kanzose

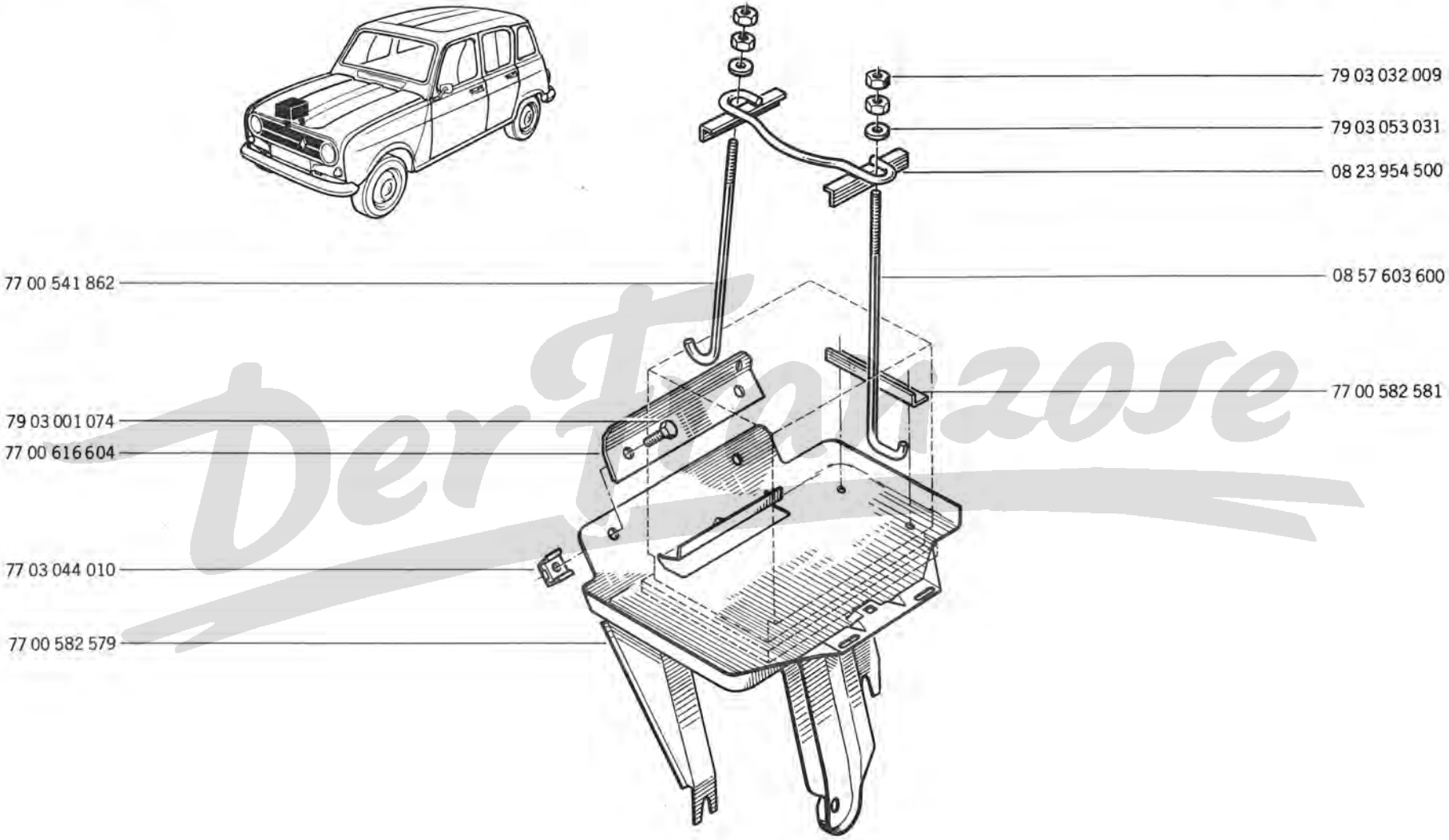

Der Finanzose

60.10
A P.R.1005

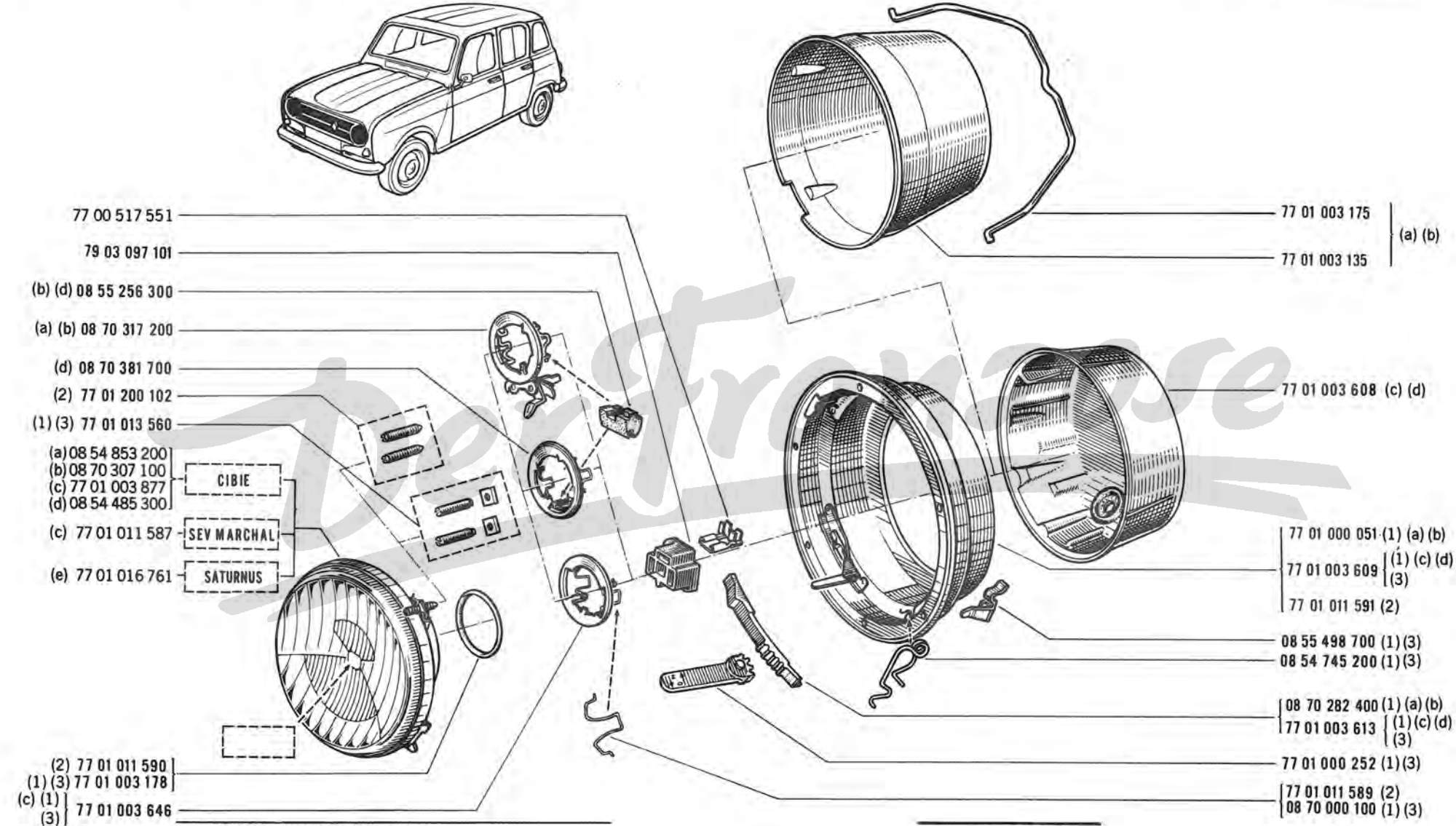

(a)	R 1123	/120/121/122/146/222
	R 1126	/145
(b)	R 1123	☞
(c)	R 1123	/100/101/102/103/140/144/160/166/167/260 /263/265/267/511/560/563/564/565/566/568
	R 1126	/100

(d)	R 1123	/567
(e)	R 1123	/100
	R 1126	/100

(1) ⇘	CIBIE
(2) ⇘	SEV MARCHAL
(3) ⇘	SATURNUS

60.20
A P.R.1005

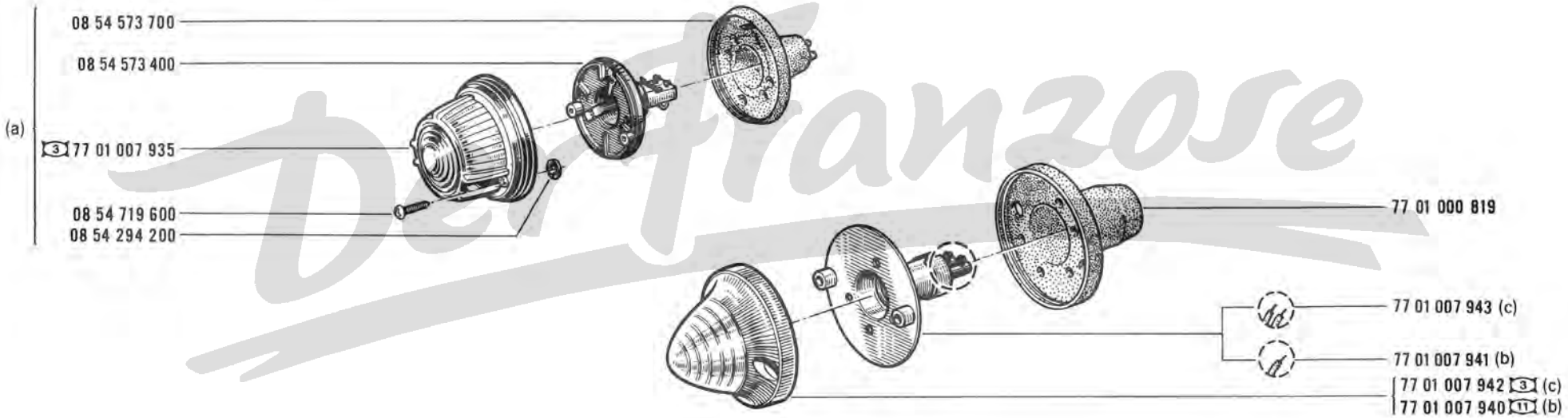

Der Franzose

(a)	R 1123	/100/101/102/103
	R 1126	/100
(b)	R 1123	/120/121/122/146/600/601/660/863/865/866
	R 1126	/145
(c)	R 1123	/100/101/102/103/140/144/160/166/167/222/260/263/265/267/511/560/563 /564/565/566/567/58
	R 1126	/100

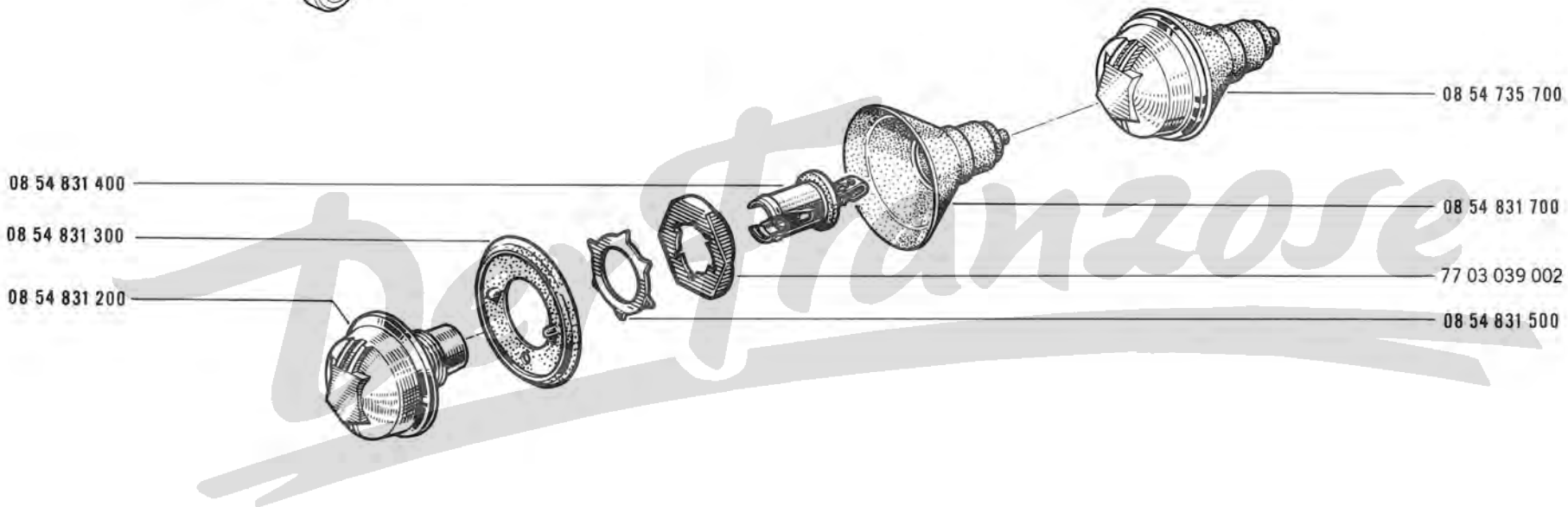

Parti Franzose

R1123 □ /120 /167
R1126 /145

60.35
A P.R.1005

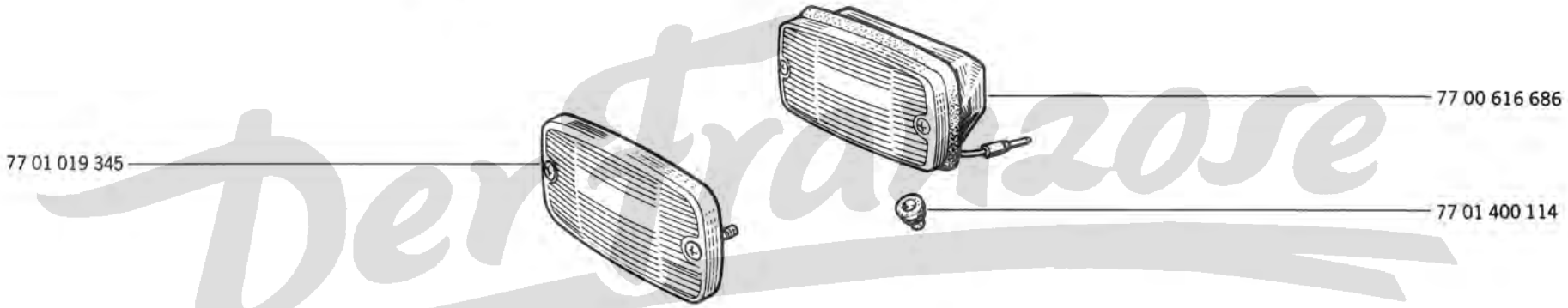

Der Franzose

60.40
A P.R.1005

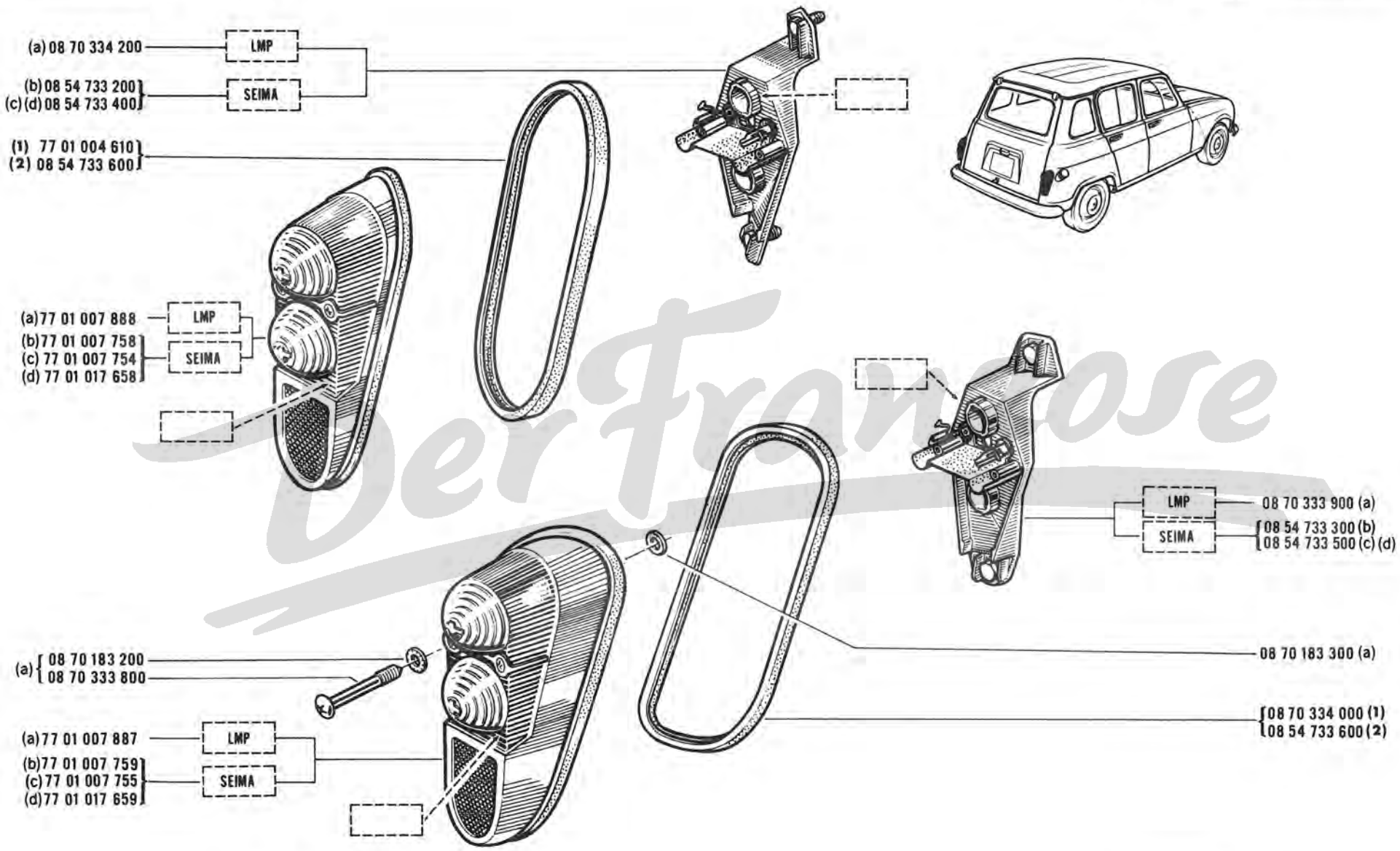

(a)	R 1123 /100	(c)	R 1123 /102
	R 1126	(d)	R 1123 /122
(b)	R 1123 ↙ /102/122		
	R 1126		

(1) ↘	LMP
(2) ↘	SEIMA

DerFranzose

60.50
A P.R. 1005

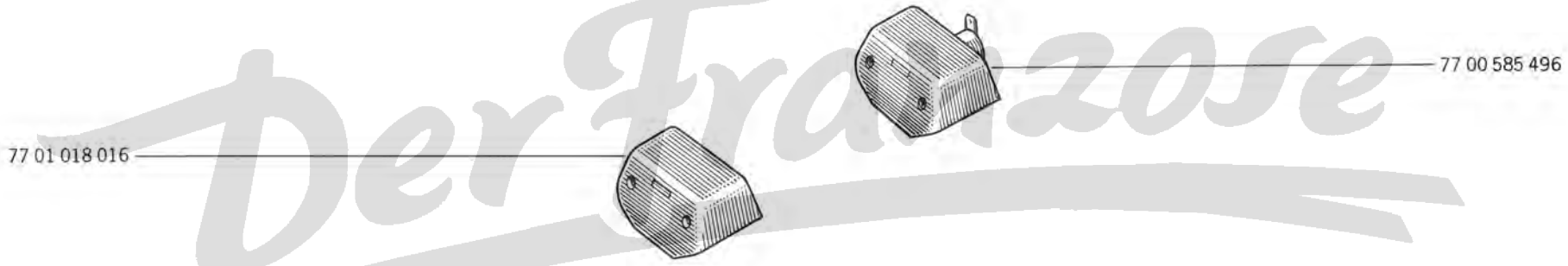

DerFranzose

60.60
A P.R.1005

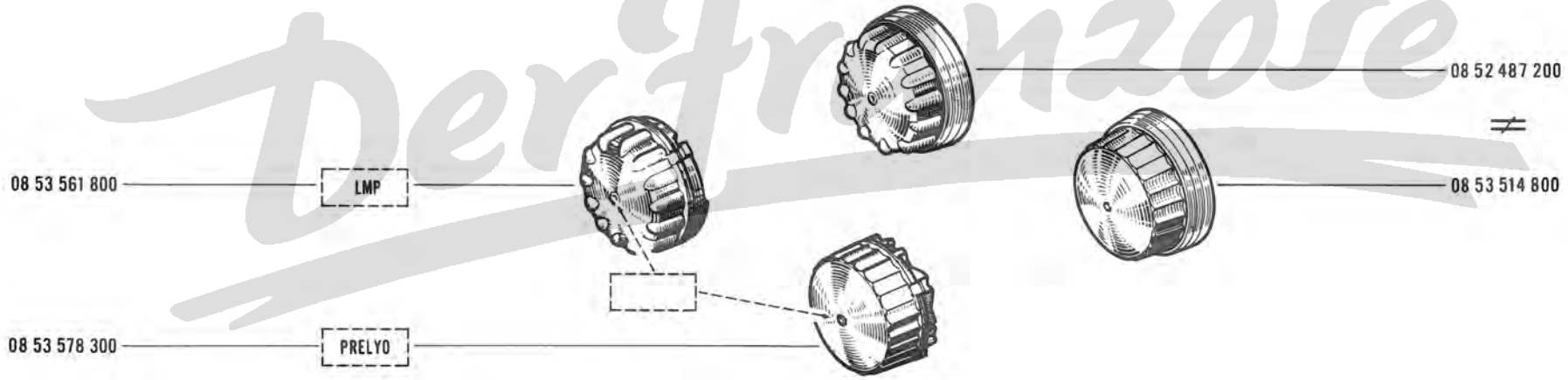

DerFranzose

60.80
A P.R. 1005

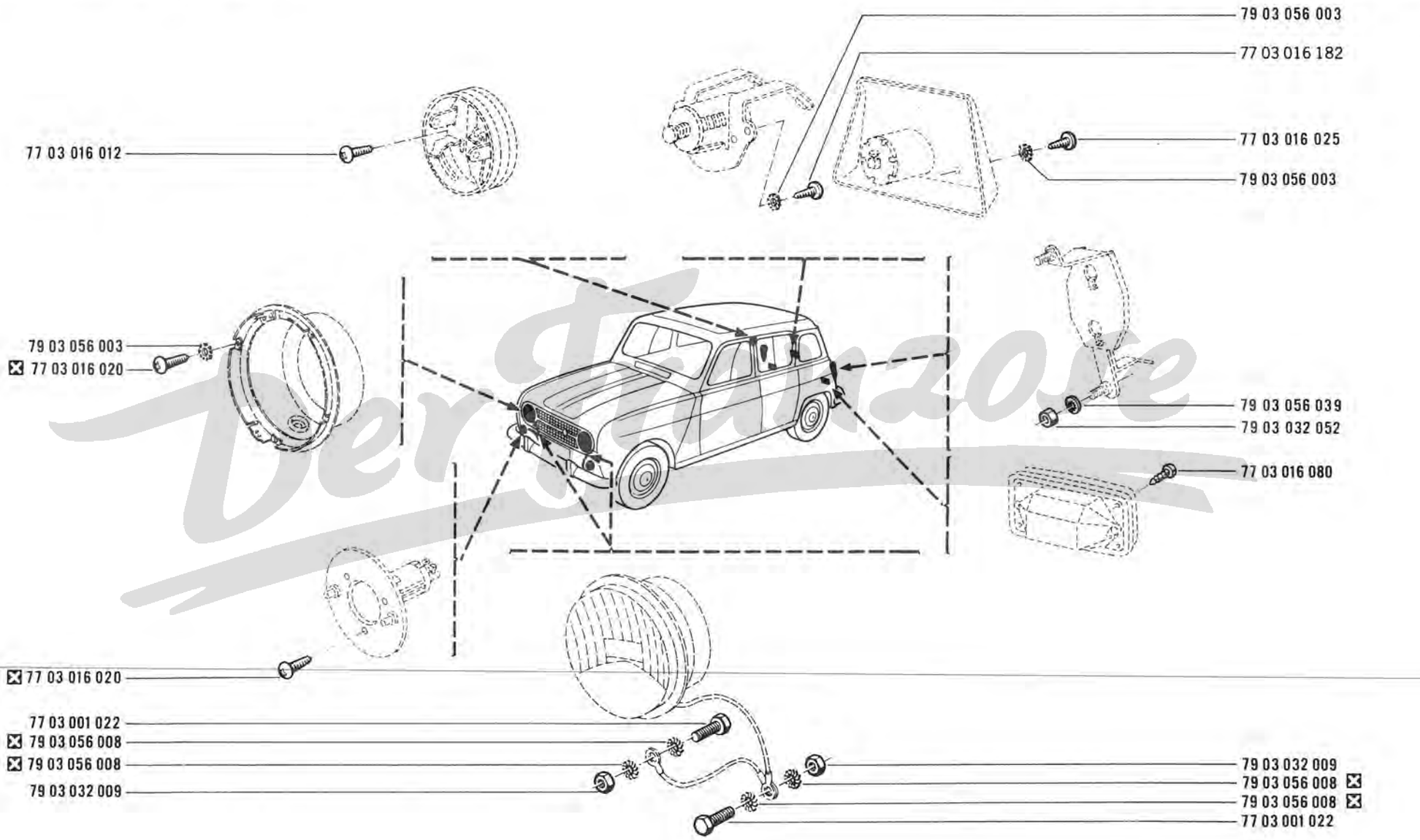

Der Franzose

60.90
A P.R. 1005

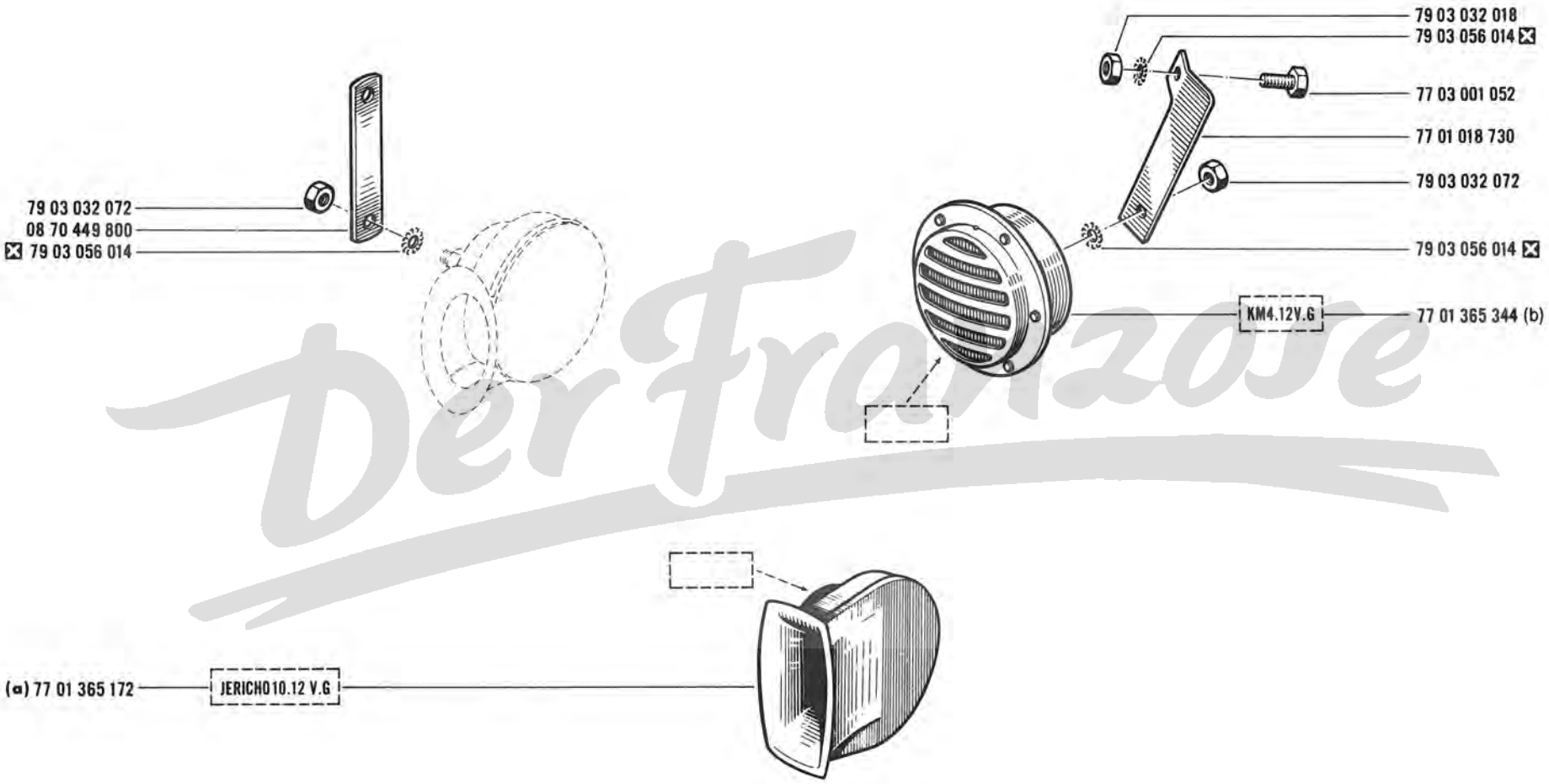

DerFranzose

(a)	R 1123 ↙ /865
	R 1126
(b)	R 1123 /865

60.95
A P.R. 1005

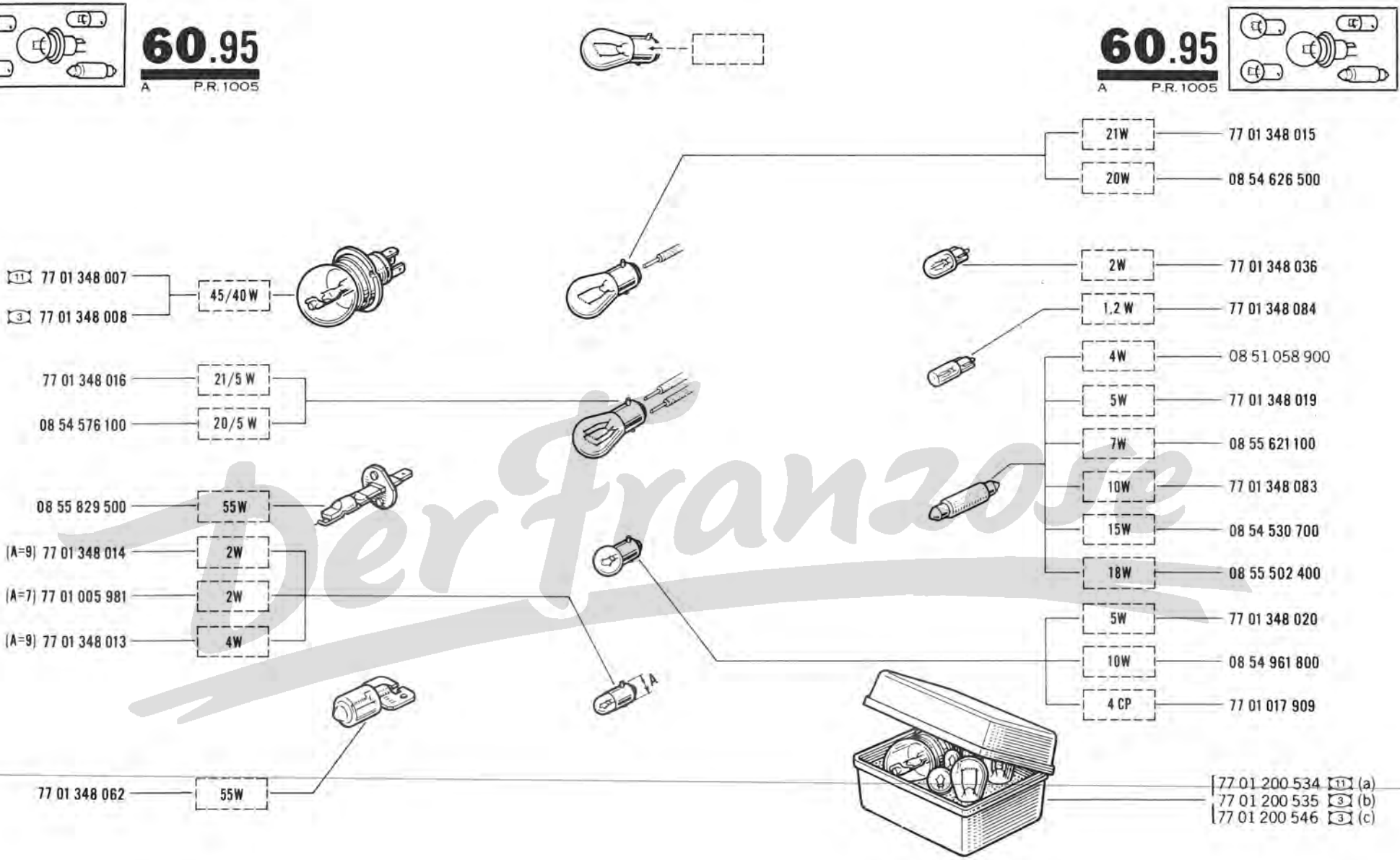

(a)	R 1123	/100/160/166/167/260/560/566
	R 1126	/100
(b)	R 1123	/101/102/103/121/122/140/144/146/222/263/265/267 /511/563/564/565/567/568/600/601/660/863/865/866
	R 1126	/145
(c)	R 1123	/120

Der Franzose

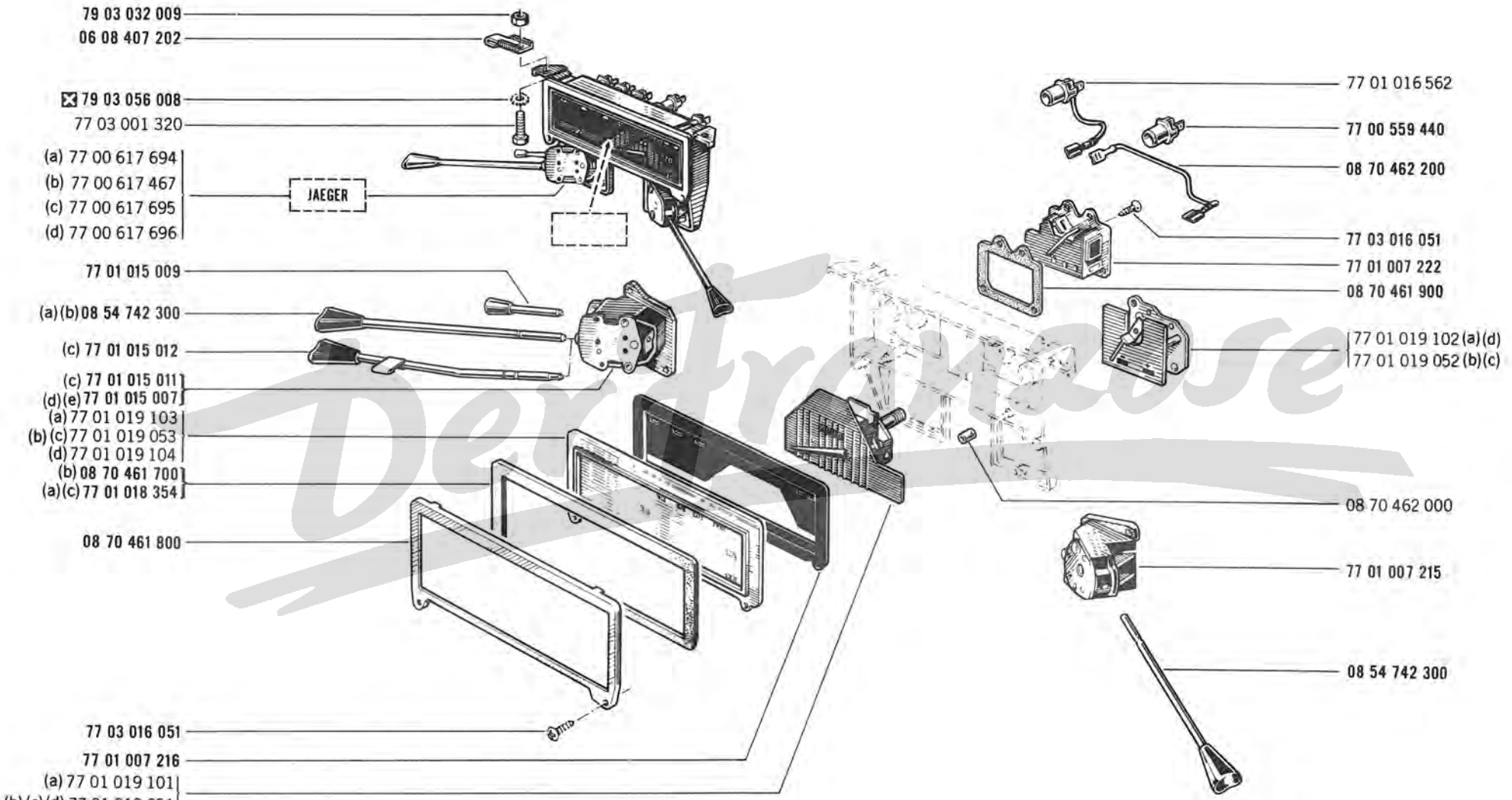

(a)	R 1123	/564/600/601/863/865/866
(b)	R 1123	/100/101/102/103/120/121/122/140/144/160/166/167/222 /260/263/265/267/511/560/563/565/566/567
	R 1126	/100
(c)	R 1123	/146
	R 1126	/145

(d)	R 1123	/660
(e)	R 1123	/100/101/102/103/120/121/122/140/144/160/166/167/222/260/263 /265/267/511/560/563/564/565/566/567/600/601/863/865/866
	R 1126	/100

Der Franzose

R 1123 ⌧ /568/660
R 1126

61.06
A P.R.1005

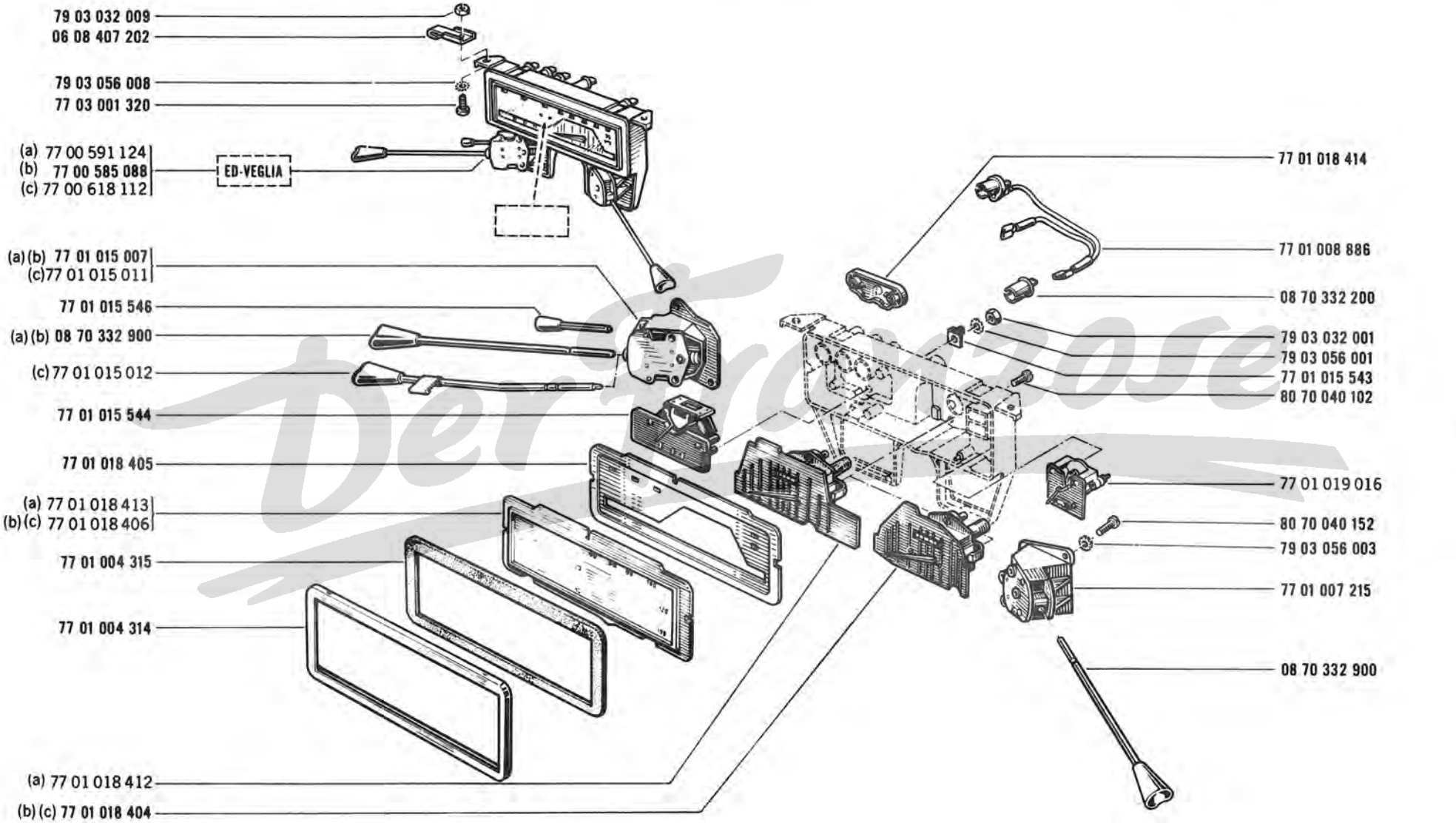

(a)	R 1123	/564/600/601/863/865/866
(b)	R 1123	/100/101/102/103/120/121/122/140/144/160/166/167/222/260 /263/265/267/511/560/563/565/566/567
	R 1126	/100

(c)	R 1123	/146
	R 1126	/145

61.10.1
A P.R.1005

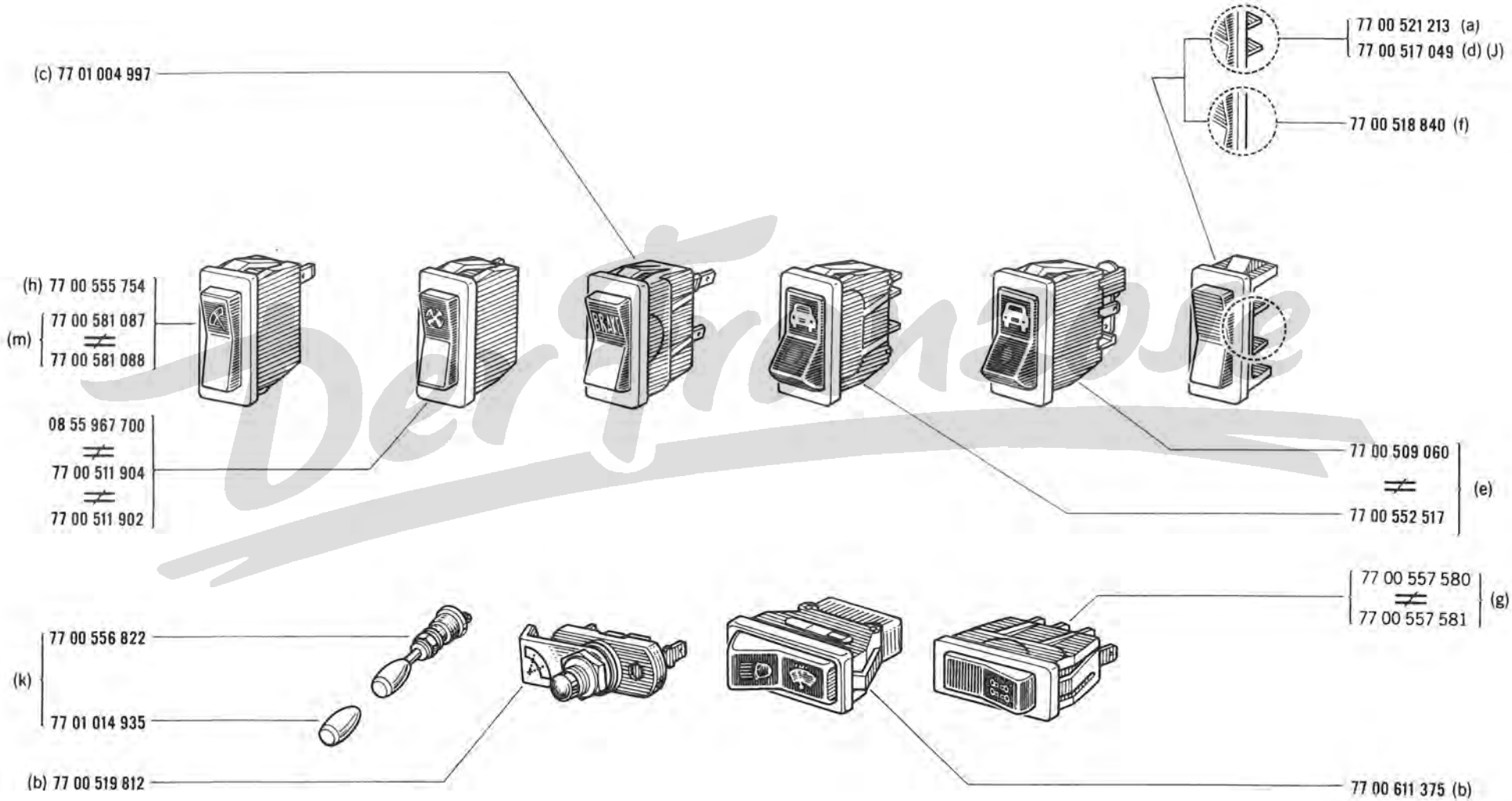

Der Franse

61.10.2
A P.R. 1005

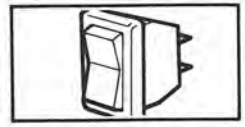

(a)	R 1123	/100/101/102/103/121/122/144/160/166/167/222/263/265/267/511/560/563/564/565 /566/567/568
	R 1126	
(b)	R 1126	/145
(c)	R 1123	/101/103/122/140/146/167/865
	R 1126	/145
(d)	R 1123	☞
(e)	R 1123	/122 ↙ /122 □
	R 1126	□
(f)	R 1123	/100/101/102/103/121/122/144/160/166/167/260
(g)	R 1123	/100/101/103/120/121/122/140/144/146/160/166/167/222/260/263/265/267/511/560/563 /564/565/600/601/660/863/865/866
	R 1126	
(h)	R 1123	/146
	R 1126	/145
(J)	R 1123	/100/101/102/103/121/122/144/160/166/167/222/260/263/265/267/511/560/563/564/565 /566/567/568
	R 1126	
(k)	R 1123	/121
(m)	R 1123	/100/101/102/103/120/121/122/140/144/166/167/222/260/263/265/267/511/563/564/565 /567/568/600/601/660/863/865/866
	R 1126	/100

Parfranzose

61.15
A P.R.1005

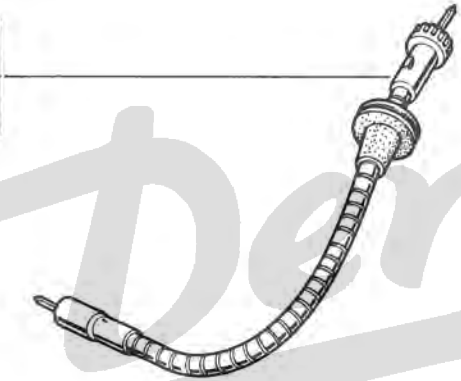

(A=1500) 77 00 566 111 ≠ (A=1500) 77 00 568 676
(A=1450) 77 00 566 112 ≠ (A=1450) 77 00 568 677

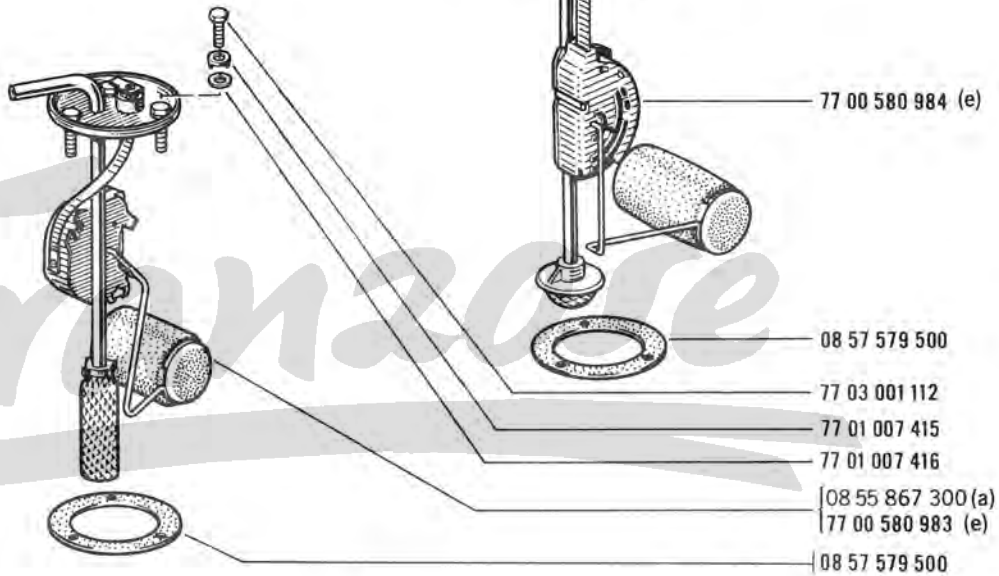

77 03 001 112
08 70 051 100
08 70 051 200
77 00 580 984 (e)
08 57 579 500
77 03 001 112
77 01 007 415
77 01 007 416
08 55 867 300 (a)
77 00 580 983 (e)
08 57 579 500

(b) (B=536) 77 00 525 834 ≠ 77 00 526 998
(d) (B=436) 77 00 525 628 ≠ 77 00 526 997

77 00 523 565 (c)

(a)	R 1123 /263
(b)	R 1123 /600/601
	R 1126
(c)	R 1123 /120
	R 1126 /145
(d)	R 1123 /660/863/865/866
(e)	R 1123 /263
	R 1126

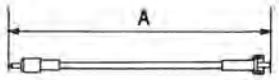

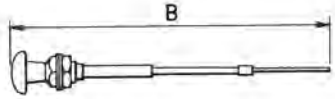

DerFranzose

61.20
A P.R.1005

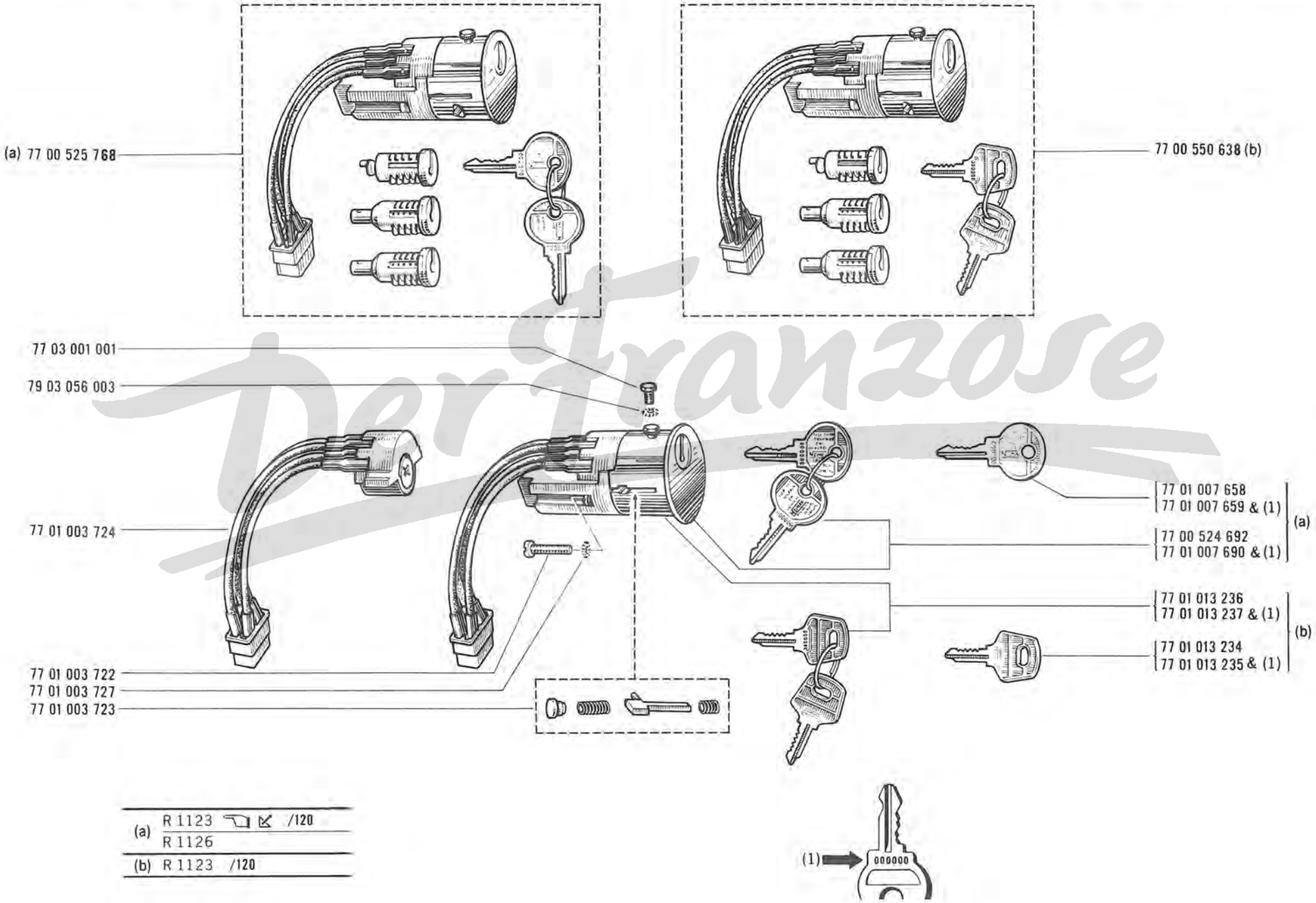

(a)	R 1123 /120
	R 1126
(b)	R 1123 /120

Per Franzose

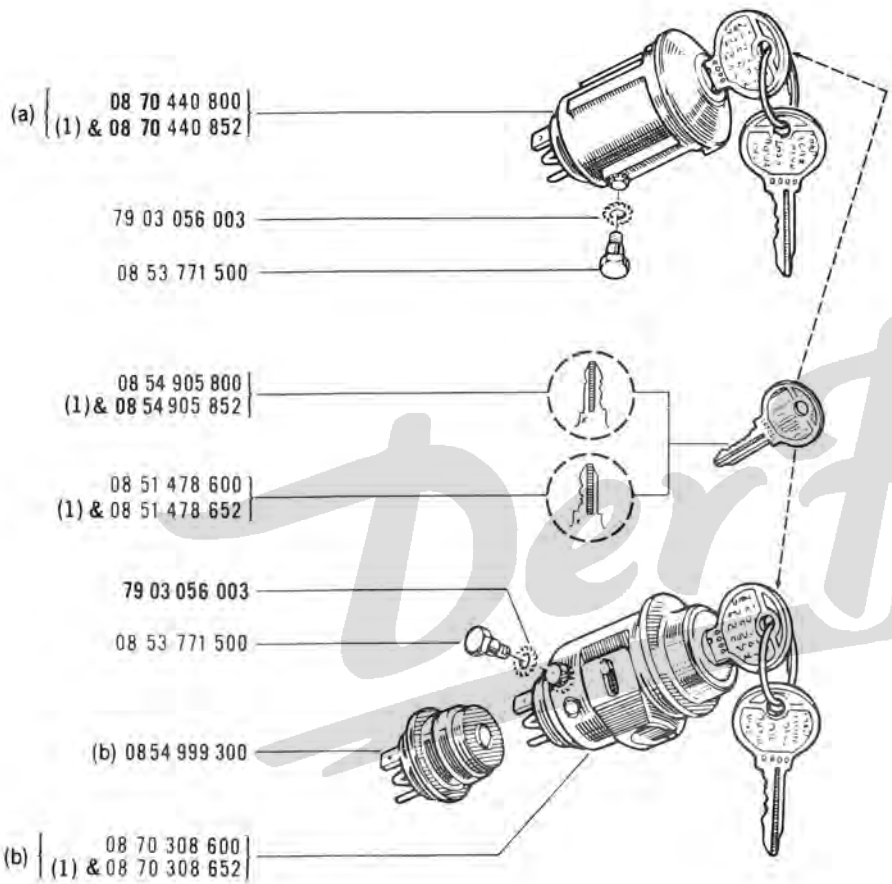

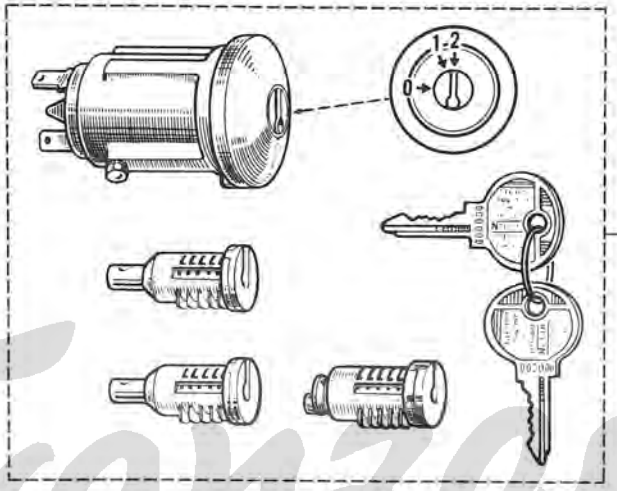

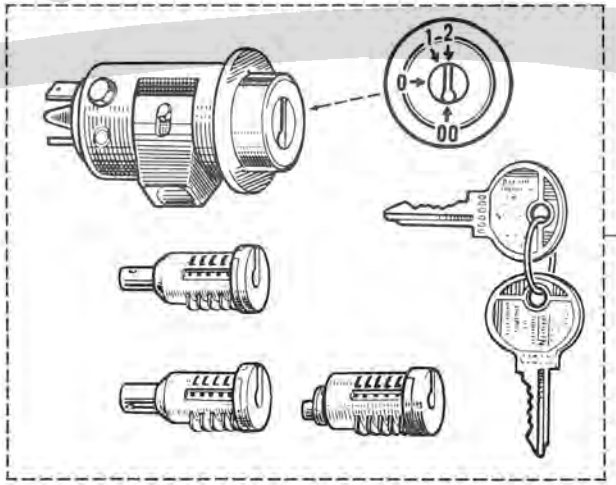

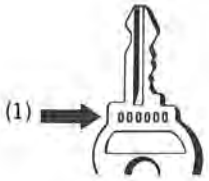

(a) R 1123 /600/601

(b) R 1123 /600/601

Derfranzose

61.35
A P.R.1005

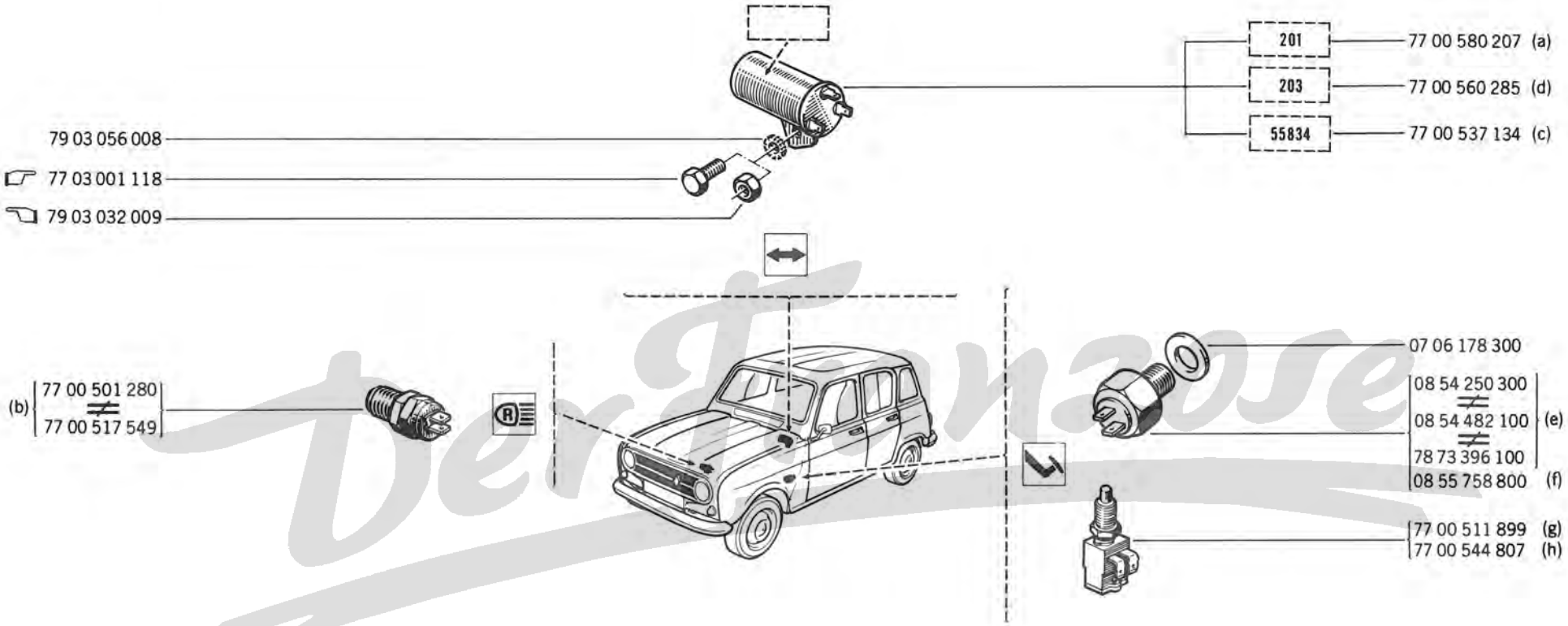

(a)	R 1123	/100/101/103/120/121/140/144/160/166/222/260/263/265/267/511 /560/563/564/565/566/567/568/600/601/660/863/865/866
	R 1126	
(b)	R 1123	/167 □ /120
(c)	R 1123	/100/101/103/120/121/140/144/160/166/222/260/263/265/267/511 /560/563/564/565/566/567/568/600/601/660/863/865/866
(d)	R 1123	/102/122/146/167

(e)	R 1123	/101/102/103/121/144/160/222/260/263/265/267/511/560 /563/564/565/567/568/600/601/660/863/865/866
(f)	R 1123	/120
(g)	R 1123	/100/122/140/146/166/167/566
	R 1126	
(h)	R 1123	/122/146/167/566

DeFanoose

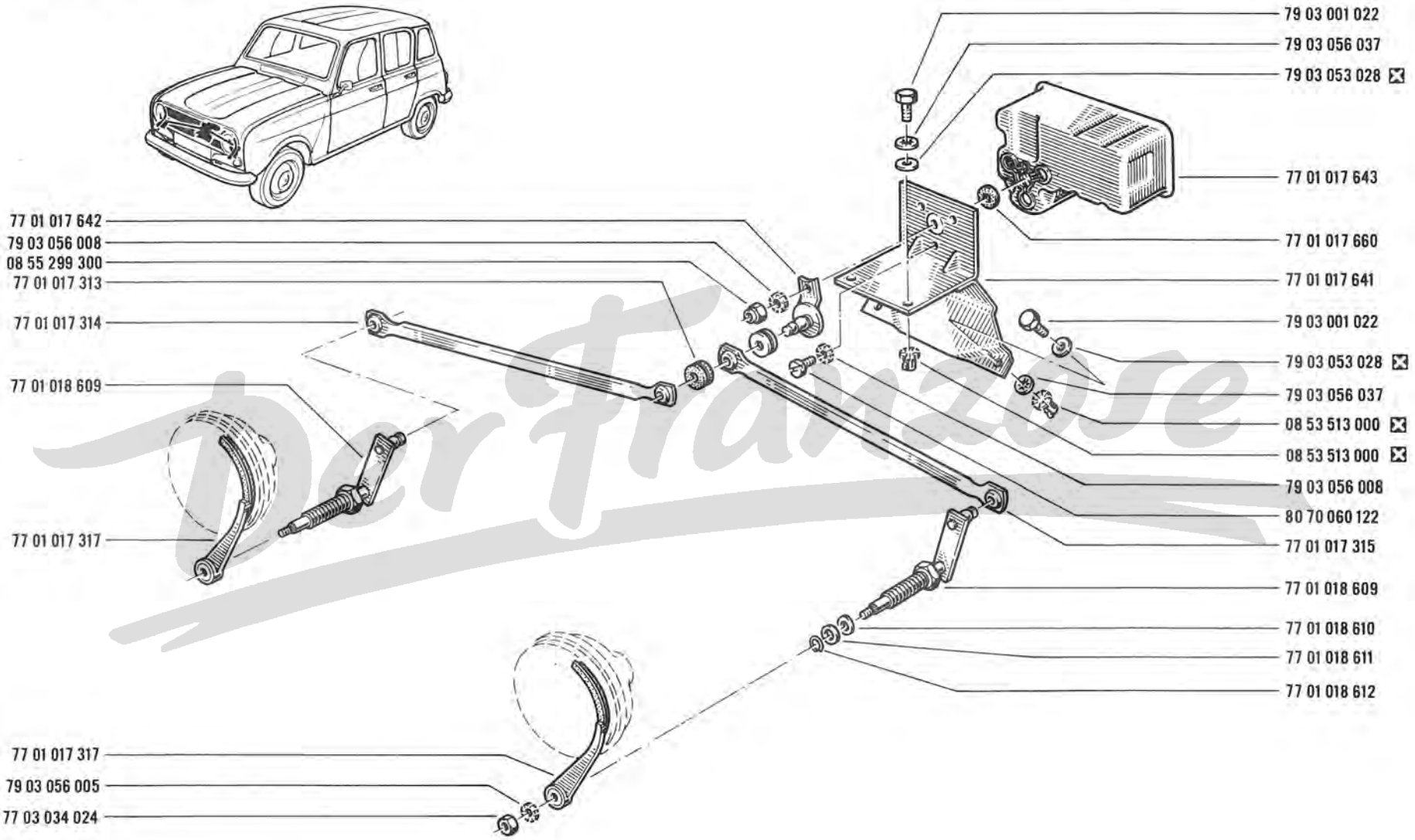

Der Franzose

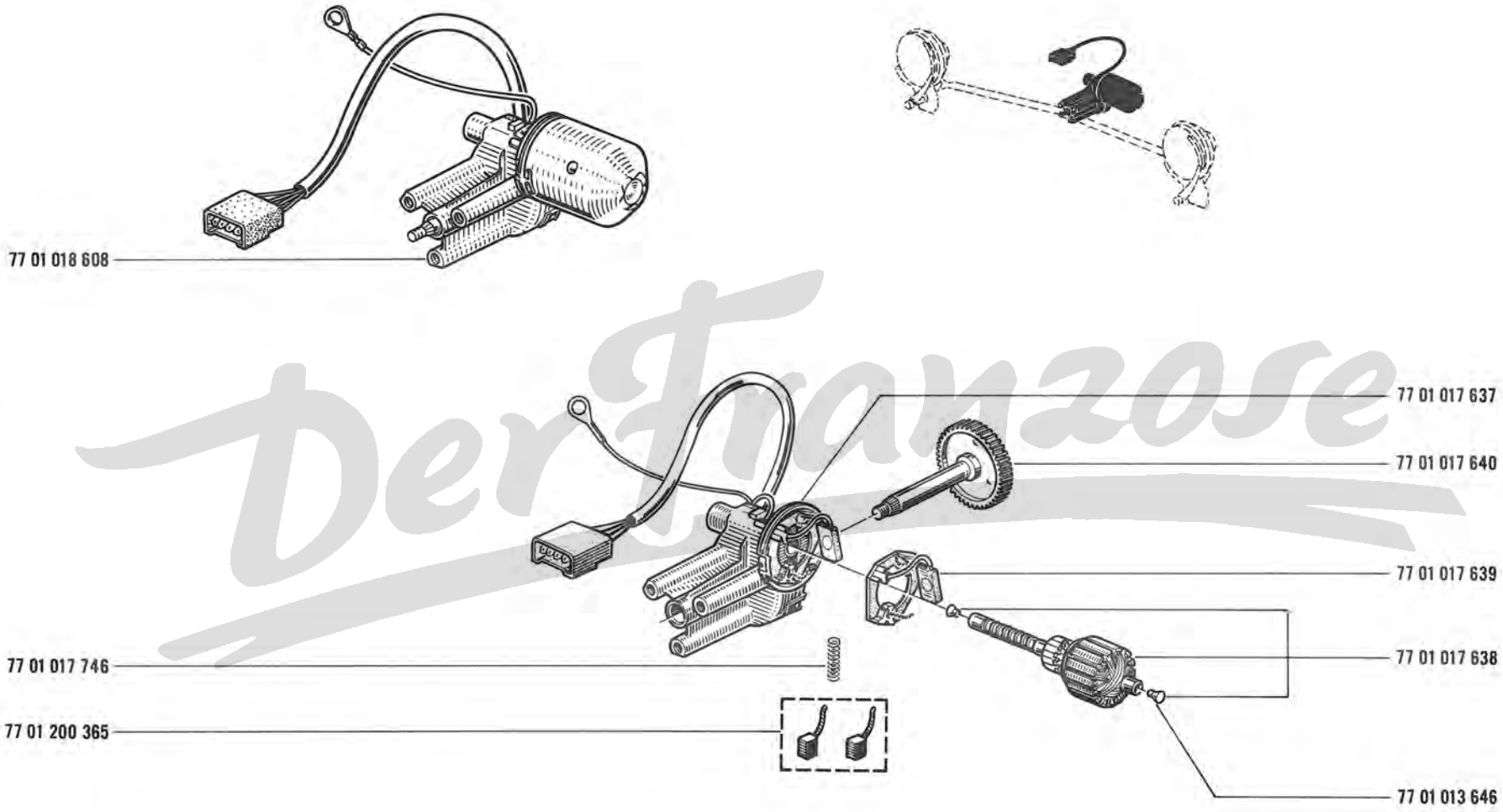

Der Franzose

61. 41
A P.R. 1005

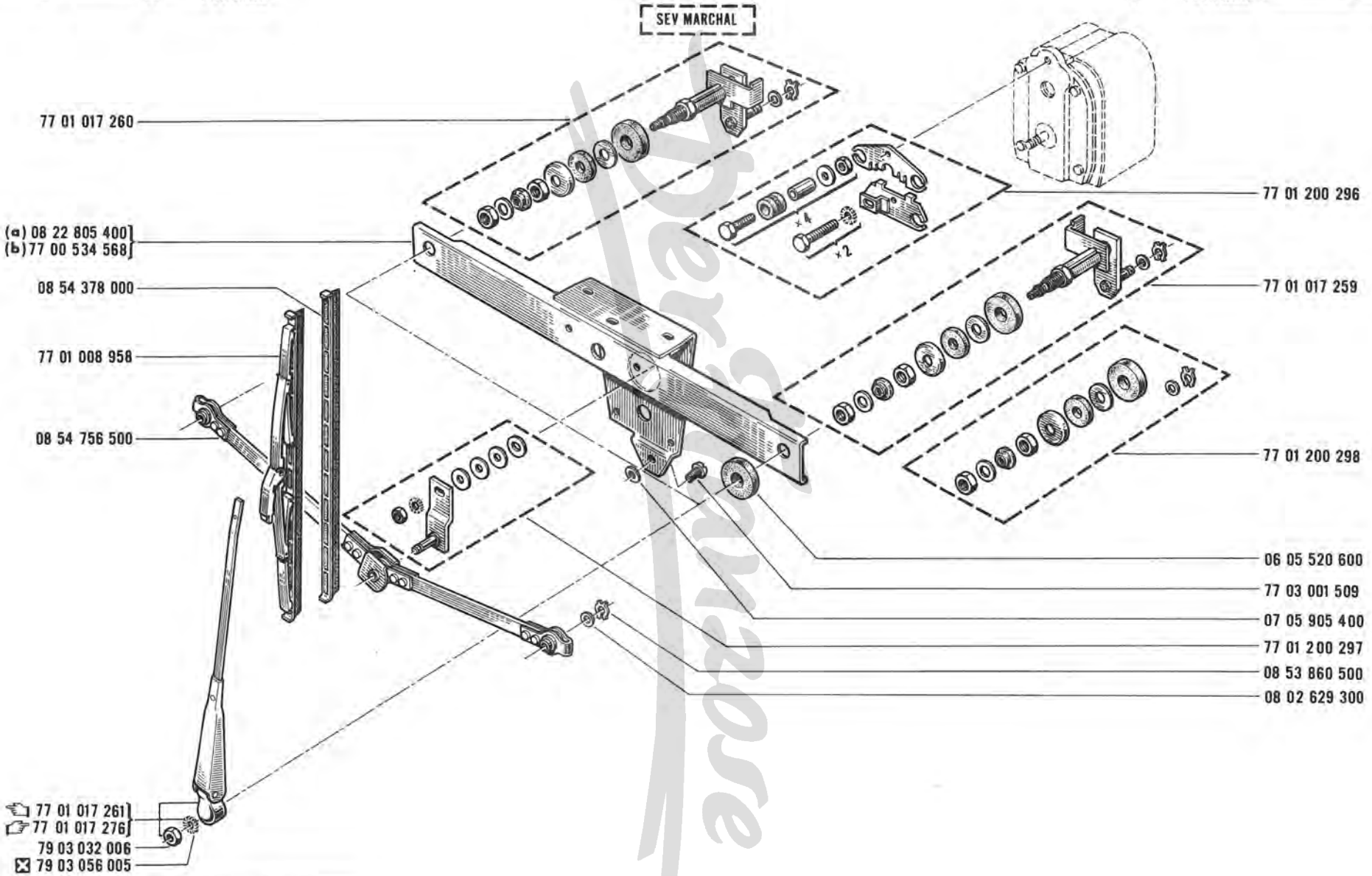

(a)	R 1123 ↙ /146	
	R 1126 /100	
(b)	R 1123 /146	
	R 1126 /145	

61.45
A P.R.1005

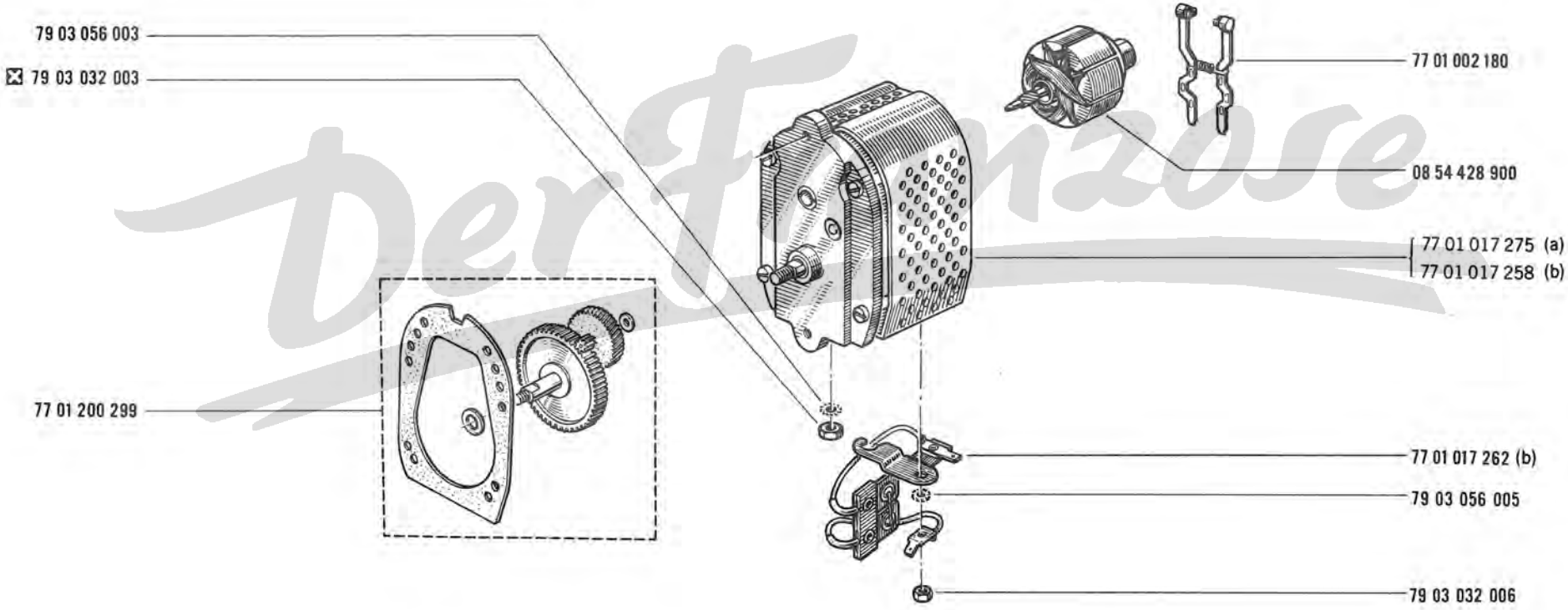

(a)	R 1123 ☒ /146	
	R 1126 /100	
(b)	R 1123 /146	
	R 1126 /145	

Der Fonzore

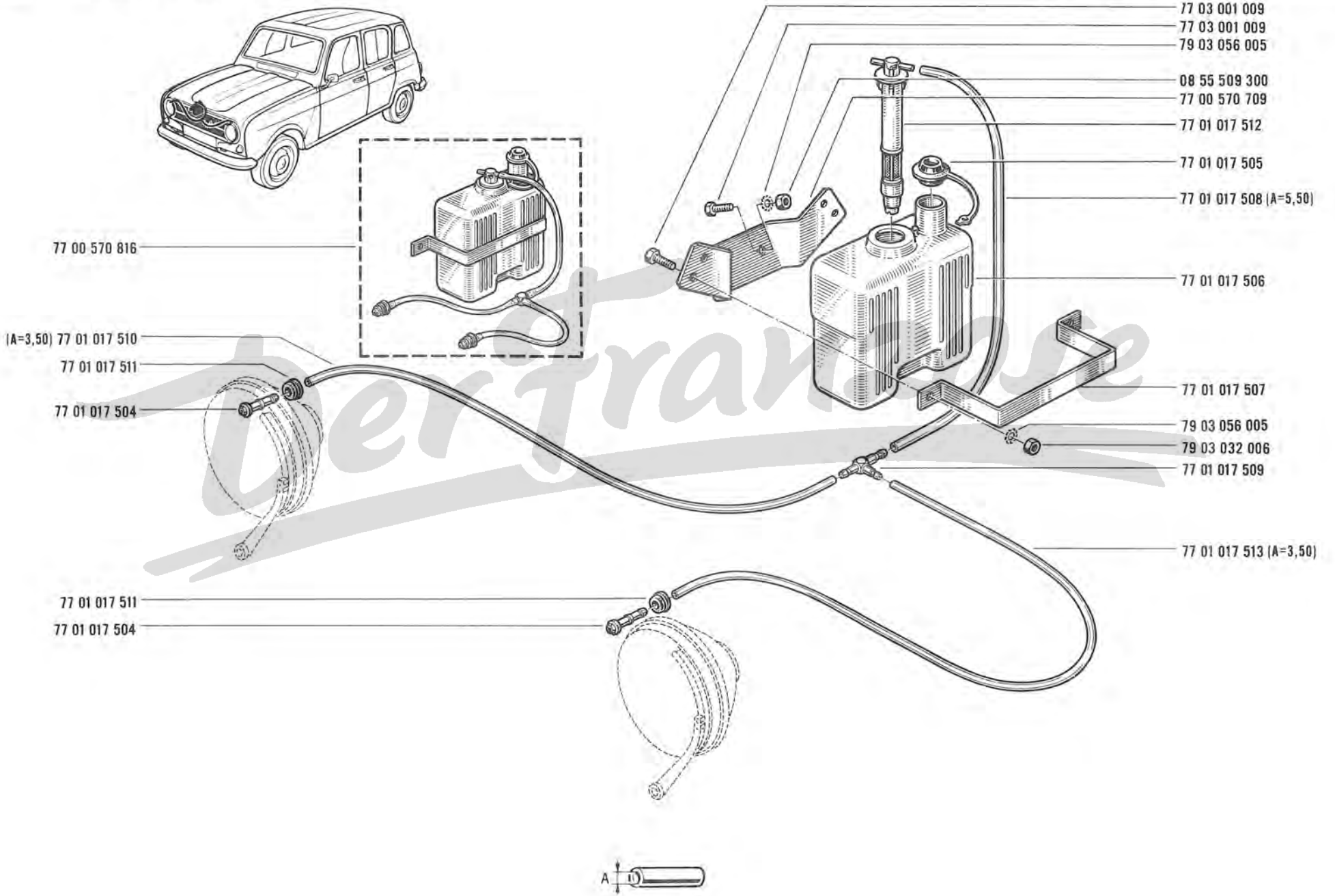
77 03 001 009
77 03 001 009
79 03 056 005
08 55 509 300
77 00 570 709
77 01 017 512
77 01 017 505
77 01 017 508 (A=5,50)
77 00 570 816
77 01 017 506
(A=3,50) 77 01 017 510
77 01 017 511
77 01 017 504
77 01 017 507
79 03 056 005
79 03 032 006
77 01 017 509
77 01 017 513 (A=3,50)
77 01 017 511
77 01 017 504
A

R 1123 /120/121
R 1126 /100

61.55
A P.R.1005

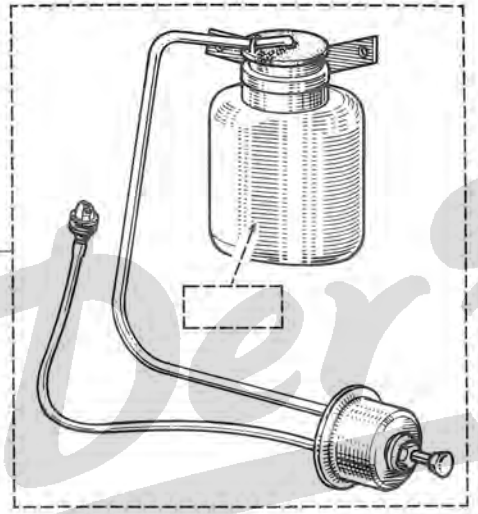

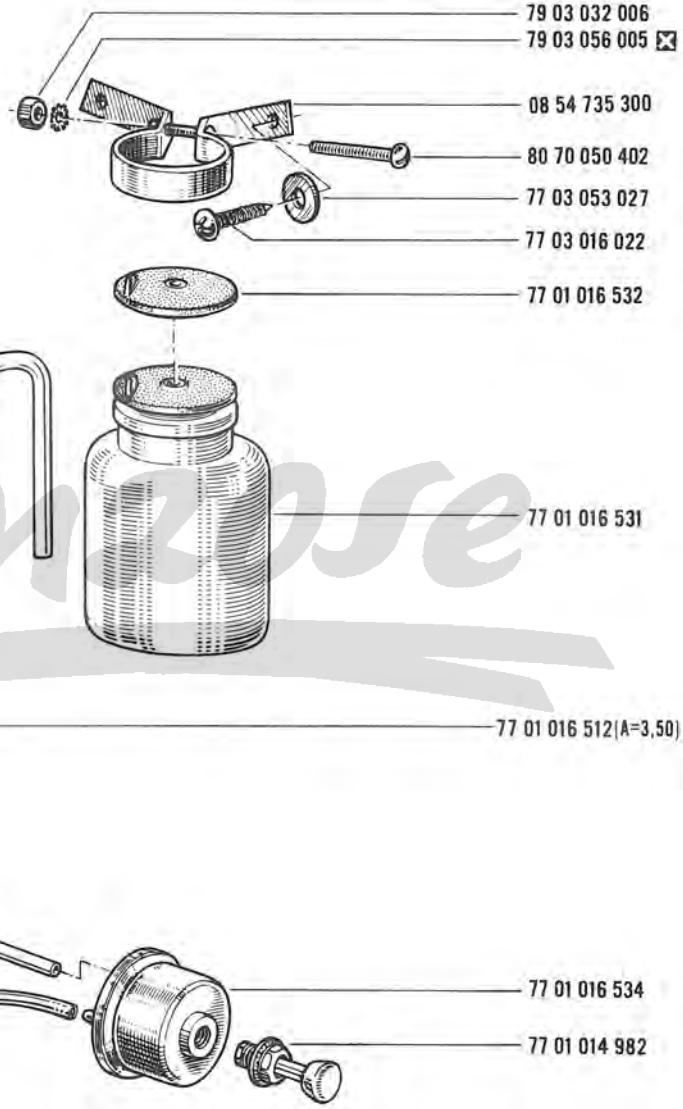

77 00 567 796 — STOP

77 01 017 170

✂ 1m (A=3,50) 77 01 016 512

DerFrancose

R 1123 ↙ /120/121
R 1126 /100

61 .57
A P.R.1005

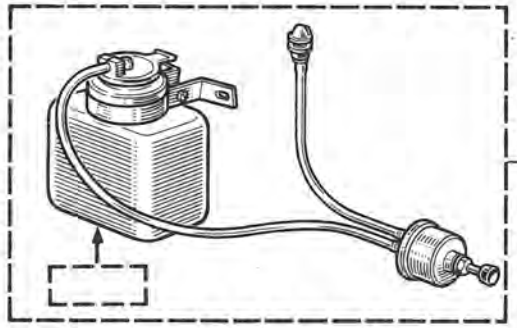

SEIM — 77 00 562 622

80 70 050 402
79 03 032 006
79 03 056 005
77 01 018 098
77 01 017 073
77 01 017 072
✂ 1m (A=3,50) 77 01 016 512

77 01 017 959
77 01 016 512 (A=3,50) ✂ 1m
77 01 017 960

Der Franzose

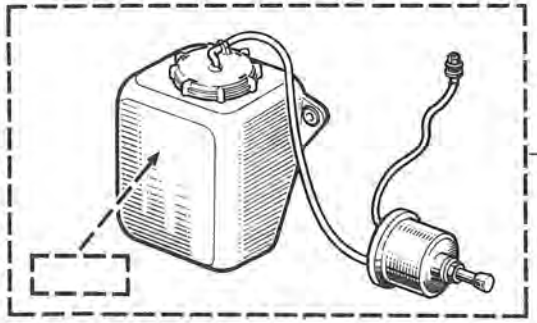
STOP
77 00 581 731

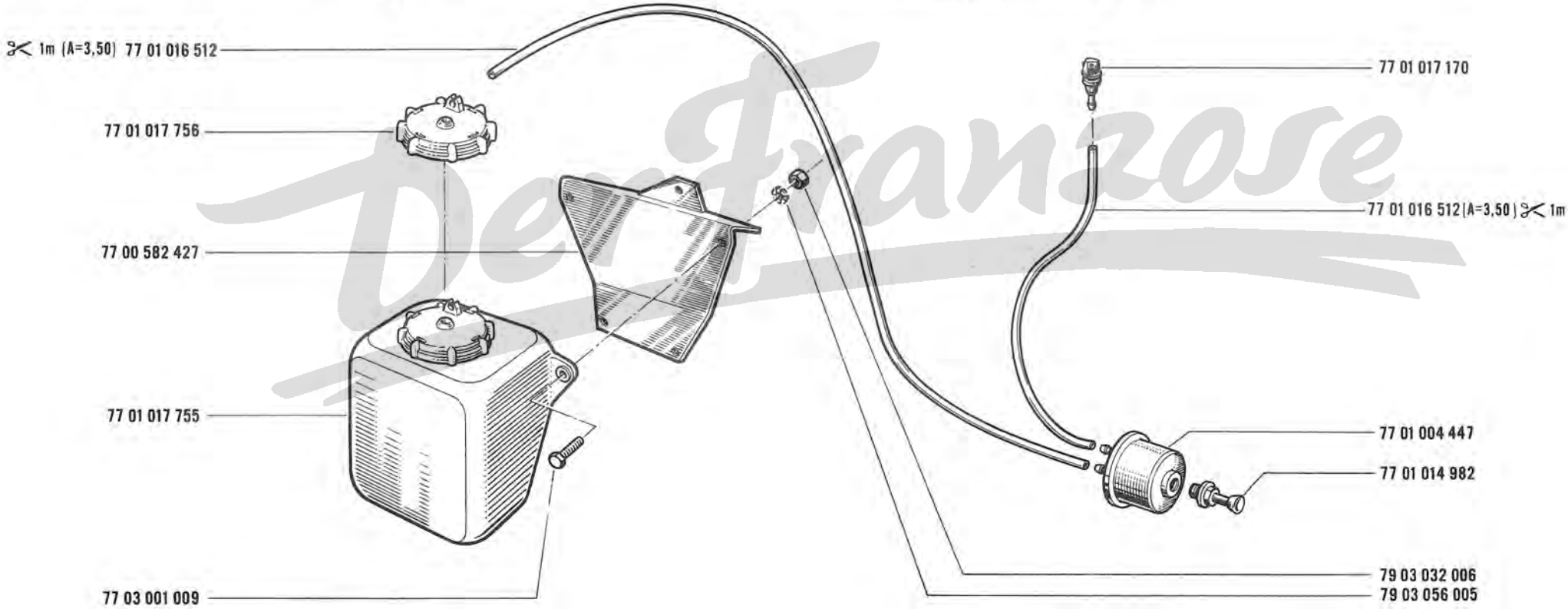
1m (A=3,50) 77 01 016 512
77 01 017 756
77 00 582 427
77 01 017 755
77 03 001 009
77 01 017 170
77 01 016 512 (A=3,50) 1m
77 01 004 447
77 01 014 982
79 03 032 006
79 03 056 005

A

DeFranzose

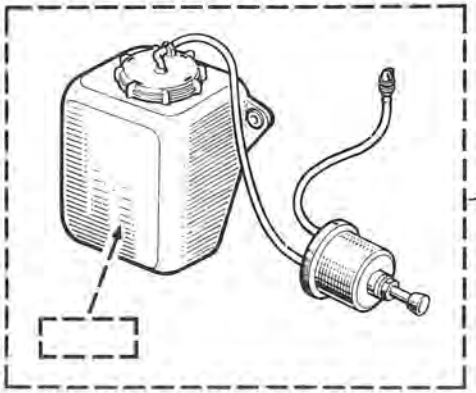

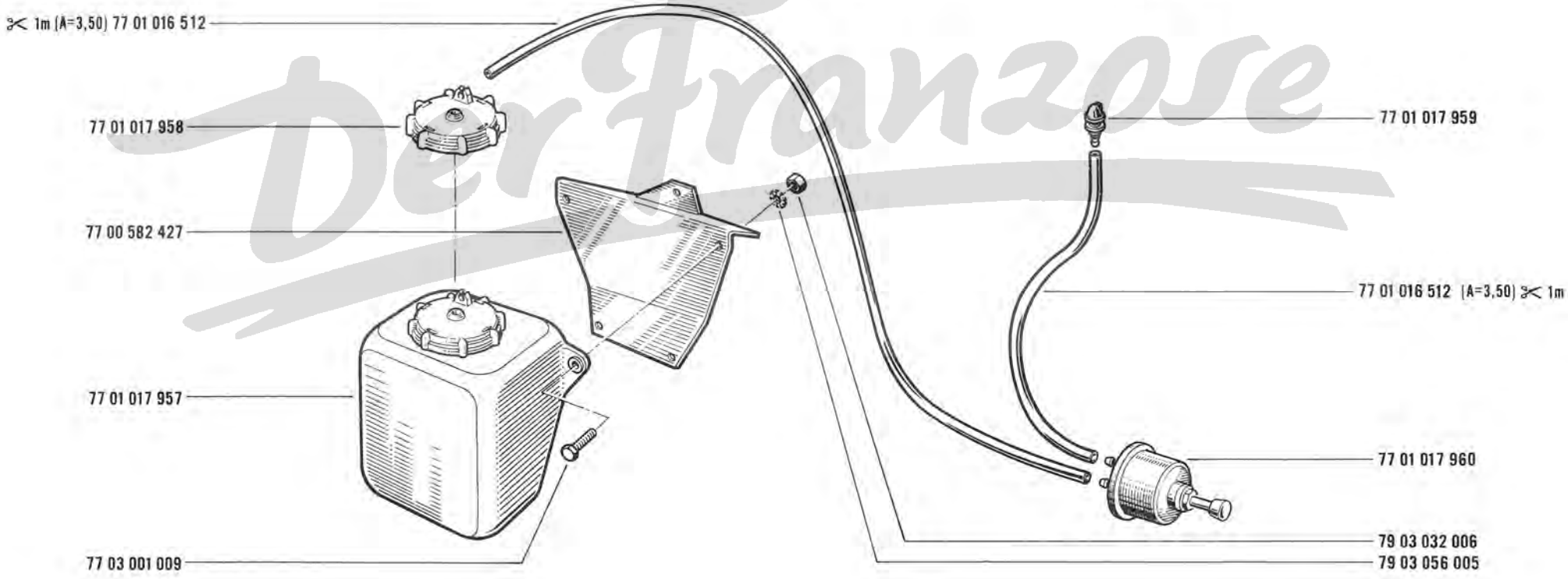

Der Franzose

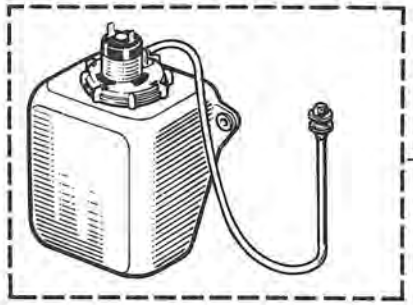

77 00 581 735

77 01 017 170

77 01 016 512 (A=3,50) ✂ 1m

77 01 017 750

79 03 032 006

79 03 056 005

77 00 582 427

77 01 017 755

77 03 001 009

A

Der Franzose

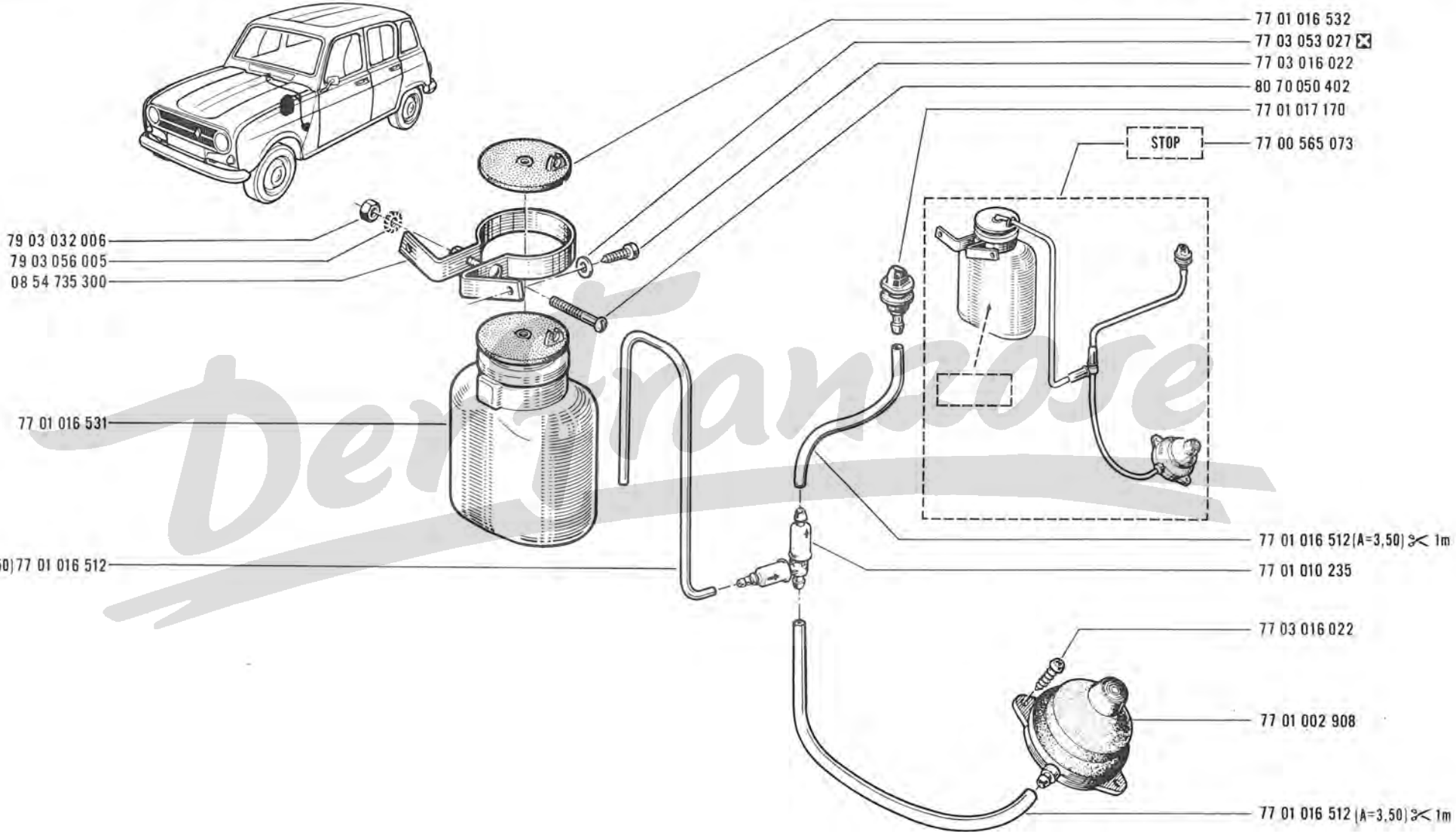
77 01 016 532
77 03 053 027
77 03 016 022
80 70 050 402
77 01 017 170
STOP
77 00 565 073
79 03 032 006
79 03 056 005
08 54 735 300
77 01 016 531
77 01 016 512 (A=3,50) ✂ 1m
77 01 010 235
77 03 016 022
77 01 002 908
✂ 1m (A=3;50) 77 01 016 512
77 01 016 512 (A=3,50) ✂ 1m

A

R 1123 /120/121/122/140/144/146
R 1126 /145

61.70
A P.R.1005

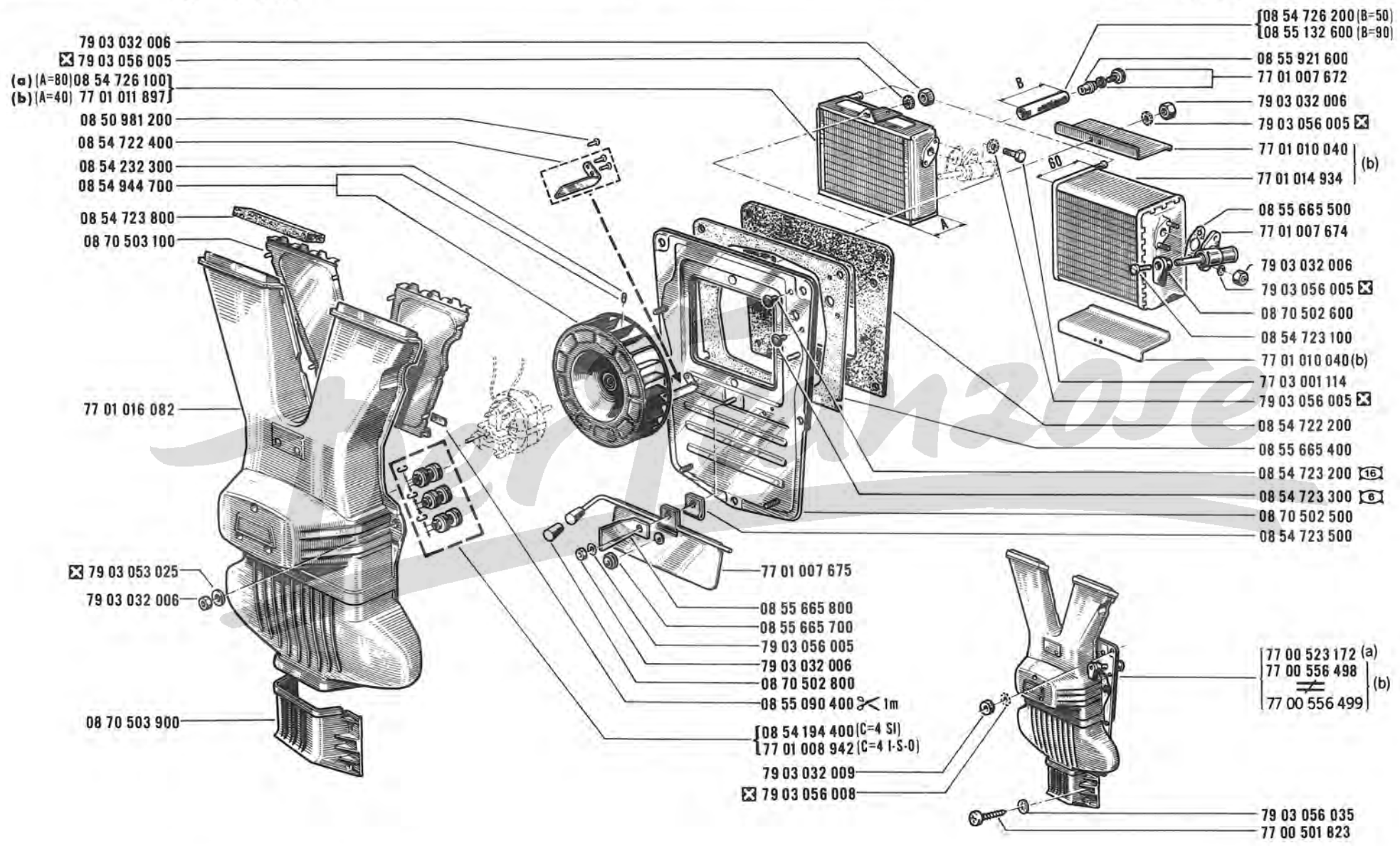

(a)	R 1123	/140/144/146
	R 1126	/145
(b)	R 1123	/120/121/122

R 1123	/100/101/102/103/160/166/167/222/260/263/265/267/511/560 /563/564/565/566/567/568/600/601/660/863/865/866
R 1126	/100

61.75
A P.R.1005

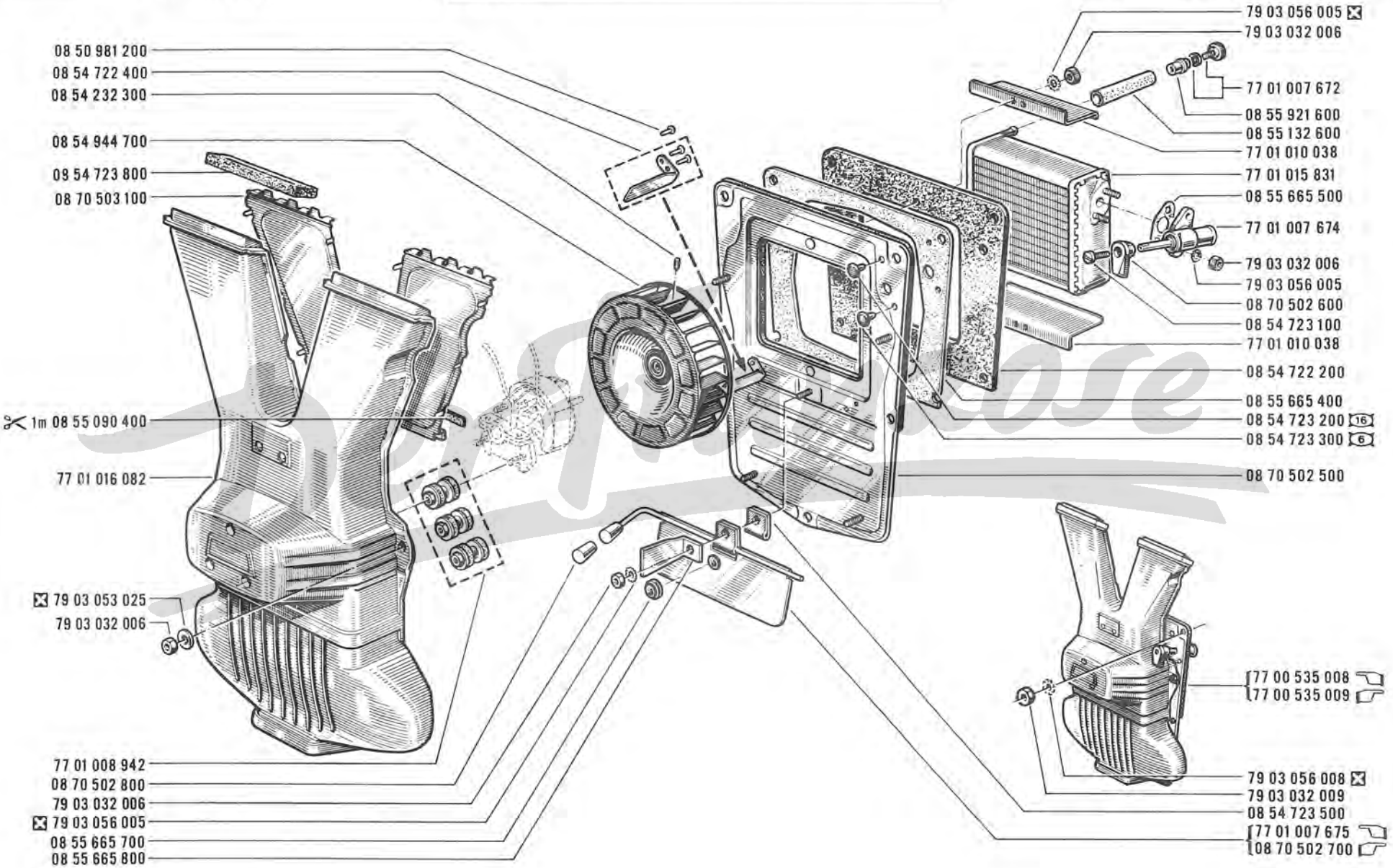

R 1123 /120/121/122/140/144/146
R 1126 /145

61.80
A P.R.1005

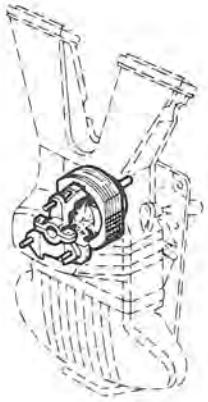

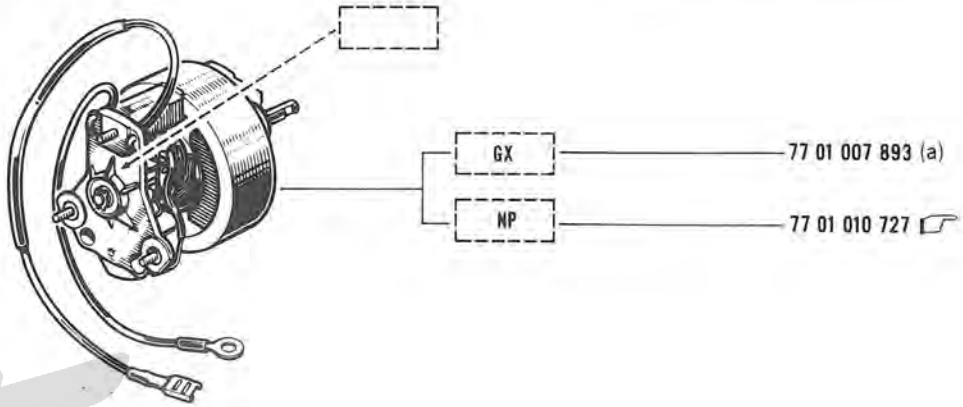

Der Franzose

R 1123 /100/101/102/103/160/166/167/222/260/263/265/267/511 /560/563/564/565/566/567/568
R 1126 /100

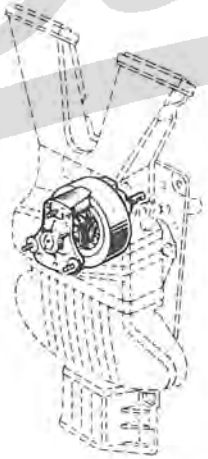

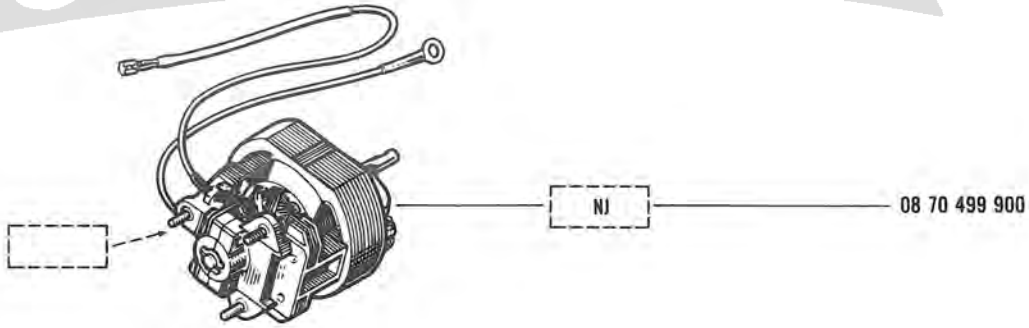

(a) R 1123 /120/121/122/140/144/146
R 1126 /145

62.01
A P.R.1005

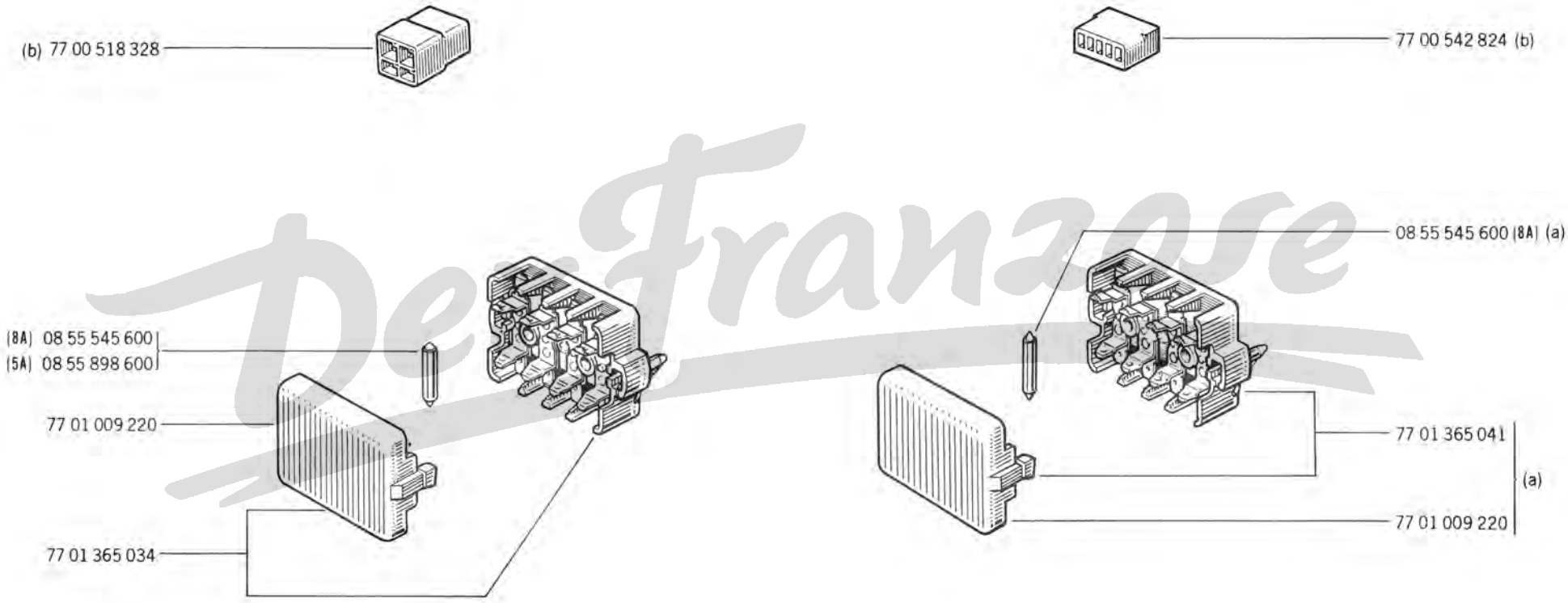

DeFranzose

(a) R 1123 /102
(b) R 1123, R 1126

62.35
A P.R.1005

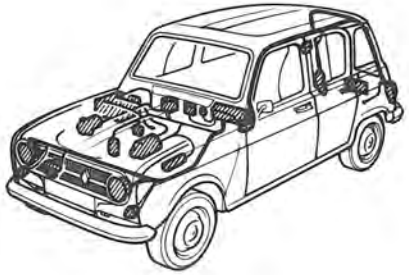

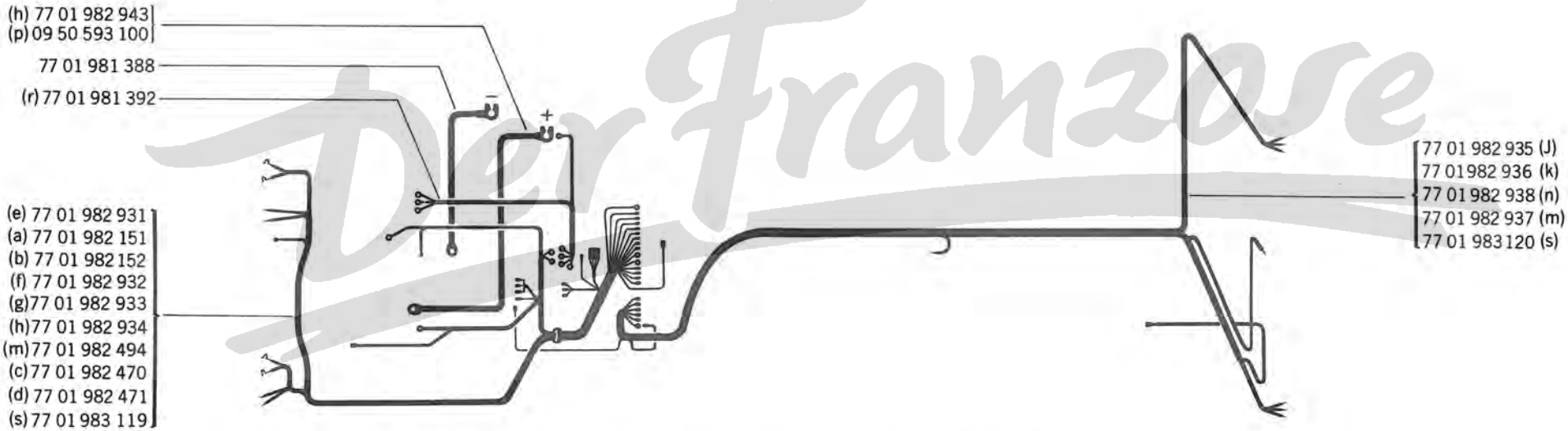

(a)	R 1123	/101/103/120/121/144/160/222 /260/263/265/267/511/560/563 /564/565/566/567/568
(b)	R 1123	/102
(c)	R 1126	/145
(d)	R 1123	/146
(e)	R 1123	/100/166/566
	R 1126	/100
(f)	R 1123	/140

(g)	R 1123	/600/601/660/863/866
(h)	R 1123	/865
(J)	R 1123	/100/140/146/166/566
	R 1126	
(k)	R 1123	/101/102/103/120/121/144/160 /222/260/263/265/267/511 /560/563/564/565/567/568
(m)	R 1123	/167
(n)	R 1123	☞

(p)	R 1123	↙ /865
	R 1126	
(r)	R 1123	↙ /122
	R 1126	
(s)	R 1123	/122

Der Franzose

70.01
A P.R.1005

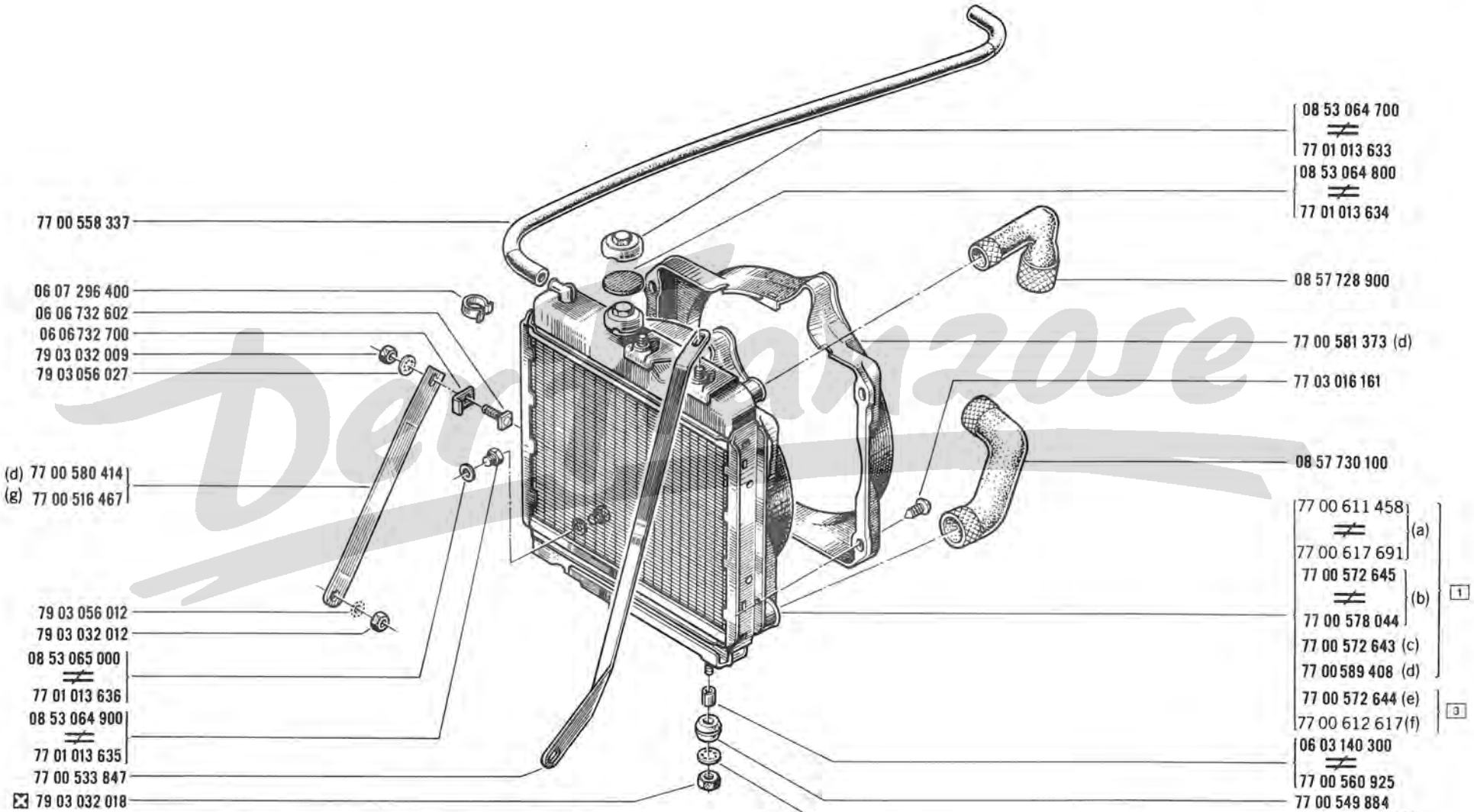

(a)	R 1123	/100/101/102/103/120/121/140/146/600/601
	R 1126	/145
(b)	R 1123	/122/144/222
	R 1126	/100
(c)	R 1123	/160/260/265/267/560/564/567
(d)	R 1123	/865
(e)	R 1123	/167/263/511/563/565/568/660/863/866
(f)	R 1123	/166/566
(g)	R 1123 ↙	/865
	R 1126	

Pezzi originali

70.10
A P.R.1005

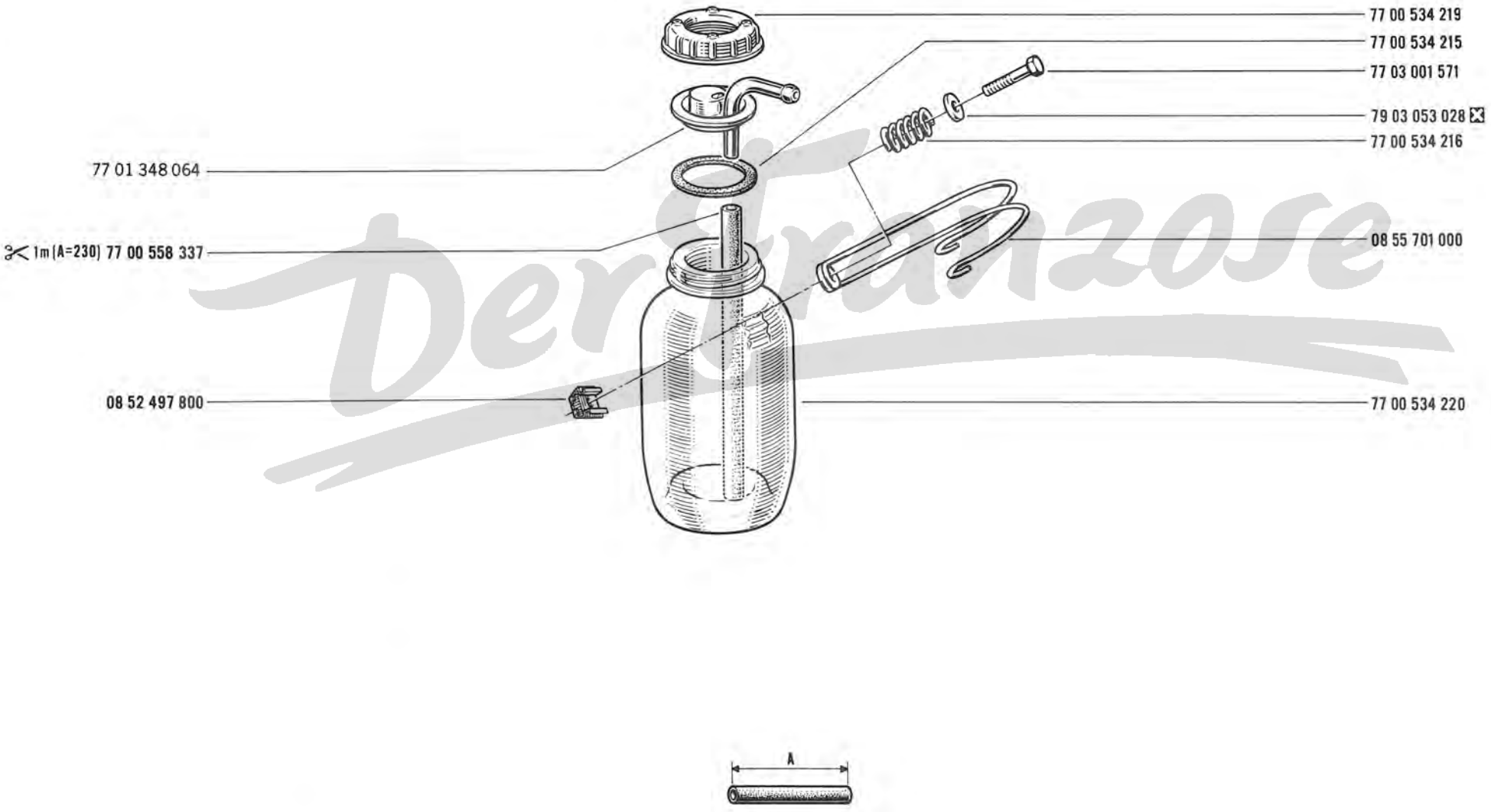

R 1123 /263
R 1126

71.01.1
A P.R.1005

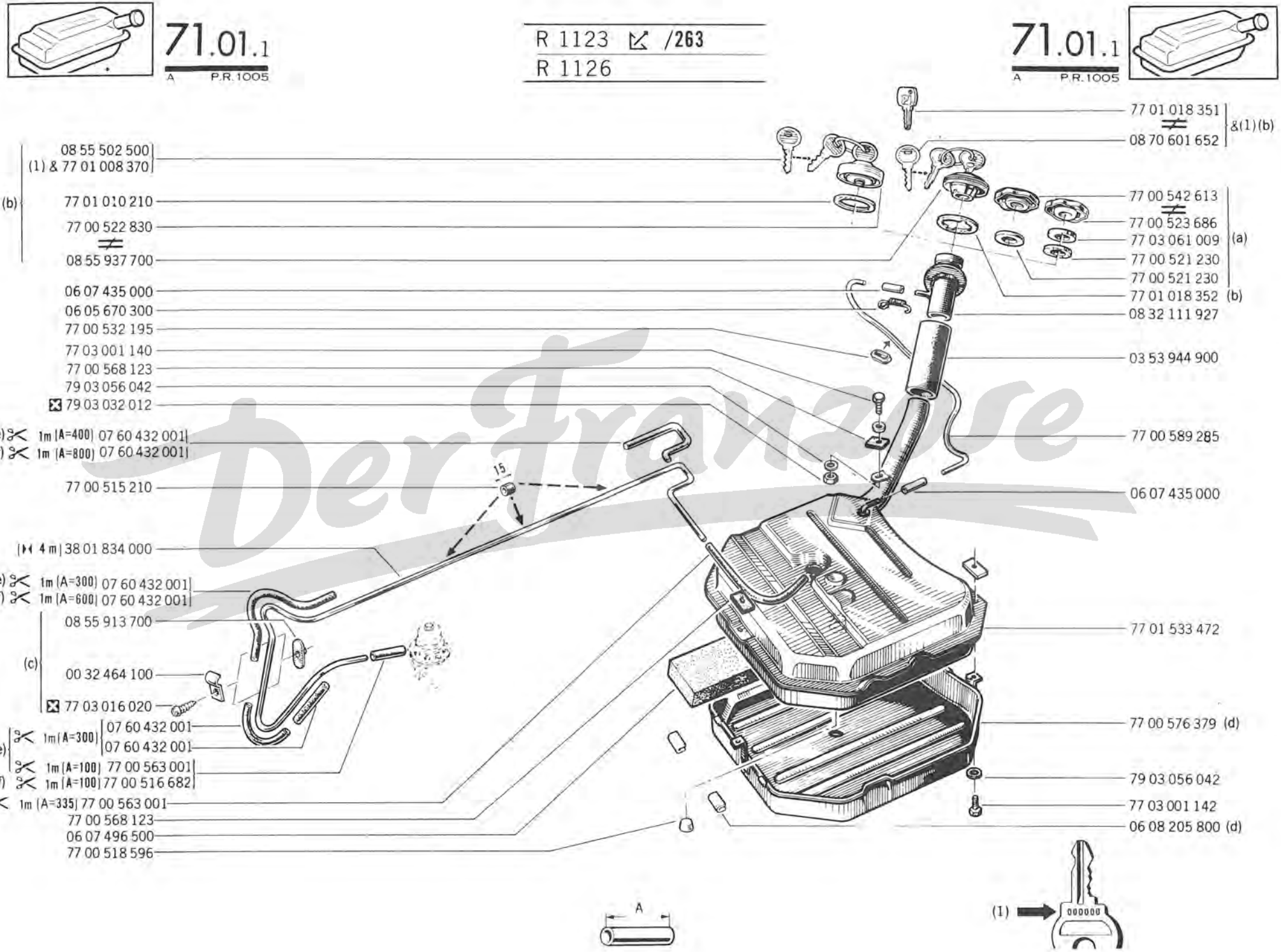

DerFranzose

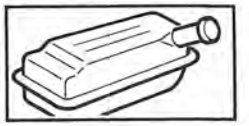

71.01.2
A P.R. 1005

(a)	R 1123	/100/101/102/103/120/121/122/140/144/146
	R 1126	
(b)	R 1123	/160/166/167/222/260/263/265/267/511/560/563/564/565/566/567/568/601 /660/863/865/866
(c)	R 1123	
	R 1126	
(d)	R 1123	/222/260/265/267/511/560/563/564/565/566/567/568/863/865/866
(e)	R 1123	/865
	R 1126	
(f)	R 1123	/865

Per Franzose

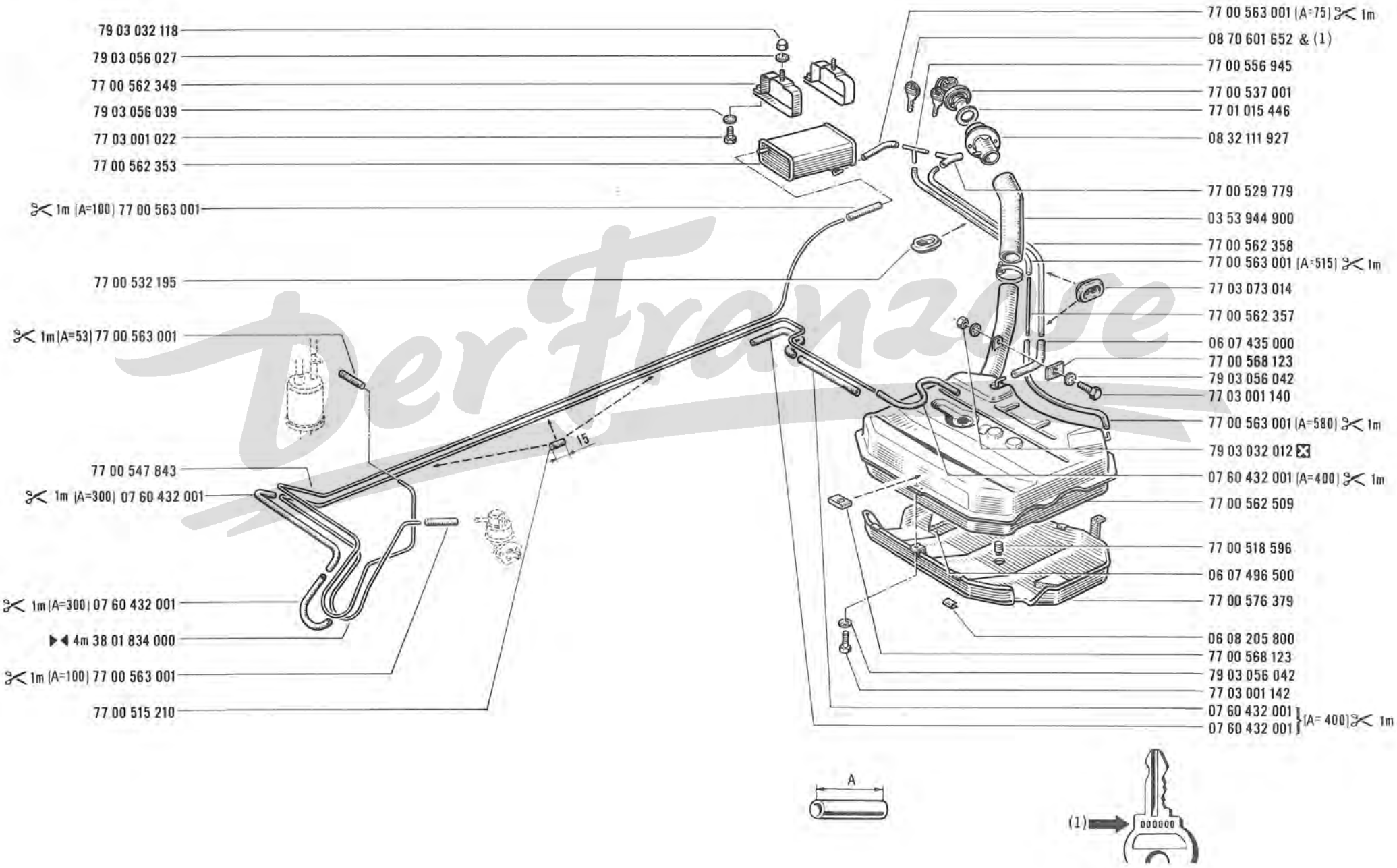

DerFranzose

73.01
A P.R.1005

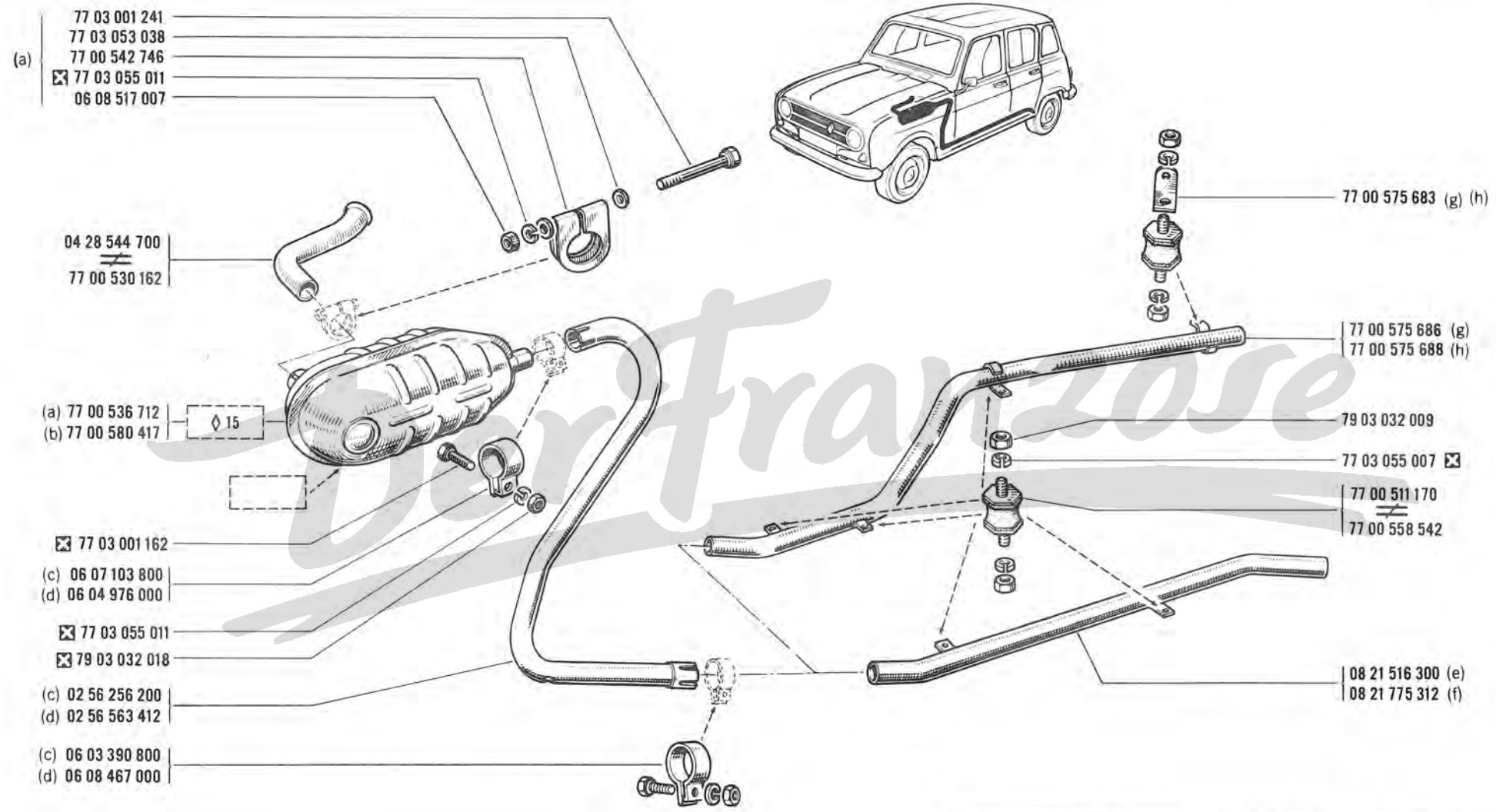

(a)	R 1123 ↙	/865
	R 1126	
(b)	R 1123	/865
(c)	R 1123	/100/101/102/103/120/121/122/140/144/146/160/166/167/222/260 /263/265/267/600/601/660
	R 1126	

(d)	R 1123	/511/560/563/564/565/566/567/568/863/865/866
(e)	R 1123	/100/101/102/103/120/121/122/140/160/166/167/222/260/263/267
	R 1126	/100
(f)	R 1123	/511/560/563/564/565/566/568
(g)	R 1123	/144/146/265/600/601/660
	R 1126	/145
(h)	R 1123	/567/863/865/866

Der Franzose

73.30
A P.R.1005

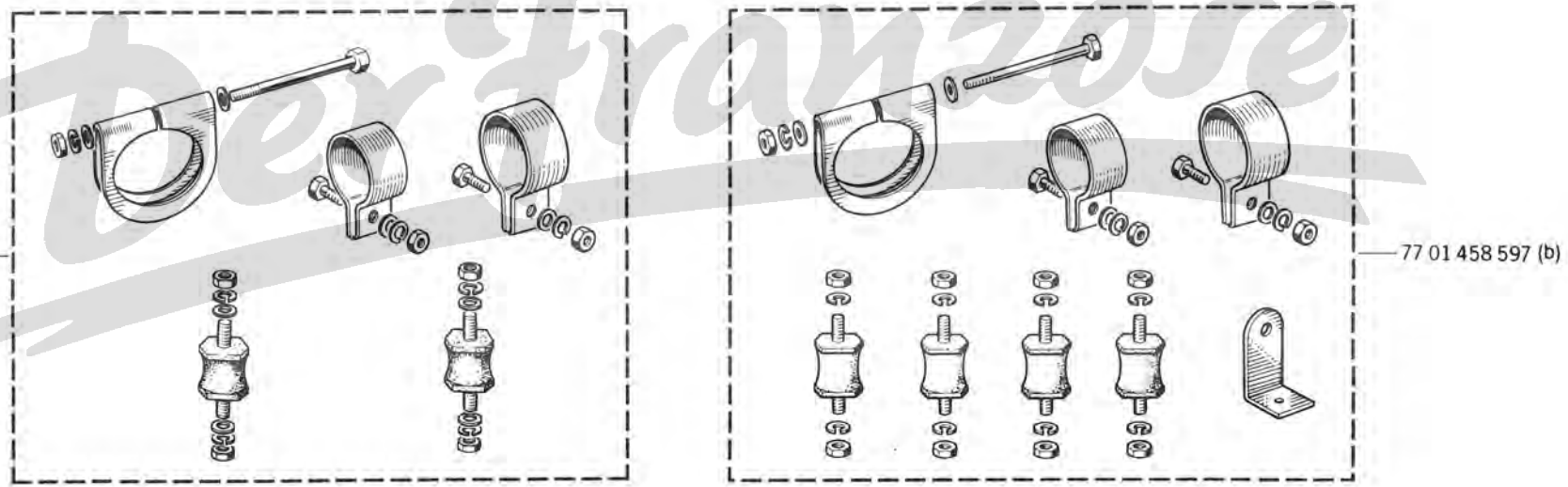

(a)	R 1123	/100/101/102/103/120/121/122/160/166/167/222/260/263/265/267/600/601/660
	R 1126	/100
(b)	R 1123	/140/144/146/265/600/601/660
	R 1126	/145

Der Franzose

78.01
A P.R.1005

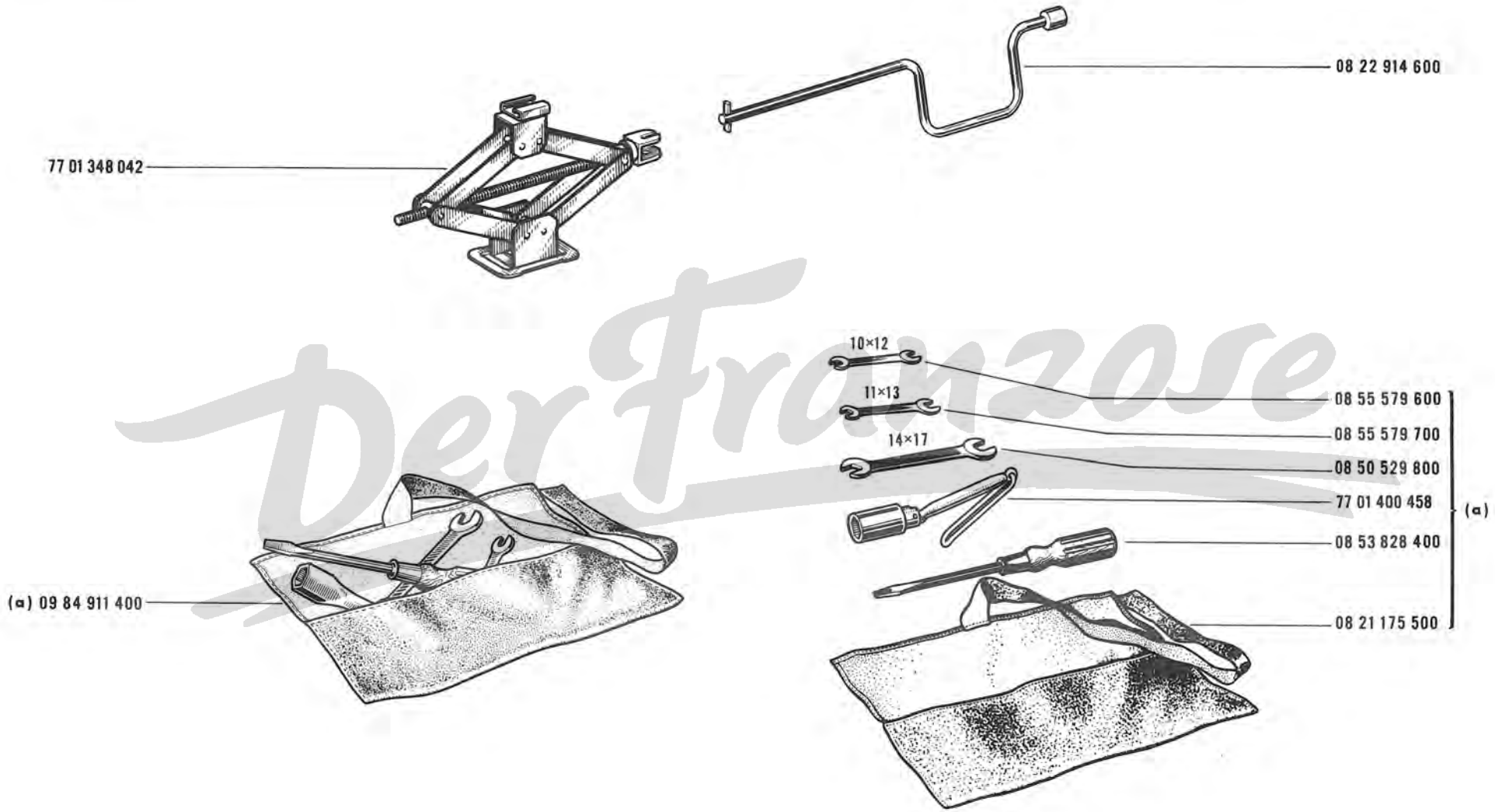

Der Franzose

(a) R 1123 /144/146/160/166/167/222/260/263/265/267/511/560/563/564/565/566/567/568/600/601/660/863/865/866

81.01
A P.R.1005

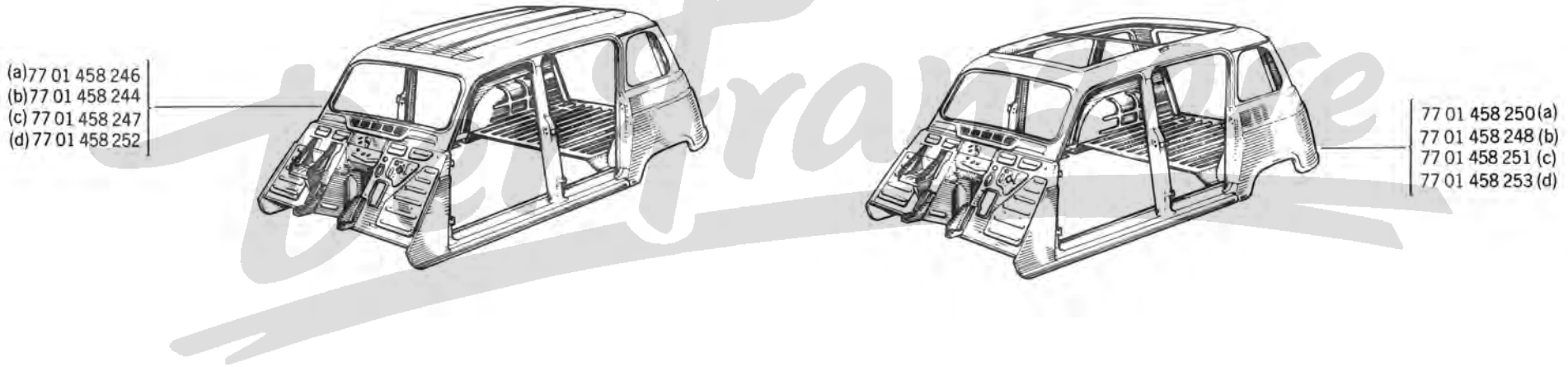

(a)	R 1123	/100/122/140/146/166/167
	R 1126	
(b)	R 1123	/101/102/103/120/121/144/160/222/260/263/265/267/511/560/563/564/565/566/567/568
(c)	R 1123	/600/601/660/863/866
(d)	R 1123	/865

81 . 10
A P.R. 1005

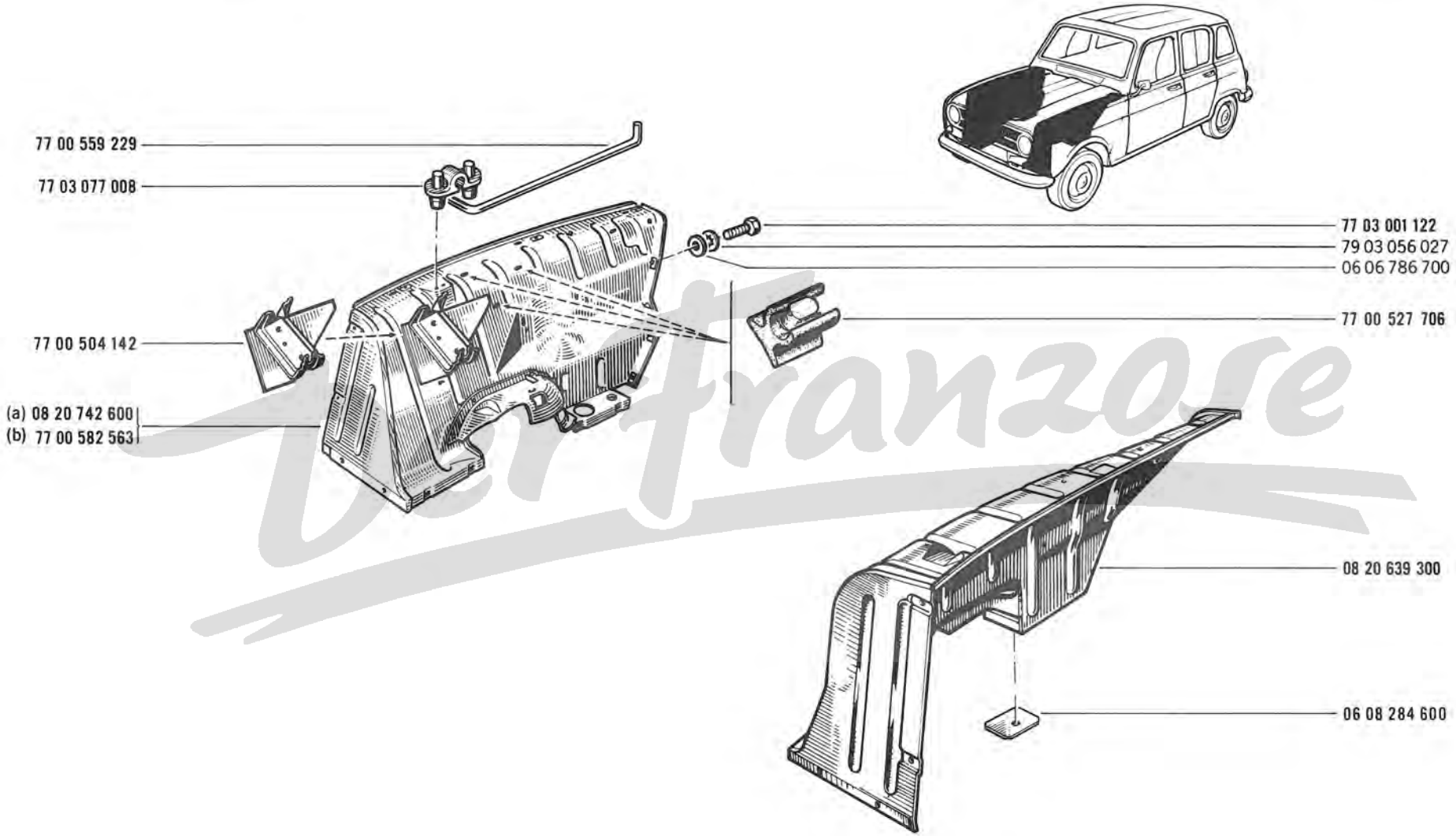

(a)	R 1123 ⌧ /865	
	R 1126	
(b)	R 1123 /865	

Derfranzose

81 .15
A P.R.1005

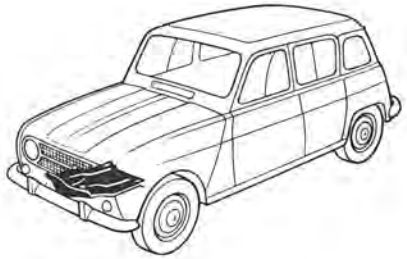

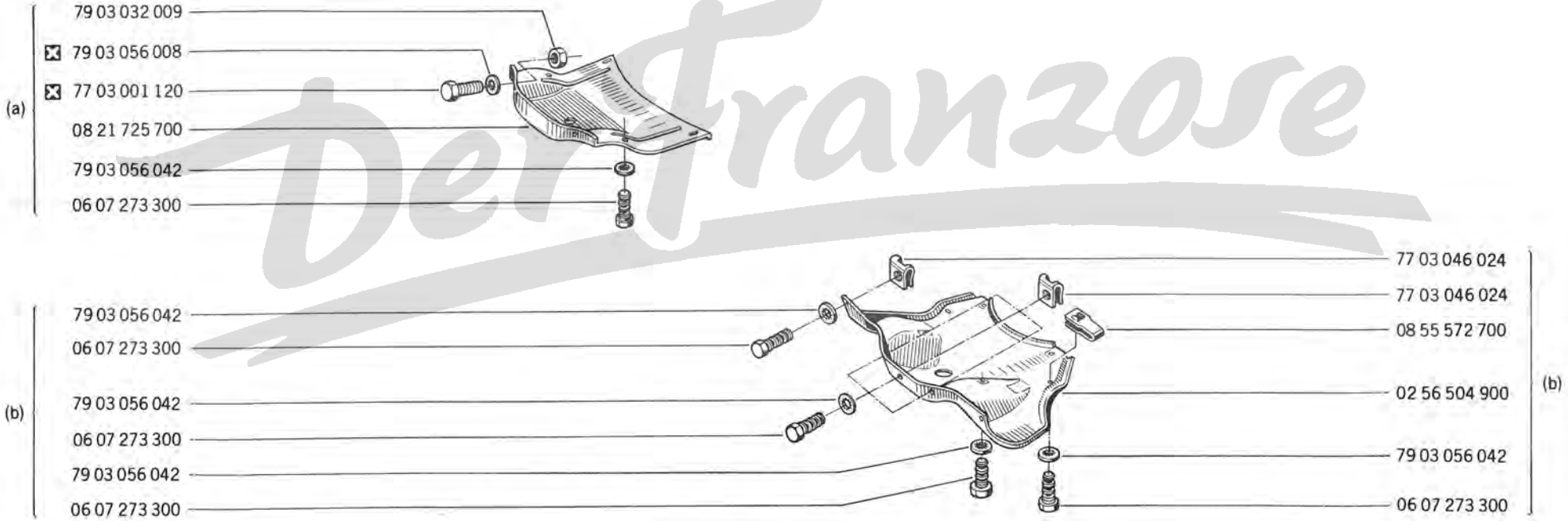

Der Franzose

(a)	R 1123	/100/101/102/103/120/121/122/140/144/145/146/160/166/167/222/260/263 /265/267/600/601/660
	R 1126	
(b)	R 1123	/511/560/563/564/565/566/567/568/863/865/866

81.20

A P.R.1005

81.20

A P.R.1005

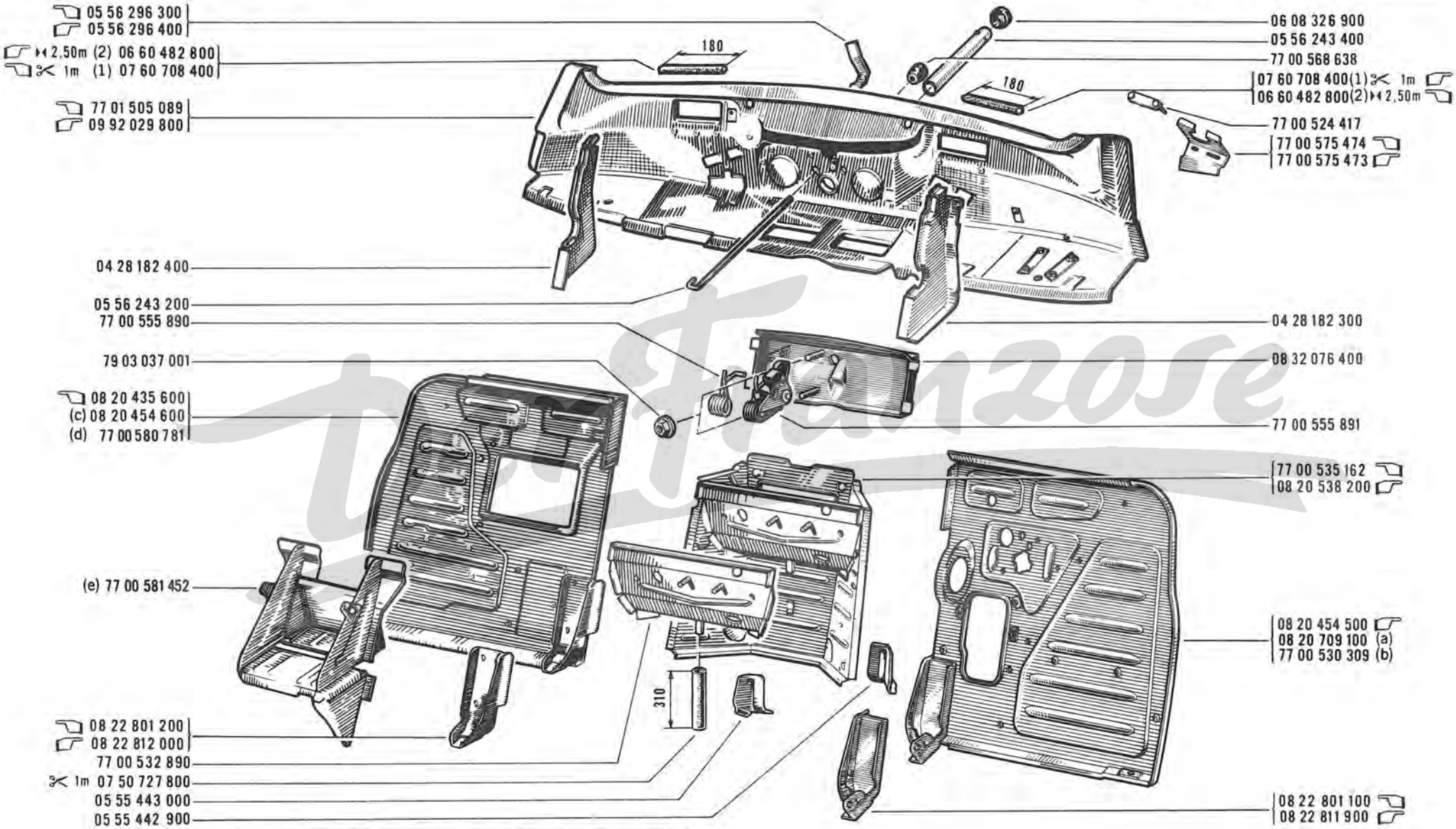

(a)	R 1123	/101/102/103/120/121/144/160/222/260/263/265/267/511 /560/563/564/565/567/568
(b)	R 1123	/100/122/140/146/166/167/566
	R 1126	
(c)	R 1123	/600/601/660/863/866
(d)	R 1123	/865
(e)	R 1123	/865
	R 1126	

(1)	(2)

81.30
A P.R 1005

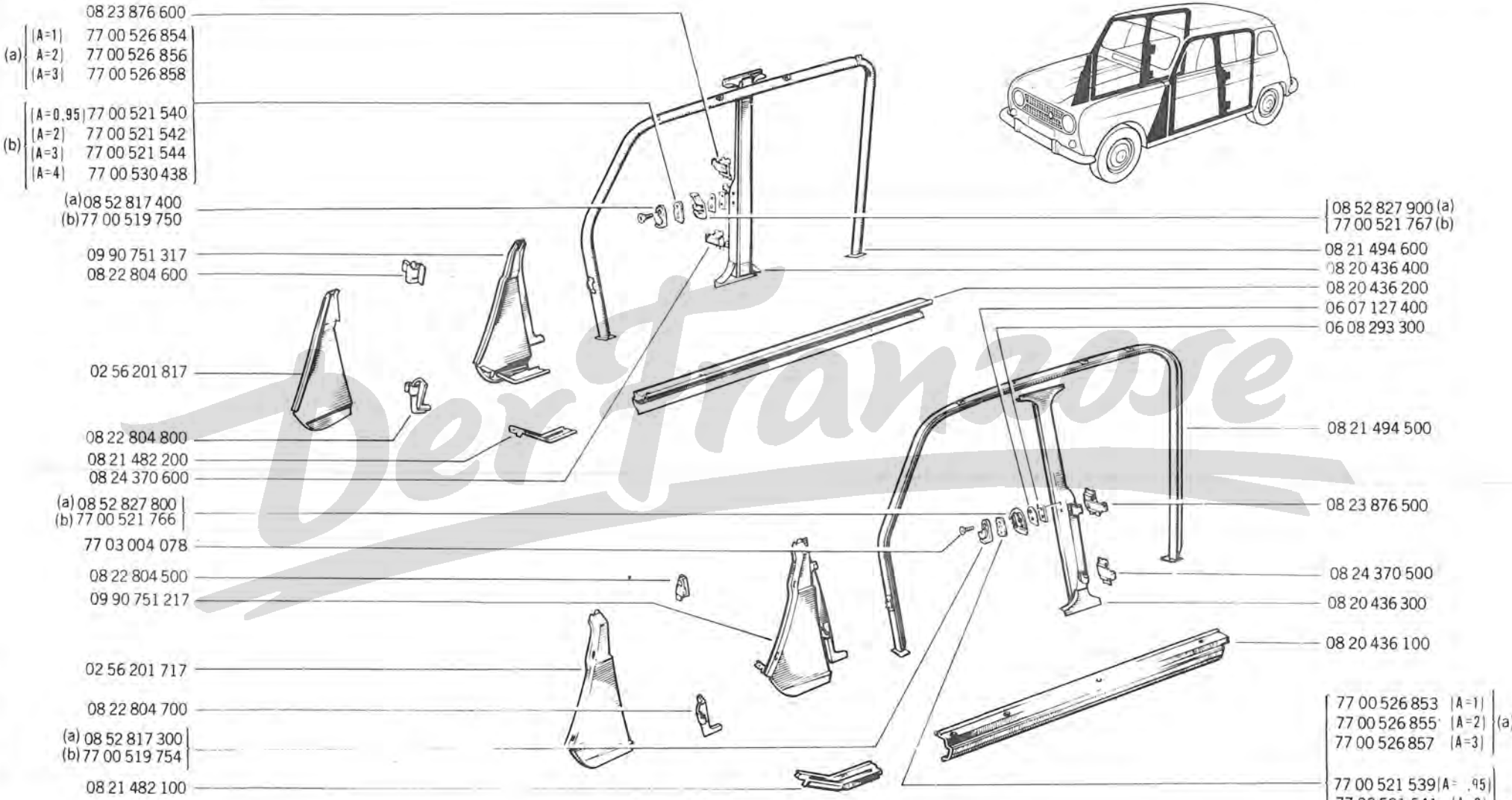

Der Franzose

(a)	R 1123	/101/102/103/120/121/122/140/144/146/160/167/222/260/263/265/267 /511/560/563/564/565/567/568
(b)	R 1123 / R 1126	/100/166/566/600/601/660/863/865/866

81.35
A P.R.1005

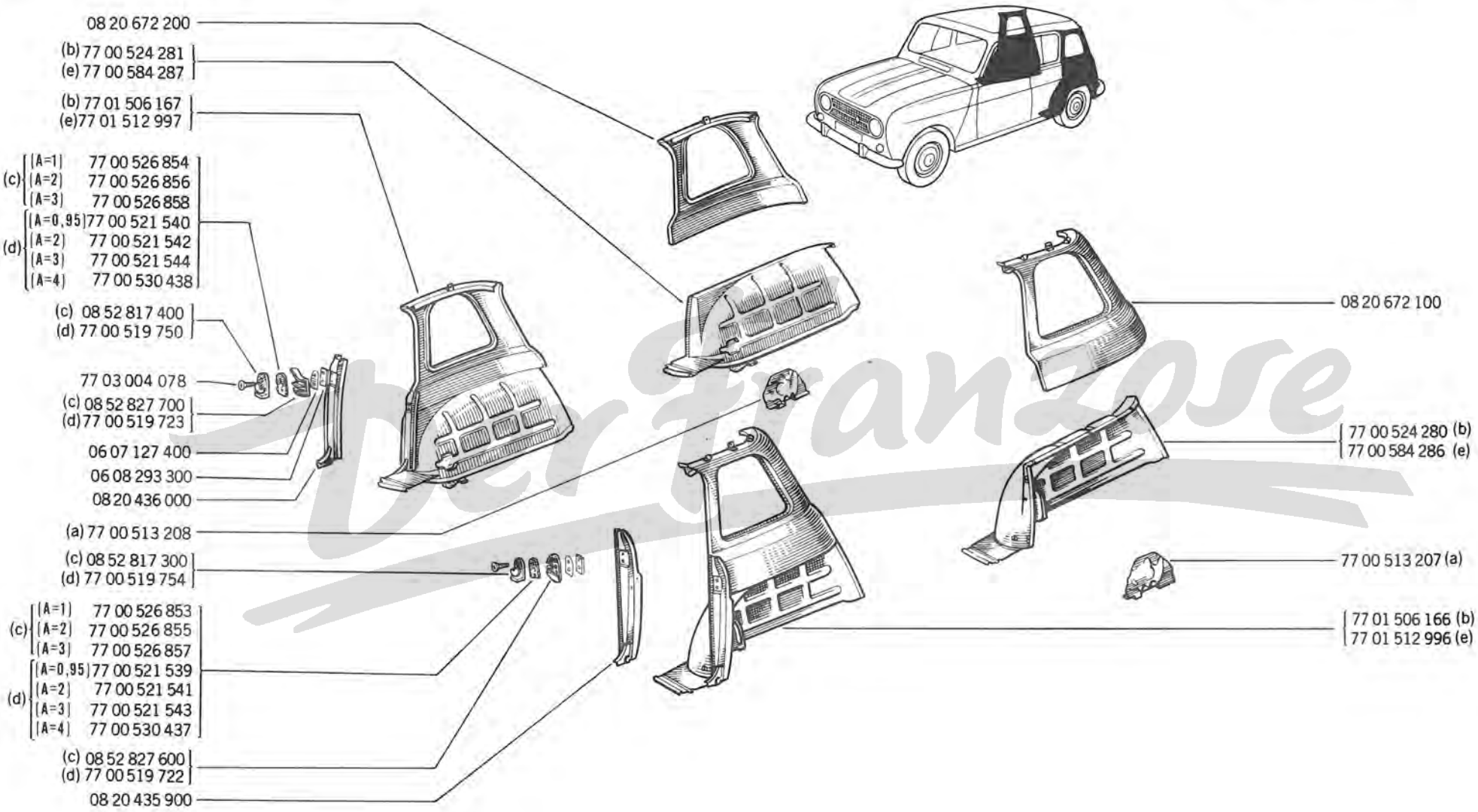

(a)	R 1123	/100/120/166/222/260/263/265 267/511/560/563 /564/565/566/567/568/660/863/865/866
	R 1126	
(b)	R 1123	
	R 1126	/100

(c)	R 1123	/101/102/103/120/121/122/140/144/146/160/167/222 /260/263/265/267/511/560/563/564/565/567/568
(d)	R 1123	/100/166/566/600/601/660/863/865/866
	R 1126	
(e)	R 1126	/145

Der Franzose

81.50
A P.R. 1005

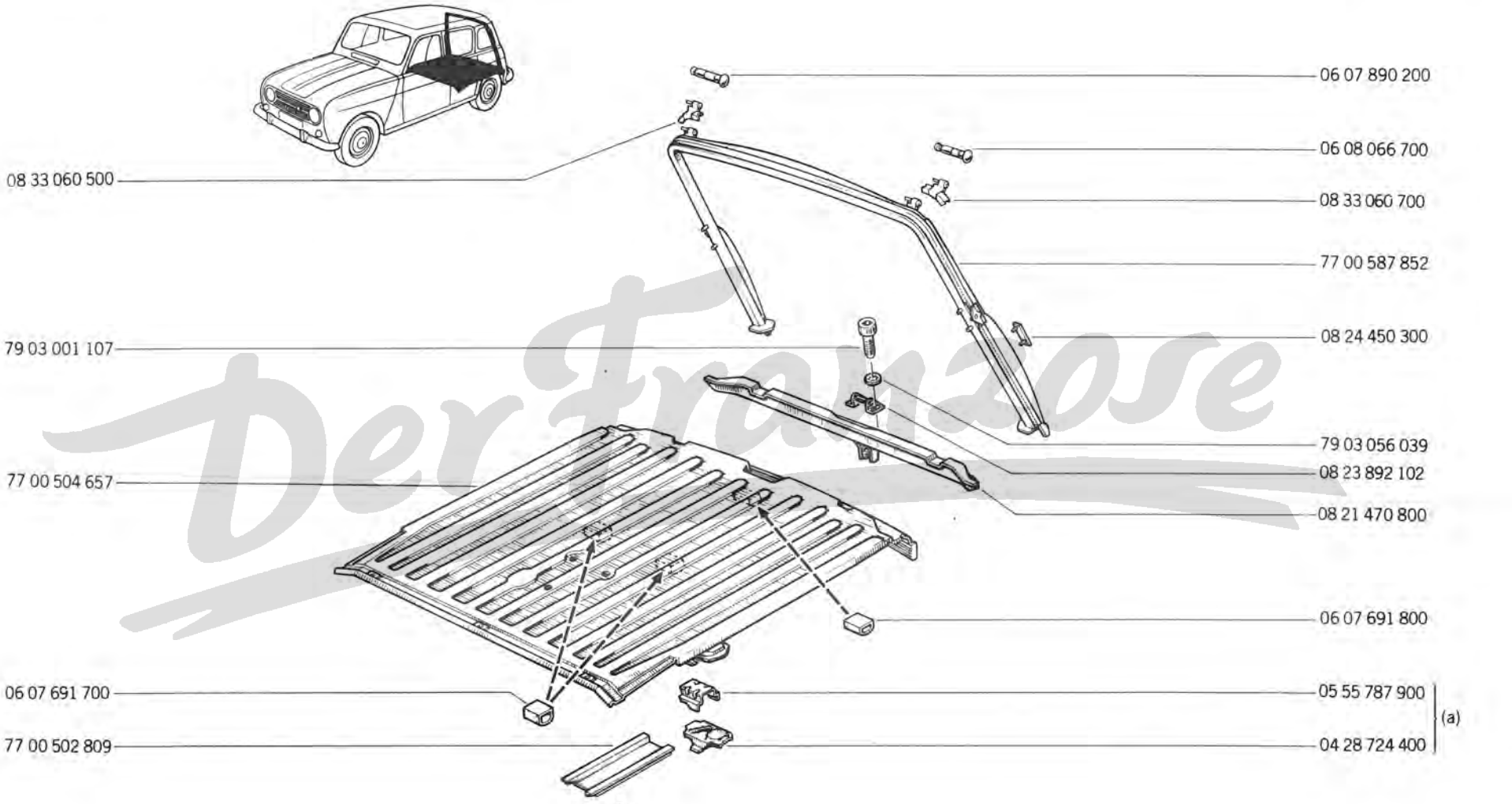

DerFranzose

(a) R 1123 /222/263/265/267/511/560/563/564/565/566/567/568/660/863/865/866

81 .60
A P.R.1005

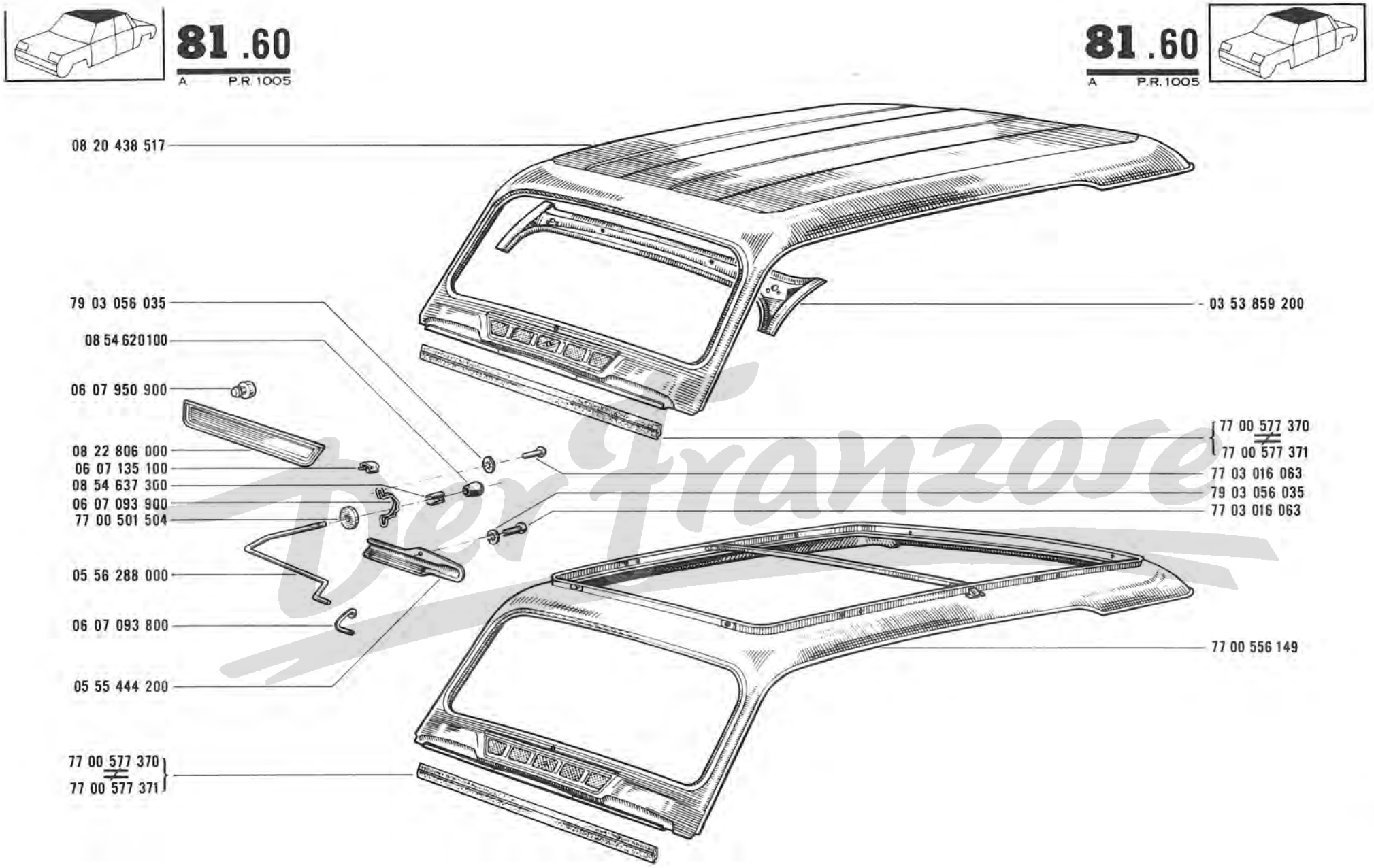

Der Franzose

81.80
A P.R.1005

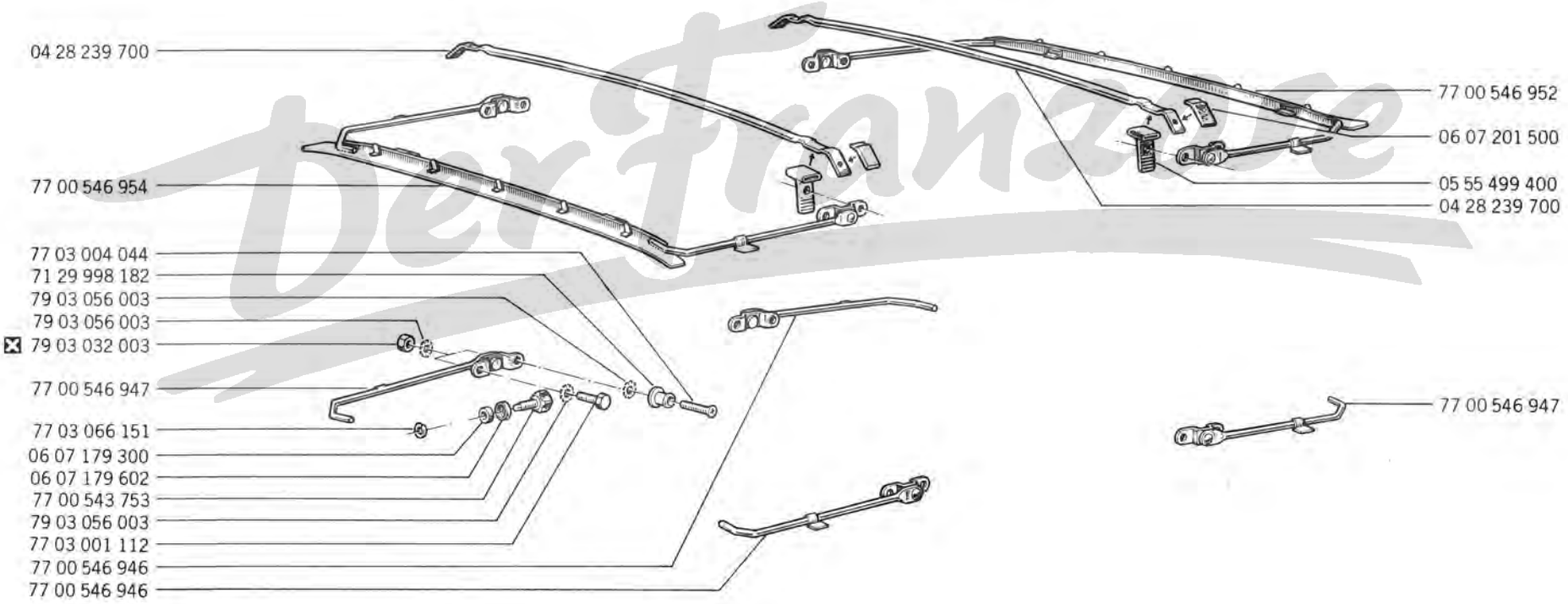

81.90
A P.R.1005

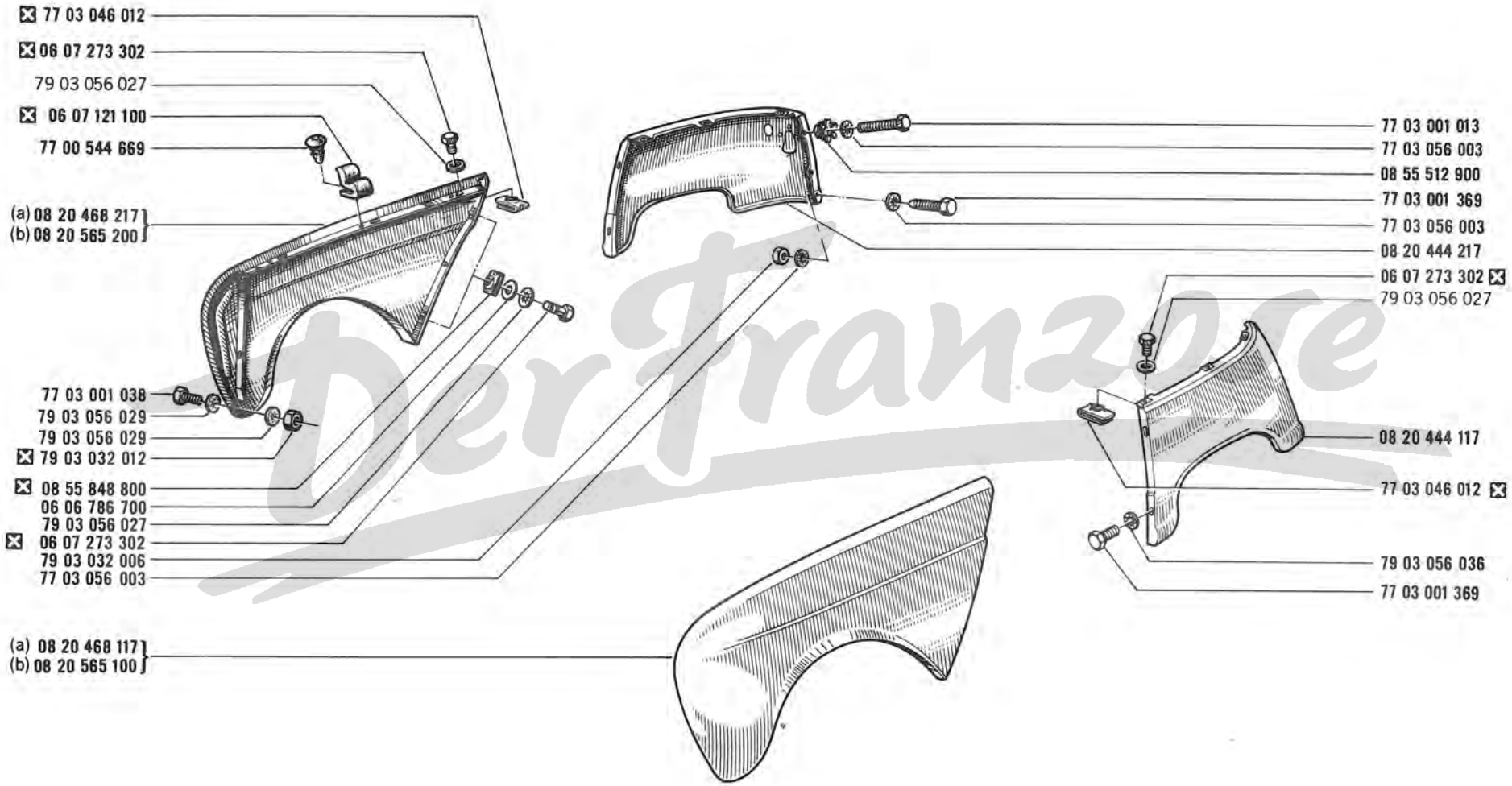

(a)	R 1123	/100/101/102/103/120/263
	R 1126	
(b)	R 1123	/121/140/144/146/160/166/167/222/260/265/267/511/560 /563/564/565/566/567/568/600/601/660/863/865/866

Der Franzose

81 . 95
A P.R. 1005

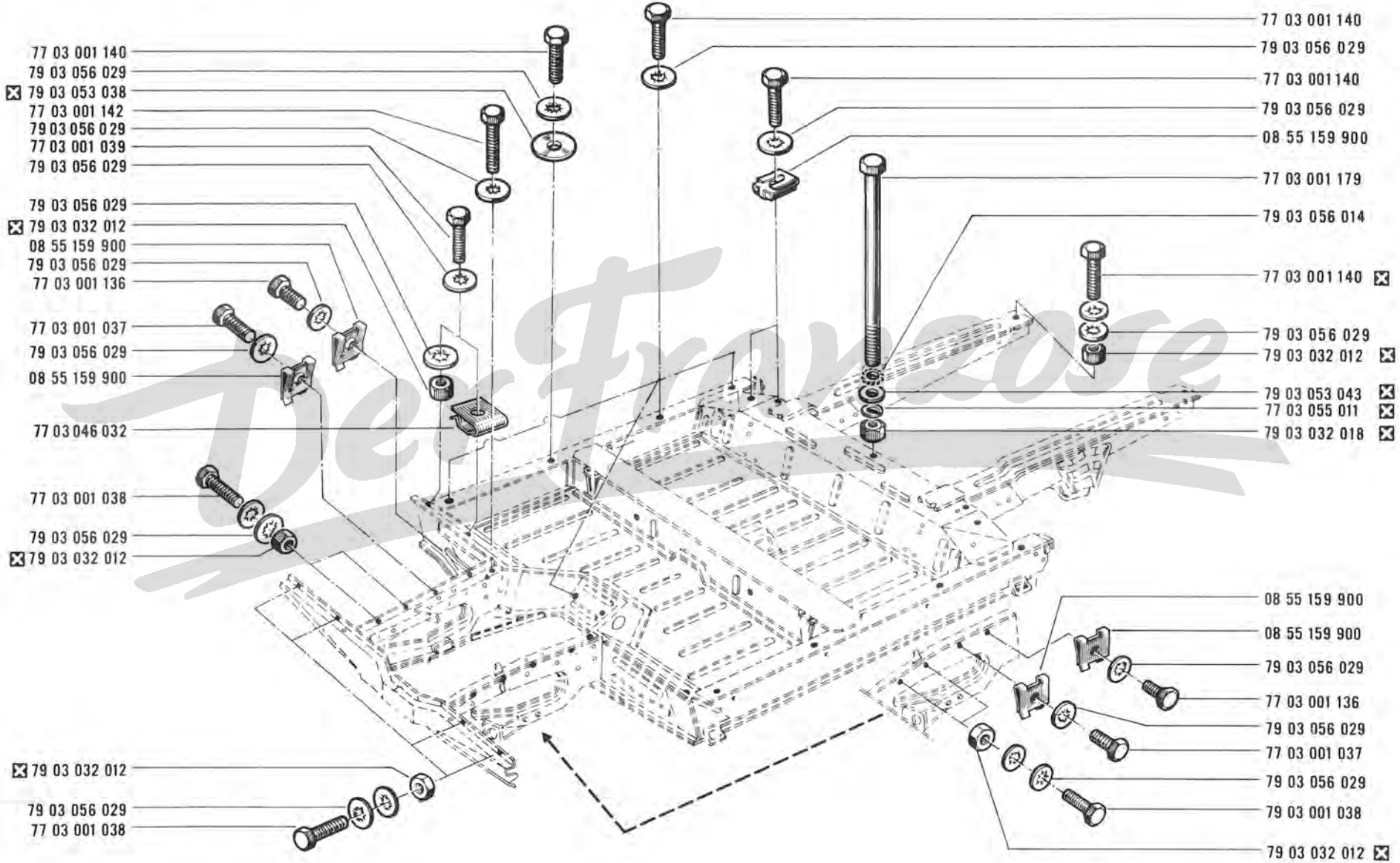

Der Franzose

82.01
A P.R.1005

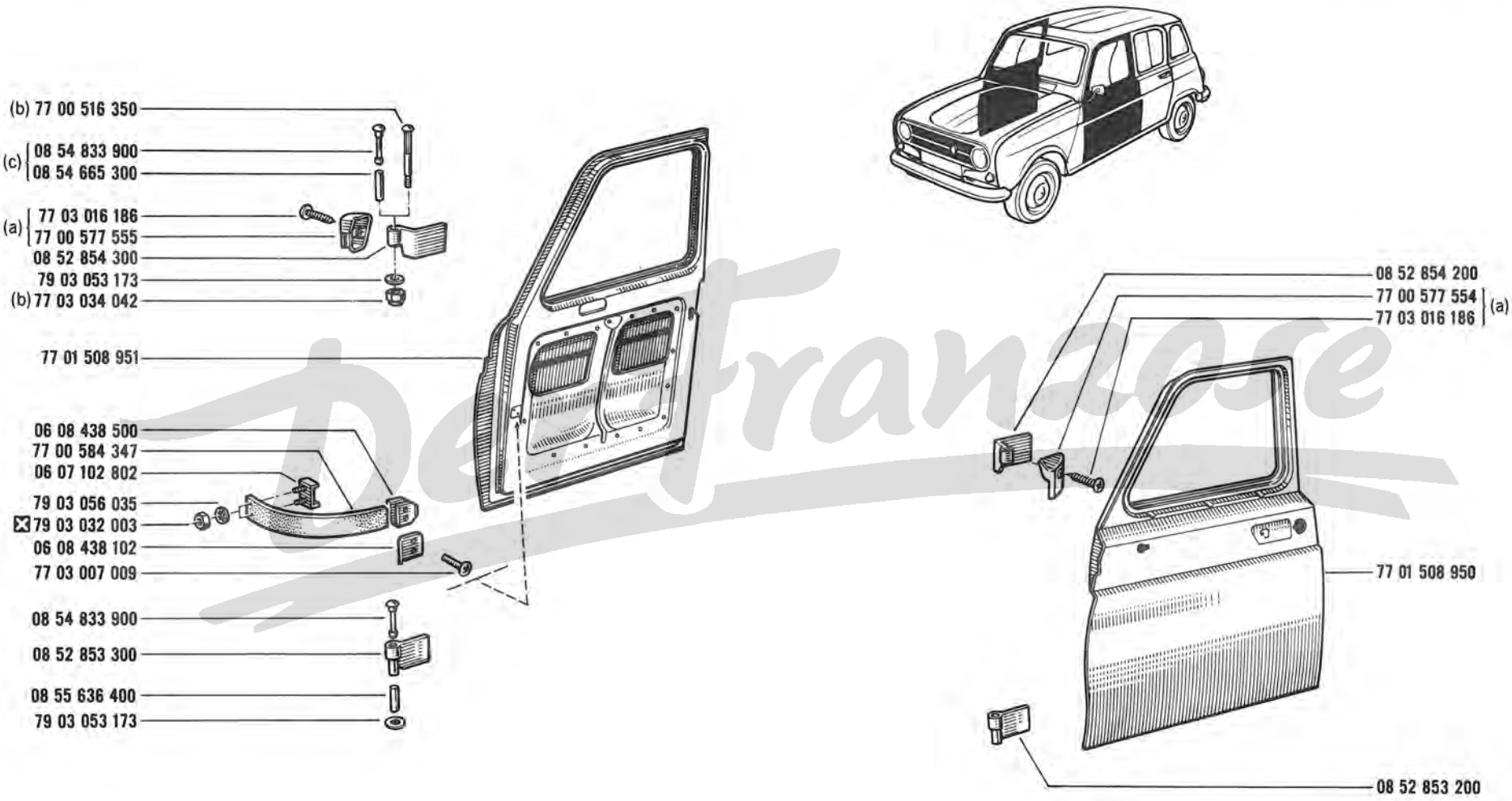

(a)	R 1123	/120
(b)	R 1123	/100/166/566/600/601/660/863/865/866
	R 1126	
(c)	R 1123	/101/102/103/120/121/122/140/144/146/160/167/222/260/263/265/267/511/560 /563/564/565/567/568

82.05
A P.R.1005

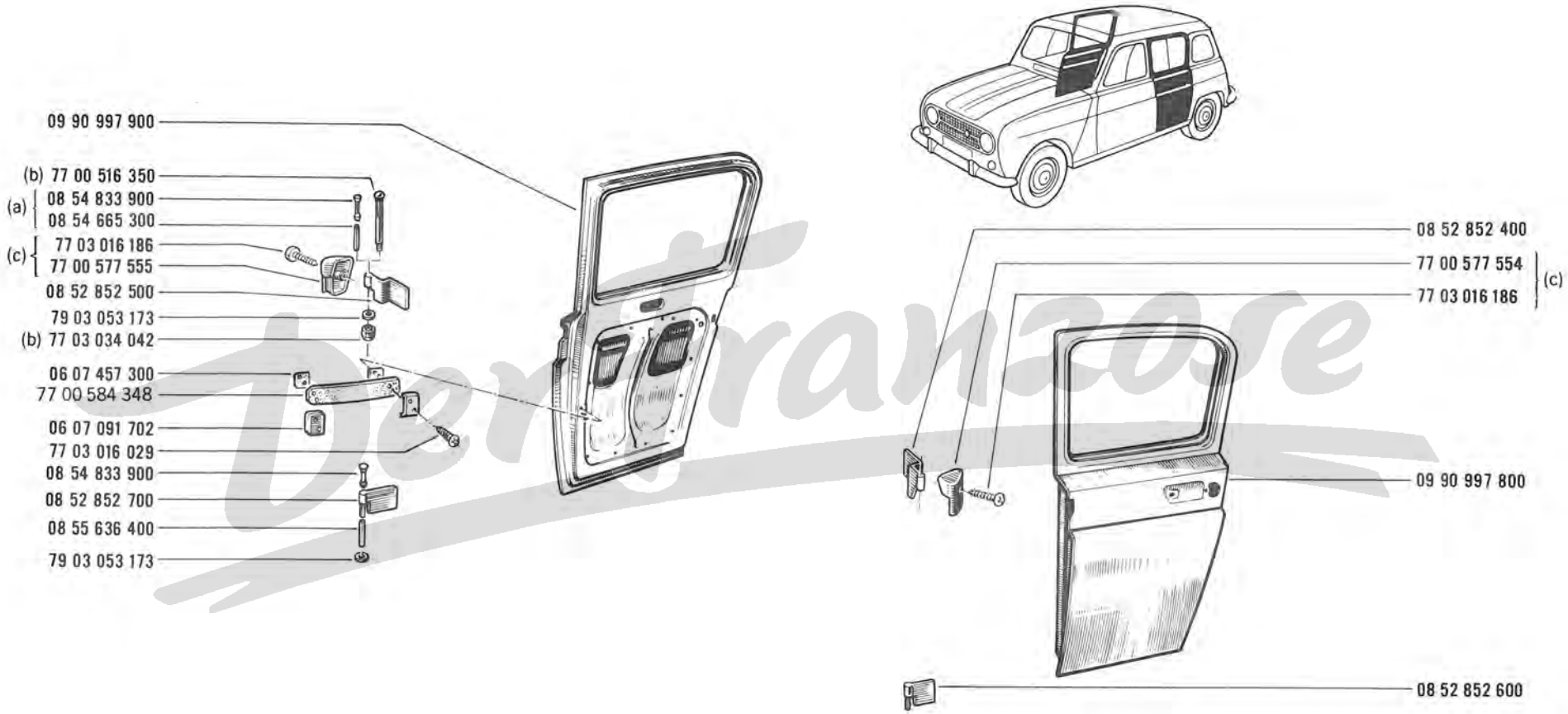

(a)	R 1123	/100/102/103/120/121/122/140/144/146/160/167/222 /260/263/265/267/511/560/563/564/565/567/568
(b)	R 1123 R 1126	/100/166/566/600/601/660/863/865/866
(c)	R 1123	/120

82.10
A P.R.1005

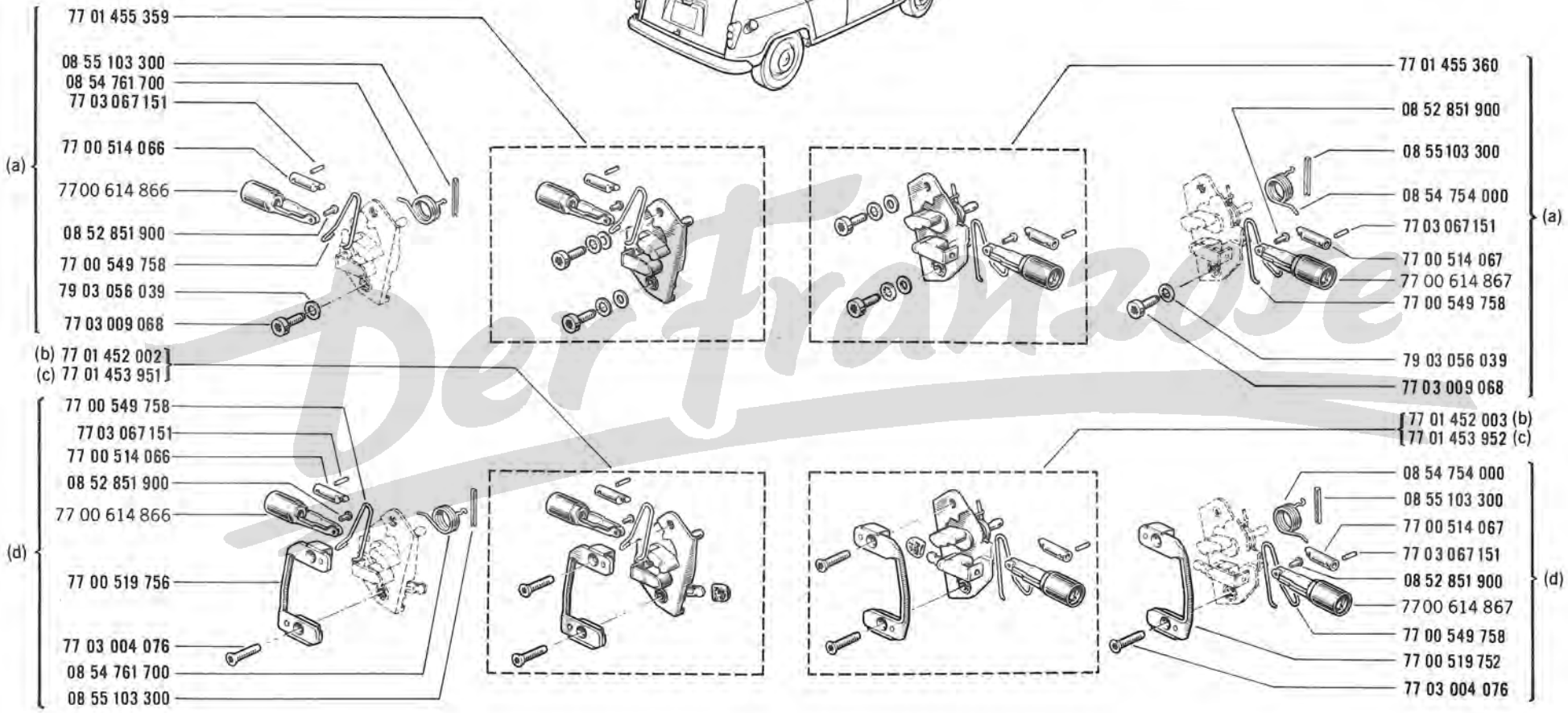

(a)	R 1123	/101/102/103/120/121/122/140/144/146/160/167/222/260/263 /265/267/511/560/563/564/565/567/568
(b)	R 1126	/145
(c)	R 1123	/100/166/566/600/601/660/863/865/866
	R 1126	/100
(d)	R 1123	/100/166/566/600/601/660/863/865/866
	R 1126	

Der Franzose

82.15
A P.R.1005

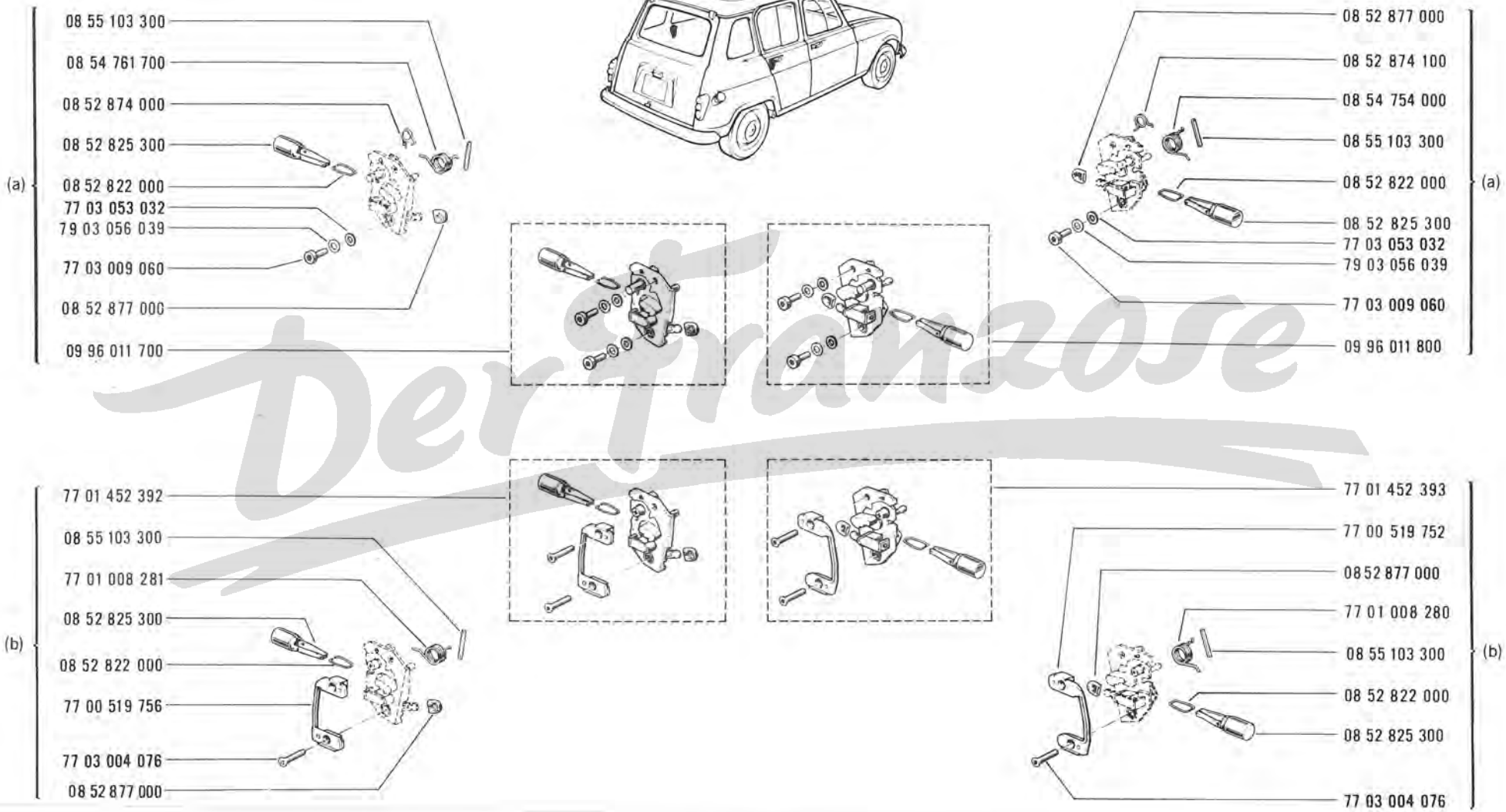

(a)	R 1123	/101/102/103/120/121/122/140/144/146/160/167/222/260 /263/265/267/511/560/563/564/565/567/568
(b)	R 1123 / R 1126	/100/166/566/600/601/660/863/865/866

Der Franzose

82.20
A P.R.1005

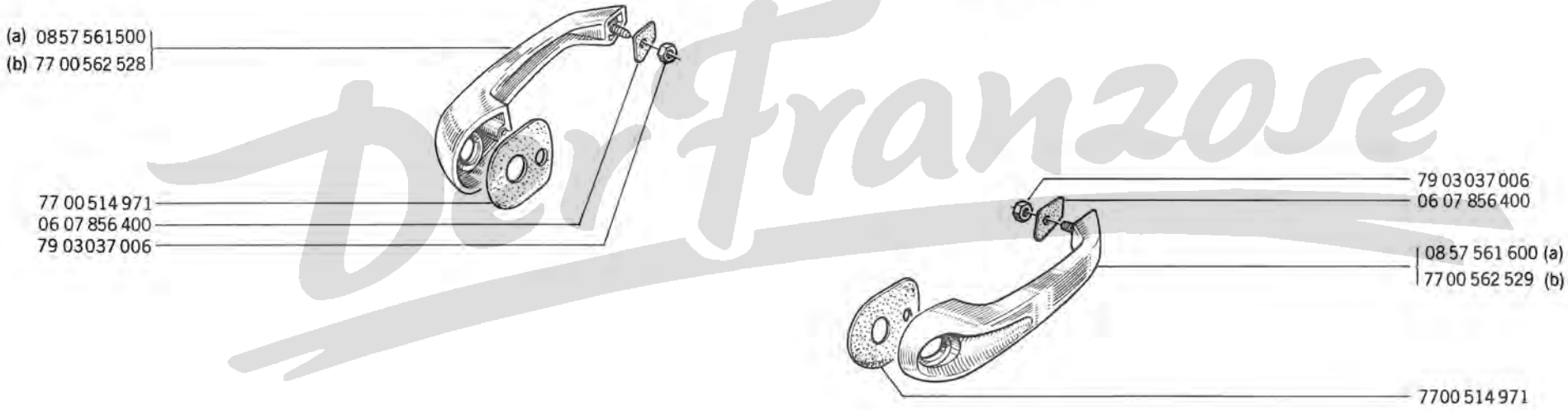

Der Franzose

(a) R1123 , R1126
(b) R1123 , R1126

82.25
A P.R.1005

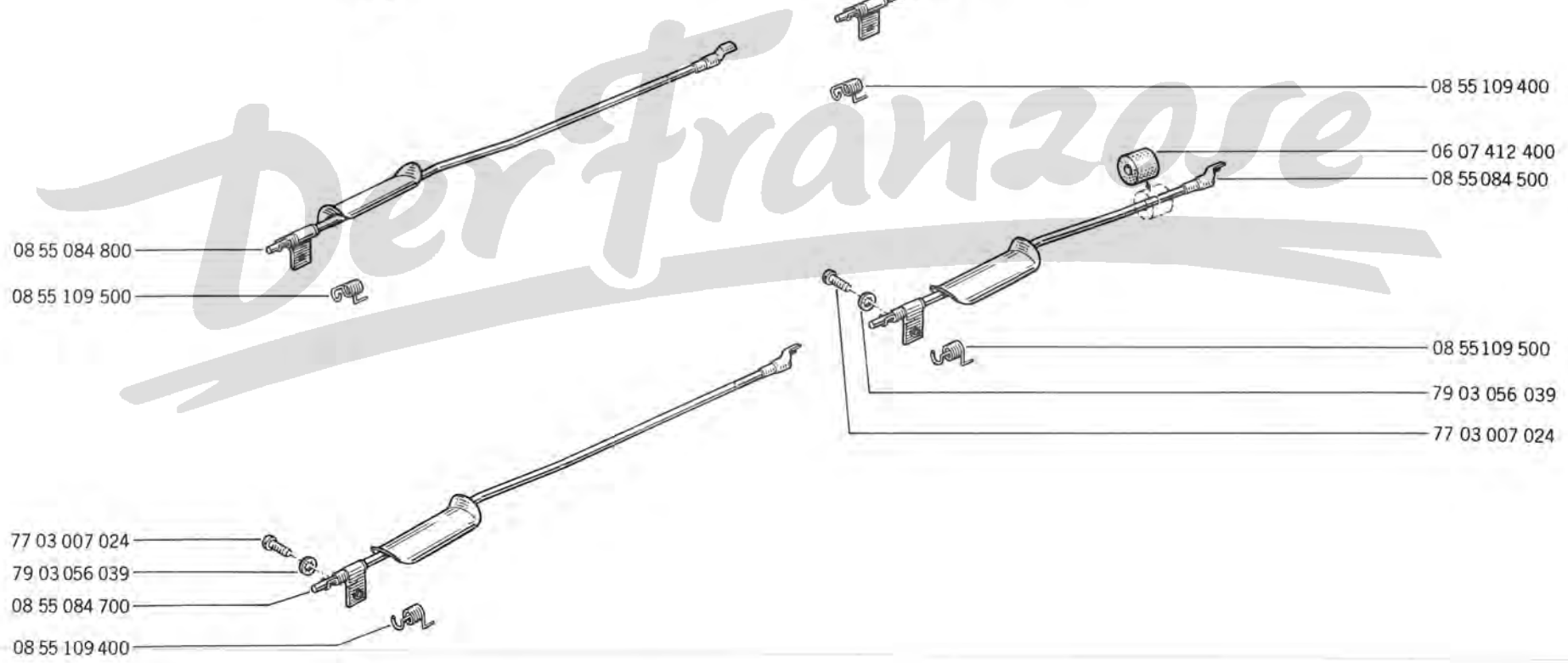

Der Franzose

82.30
A P.R. 1005

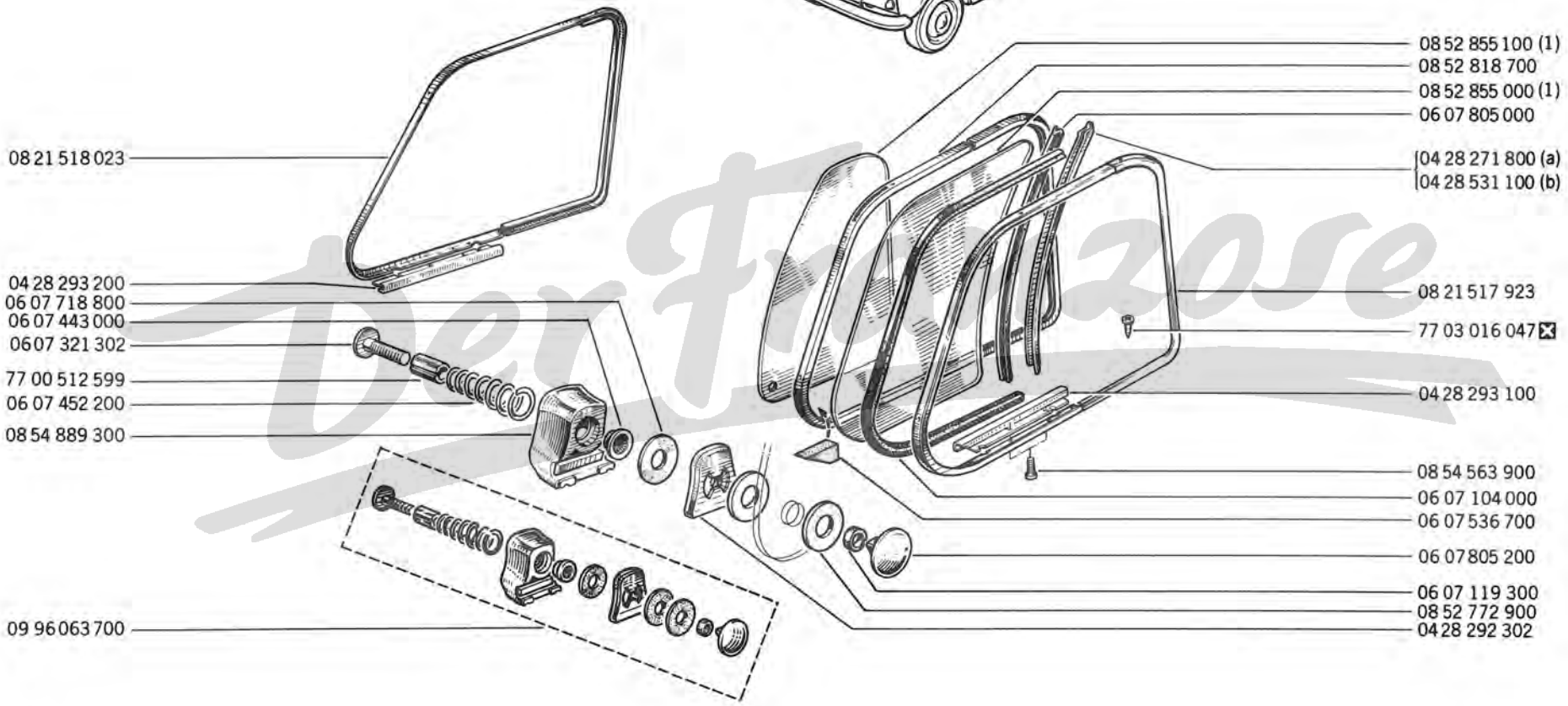

(a) R 1123 , R 1126

(b) R 1123 , R 1126

(1) SECURIT

82.35
A P.R. 1005

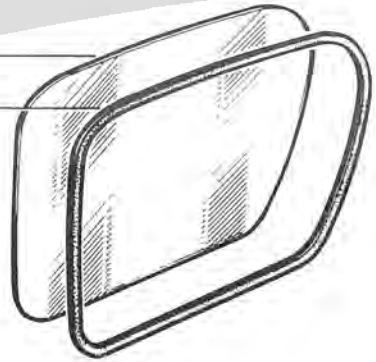

(a) 04 28 198 600
(1) 08 52 815 800
04 28 198 500

03 54 091 500
≠
77 00 579 069

08 52 929 600 (1)

(a) R 1123 /100/101/102/103/120/121/122/140/144/146/600/601
R 1126

(1) SECURIT

Der Franzose

R 1123 , R 1126

R 1123 /160/166/167/222/260/263/265/267/511/560 /563/564/565/566/567/568/660/863/865/866

82.40
A P.R.1005

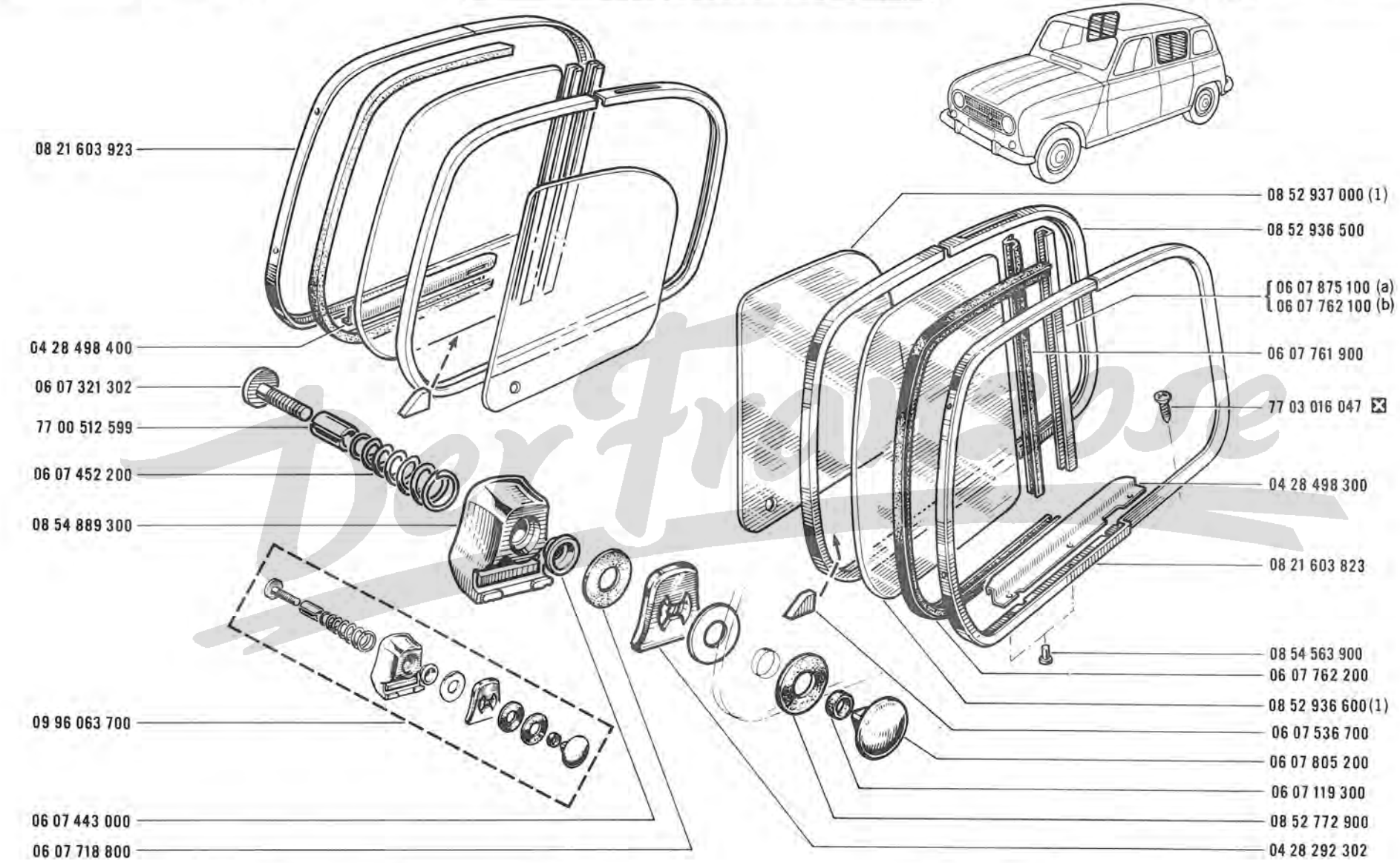

(a) R 1123

(b) R 1123 , R 1126

(1) SECURIT

Der Frosche

82.45
A P.R.1005

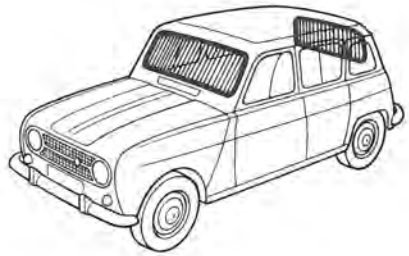

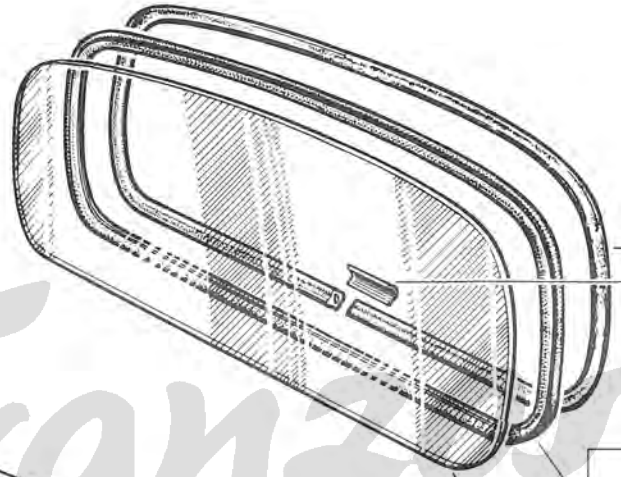

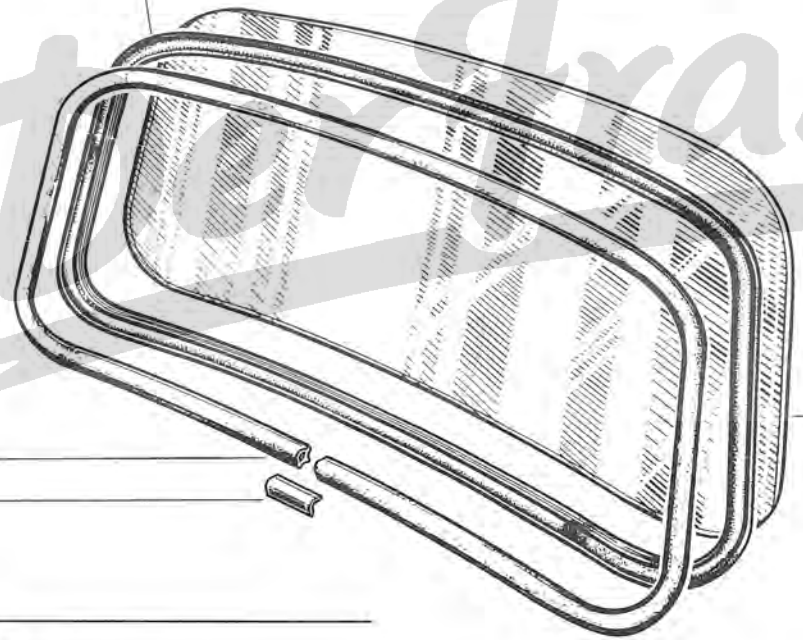

(a) 05 55 443 600
(b) 05 56 177 100

77 00 565 326 (A=2060) ✂ 1m } (b)
06 08 284 200

05 55 449 100 (a)
05 56 177 000 (b)

08 52 819 100 (1) (c)
77 00 590 064 (1) (f)

77 00 520 284 (2) (d)
08 52 919 800 (3) (e)

(b) ✂ 1m (A=2790) 77 00 565 326
06 08 284 200

(a)	R 1123	, R 1126
(b)	R 1123	, R 1126
(c)	R 1123	/122
	R 1126	
(d)	R 1123 □	/100/101/103/120/121/140/144/160/166/167/222/260/263 /265/267/511/560/563/565/566/567/568/600/601/660 /102/122/146/564/863/865/866
	R 1126	/145

(e)	R 1123	/100/101/102/103/120/121/140/144/160/166/167/222/260/263 /265/267/511/560/563/565/566/567/568/600/601
	R 1126	/100
(f)	R 1123	/122
		◺ /122 □
	R 1126	

(1)	SECURIT BOUSSOIS
(2)	TRIPLEX SUPER
(3)	LUXRIT B

82.55
A P.R. 1005

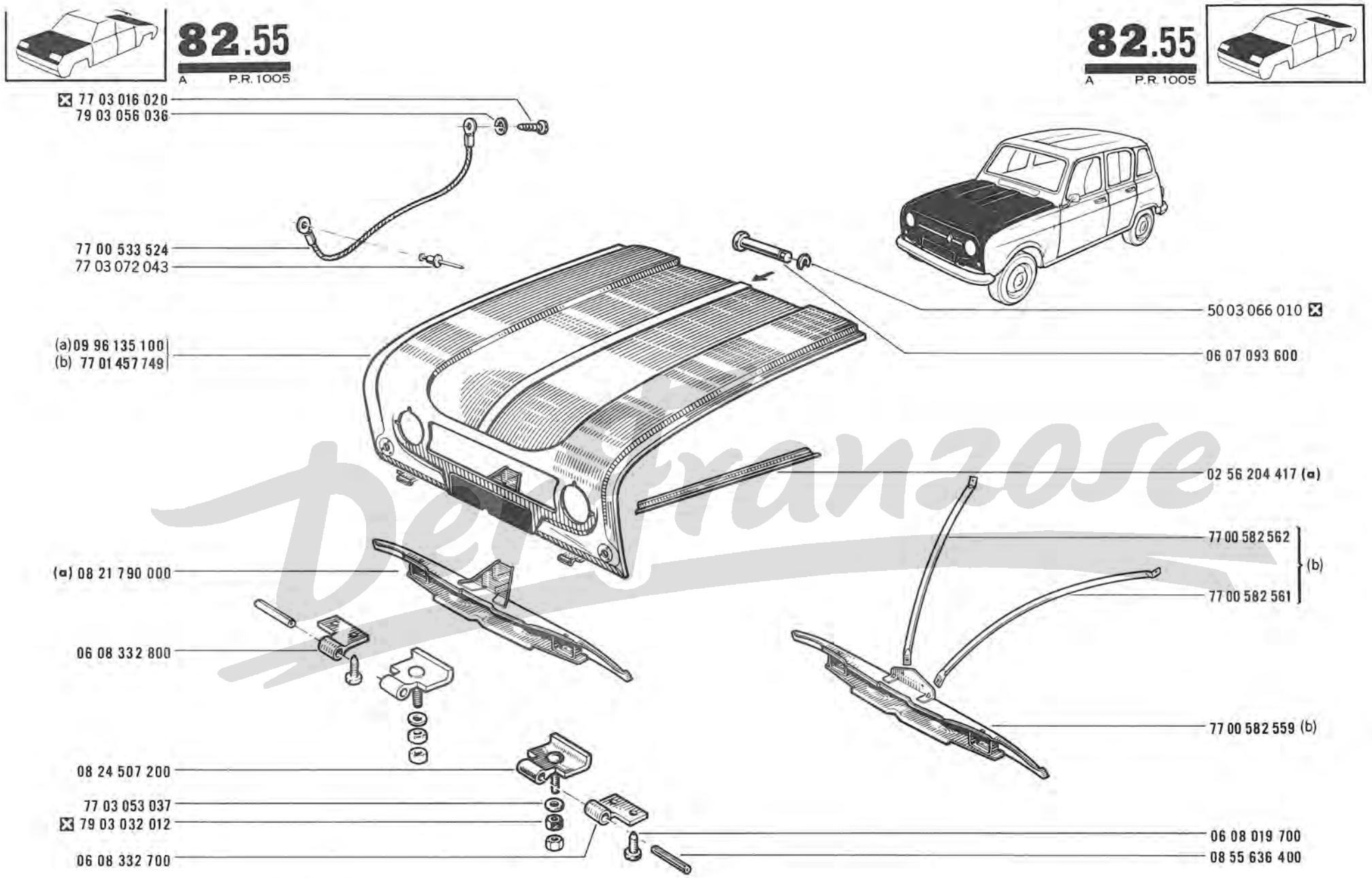

(a)	R 1123	/865
	R 1126	
(b)	R 1123	/865

Delfranzose

82.60
A P.R.1005

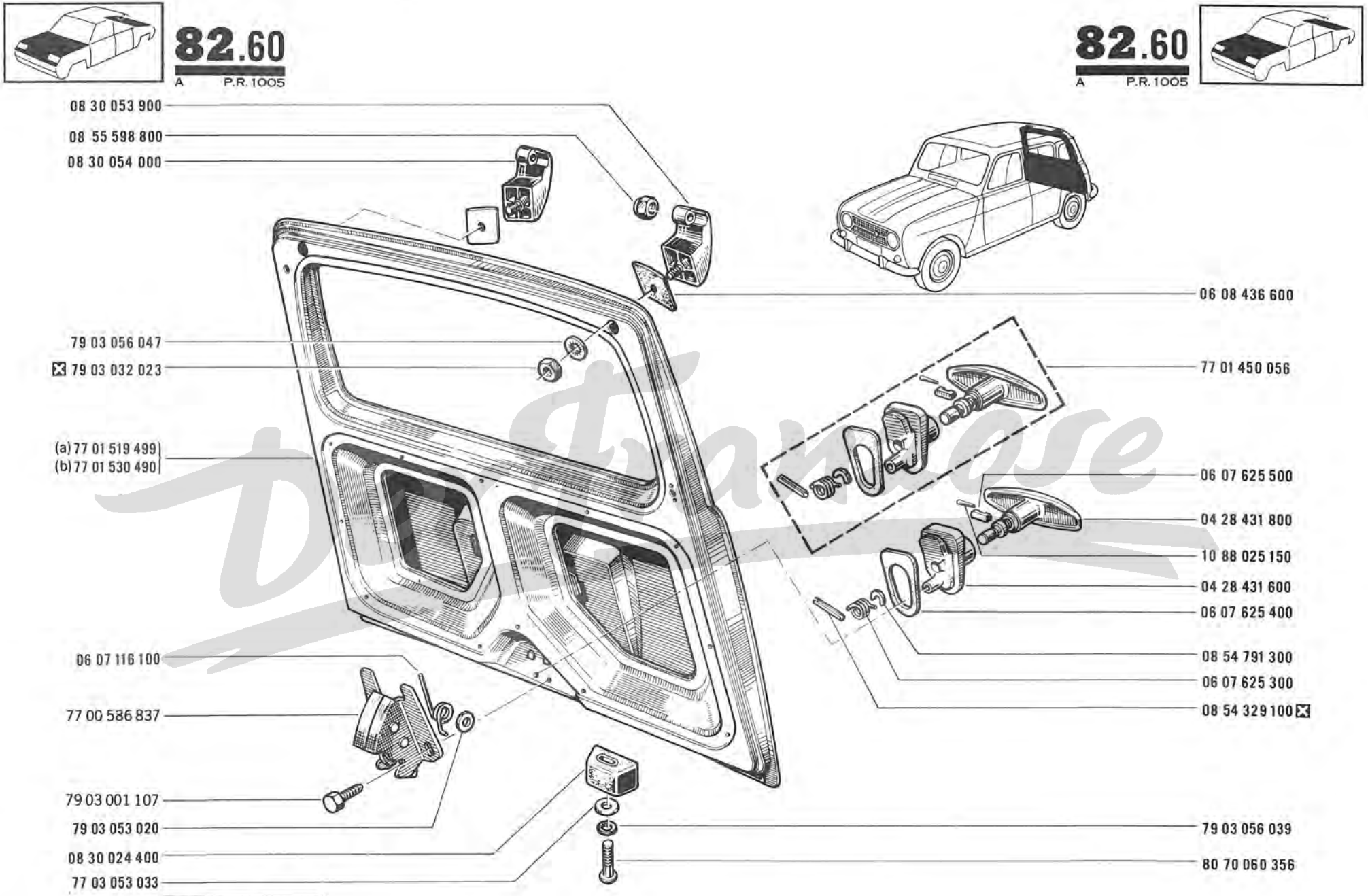

(a)	R 1123	◪ /167
	R 1126	/100
(b)	R 1123	/167
		□ /120
	R 1126	/145

82.65
A P.R.1005

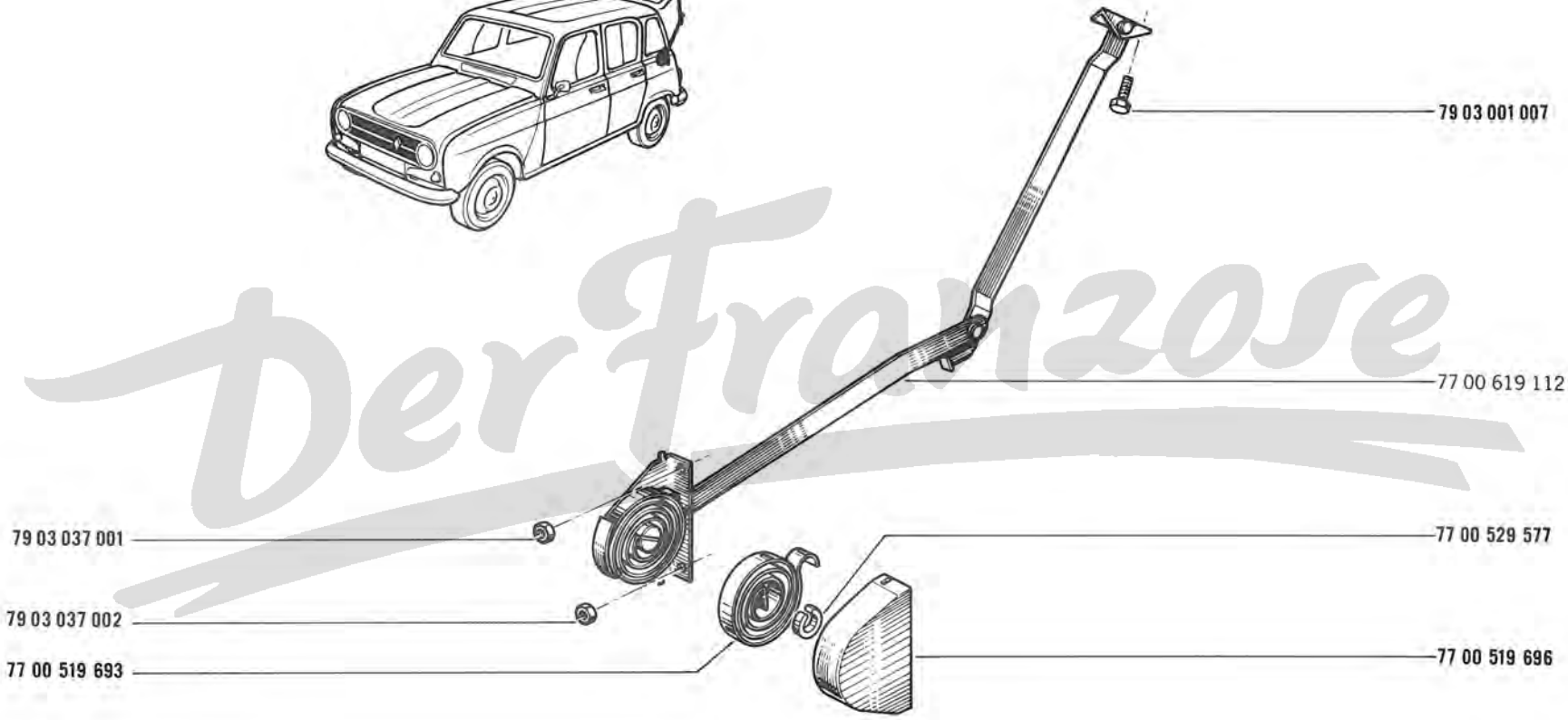

DerFranzose

82.80
A P.R.1005

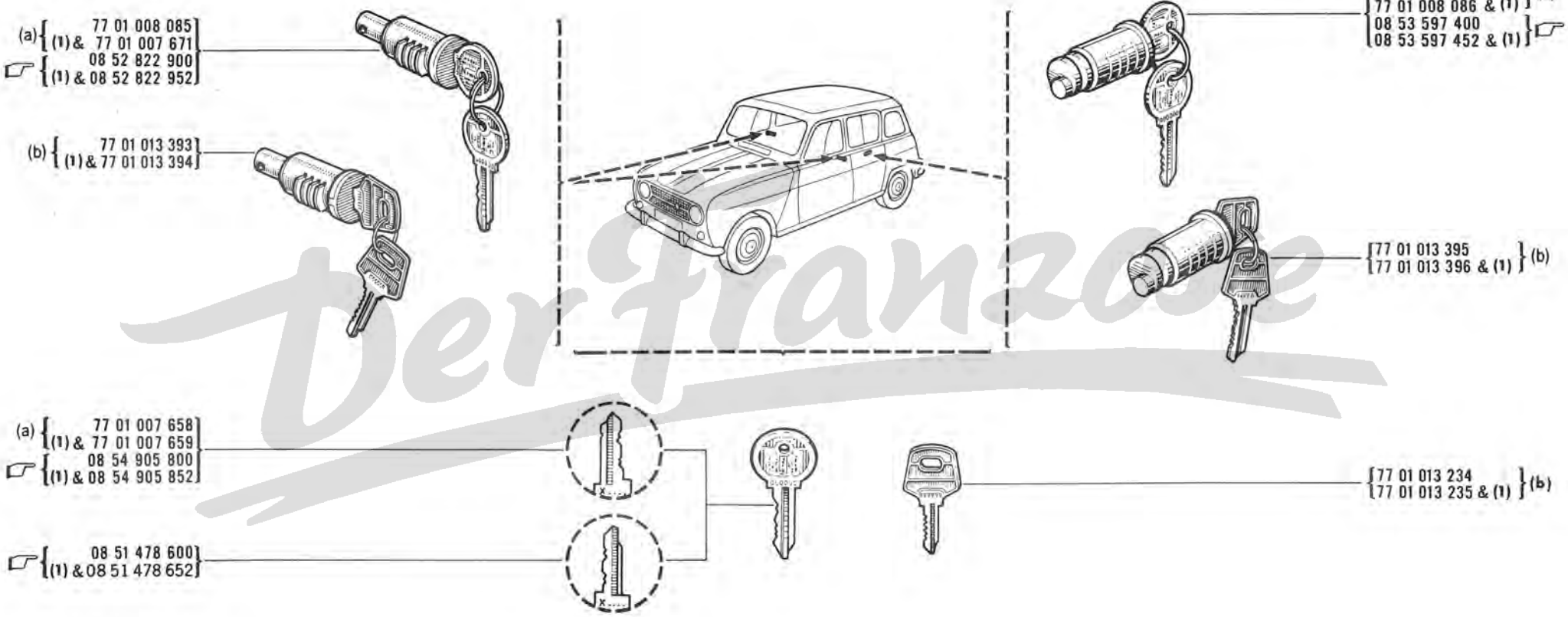

(a)	R 1123 /120
	R 1126
(b)	R 1123 /120

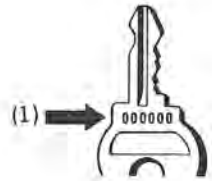

Der Franzose

82.90
A P.R.1005

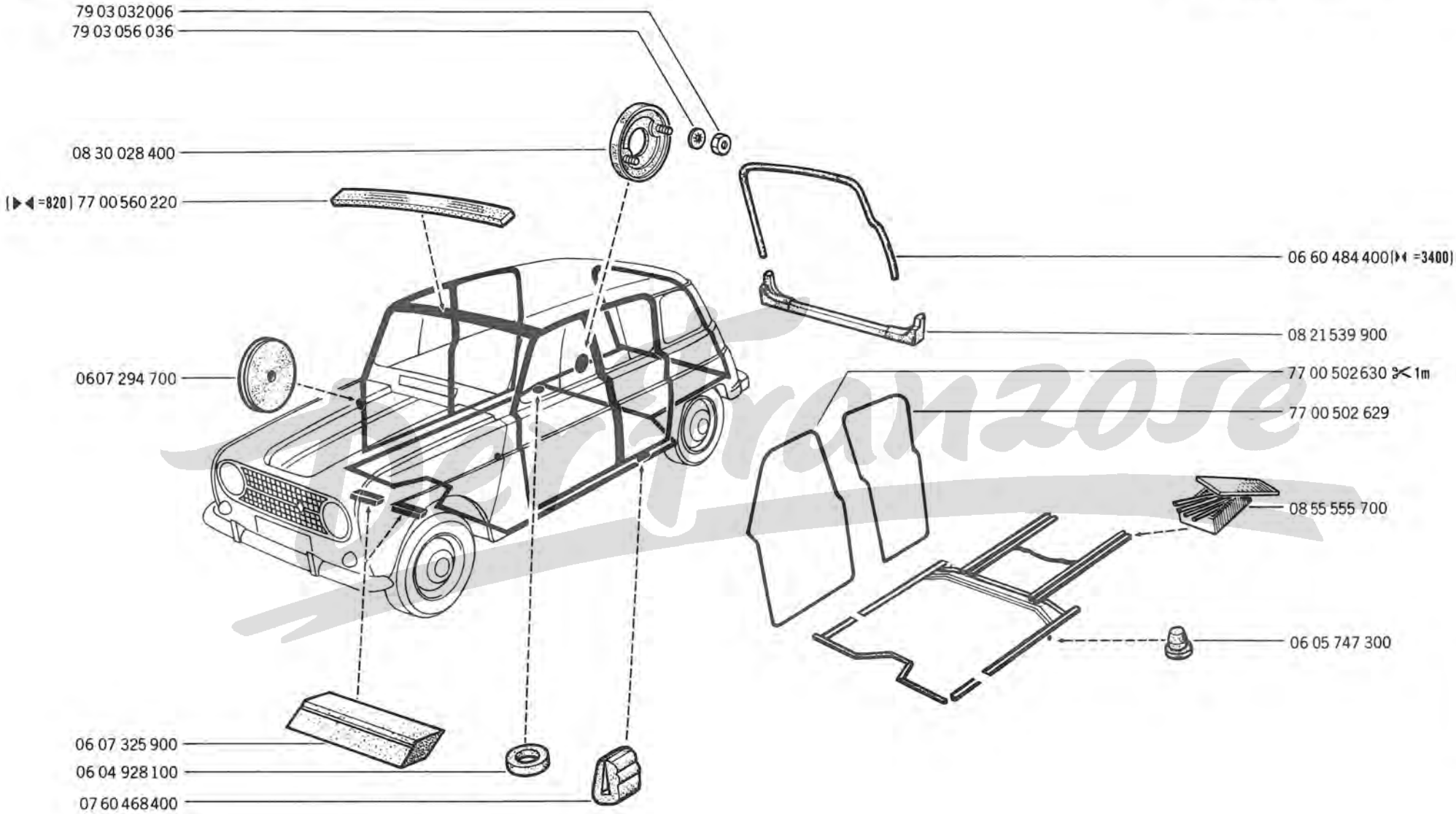

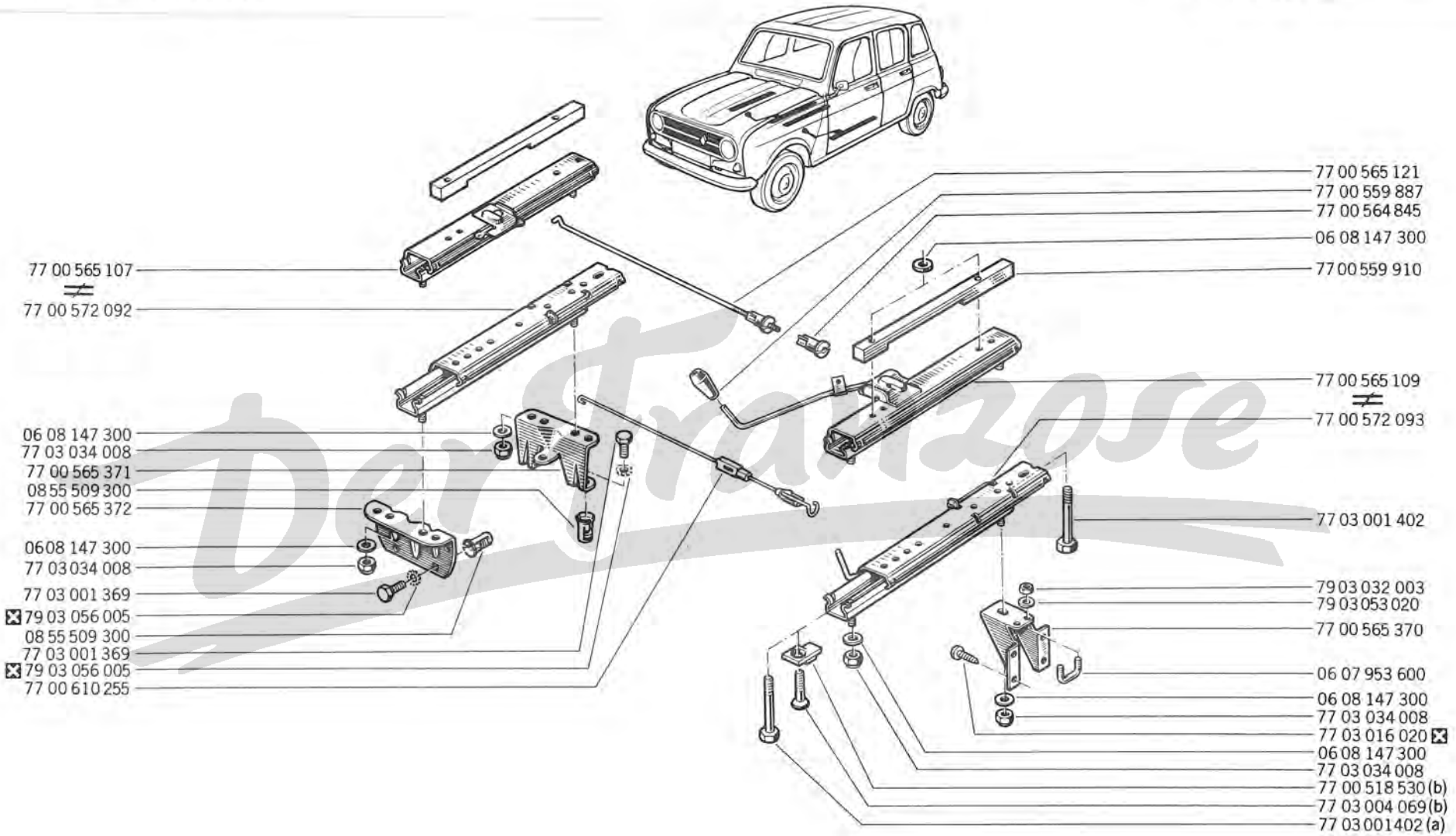

(a)	R 1123	↙ /122
	R 1126	
(b)	R 1123	/122

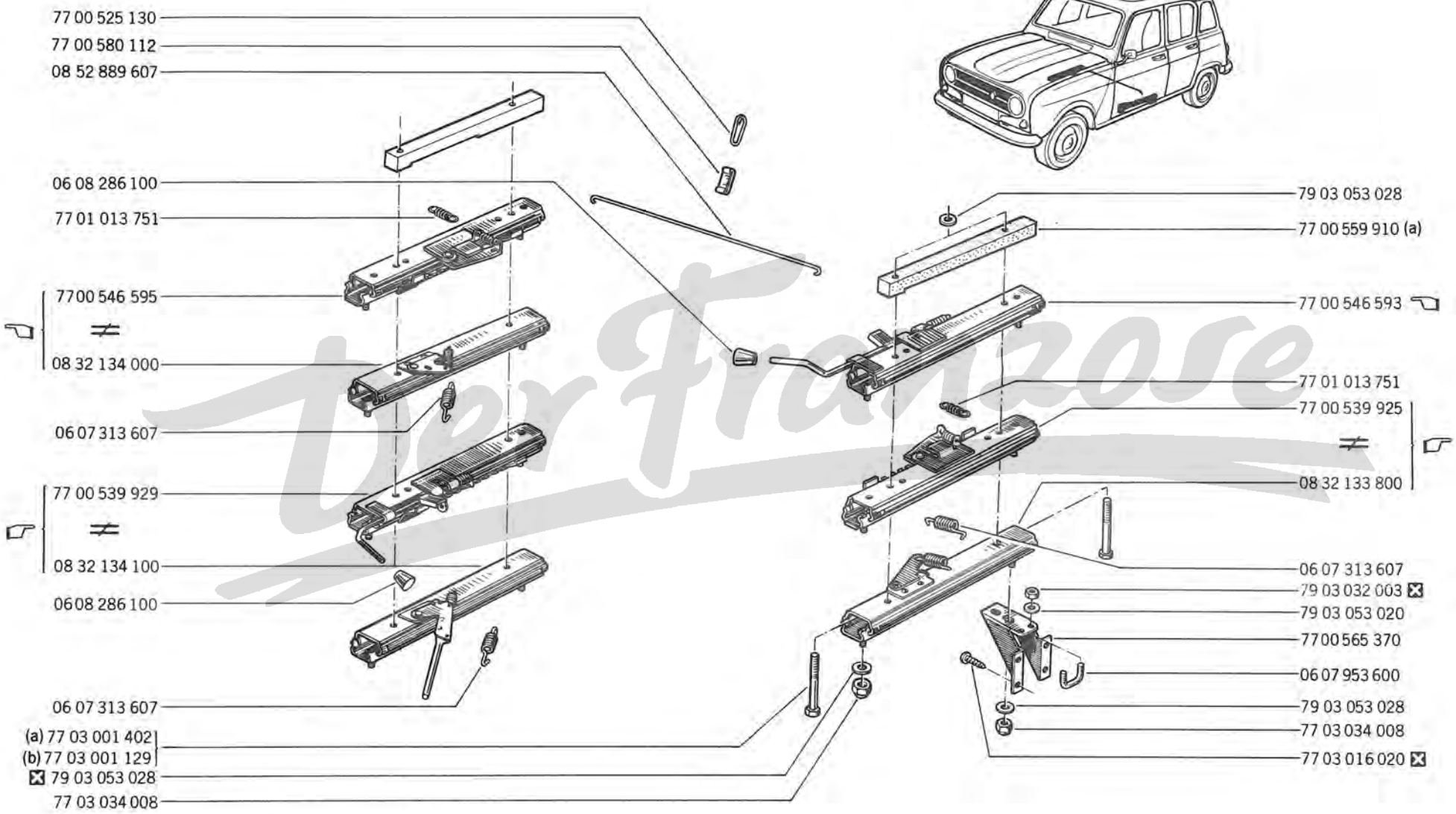

(a)	R 1123	/120
		/120
(b)	R 1123	/120
	R 1126	

Der Franzose

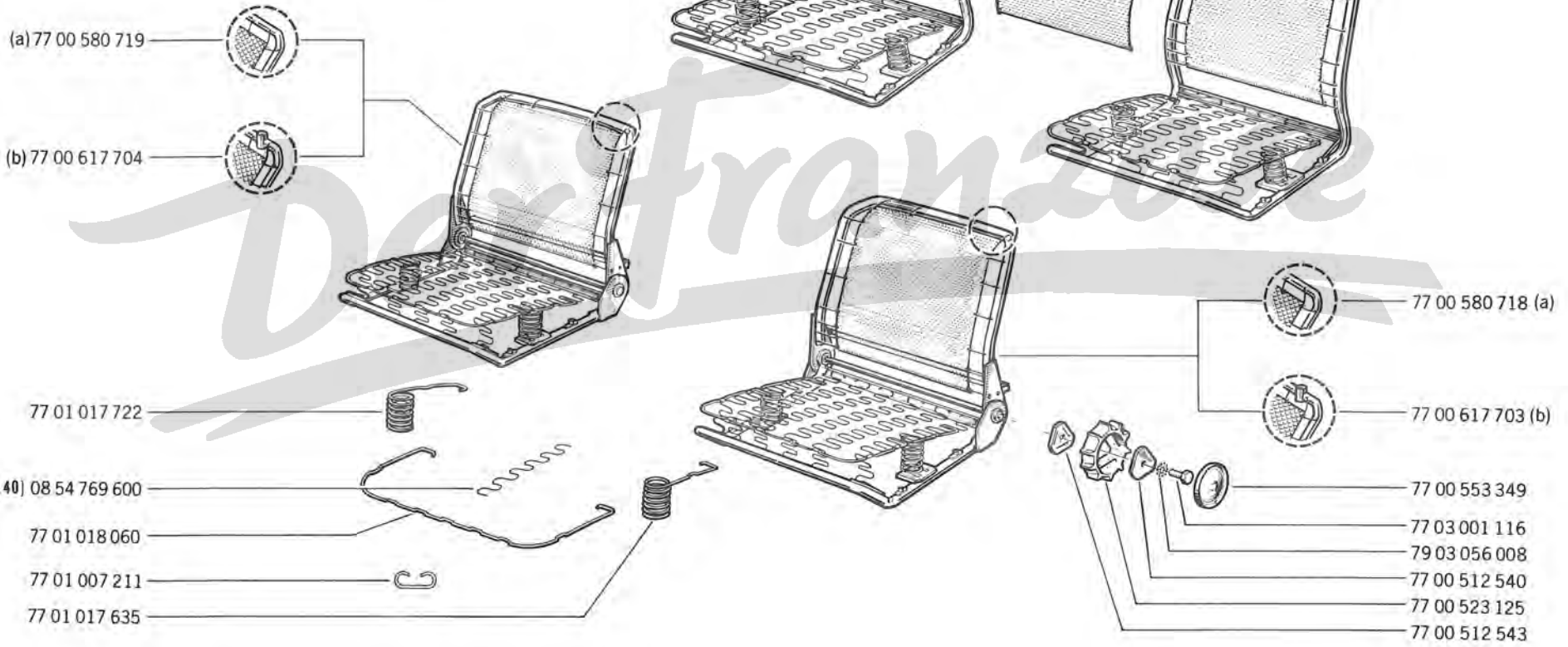

(a)	R 1123 /120 , R 1126
(b)	R 1123 /120

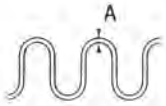

Defronzo

R 1123 , R 1126
R 1123 /120

84.30
A P.R.1005

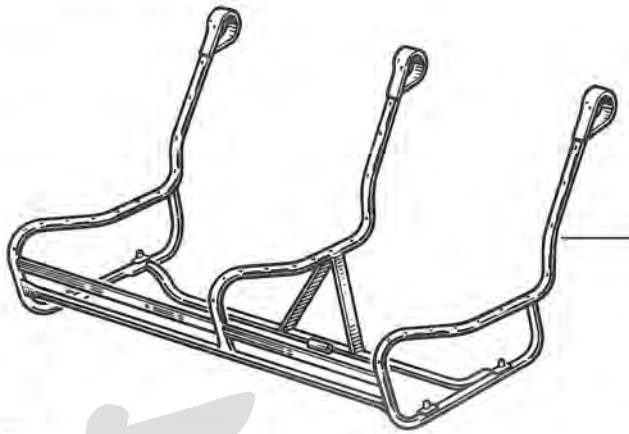

77 00 511 104 (a)

(b) 77 00 511 002

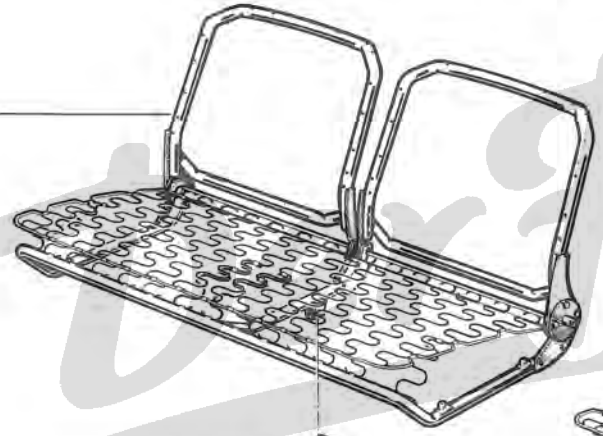

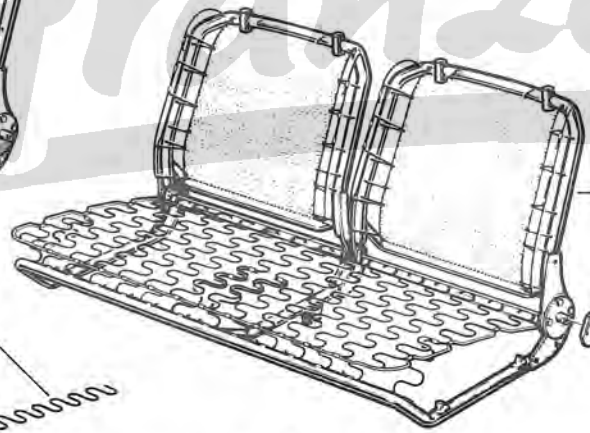

77 00 617 705 (c)

08 55 949 300

(b) (A=3,40) 08 54 769 600
(A=4) 08 55 753 400

77 01 003 810

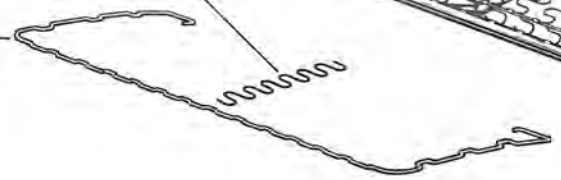

77 00 512 543
77 00 523 125
77 00 512 540
77 00 553 349
77 03 001 116
79 03 056 008 ☒

(b)

(a)	R 1123 /120 R 1126
(b)	R 1123 /120
(c)	R 1123 /120

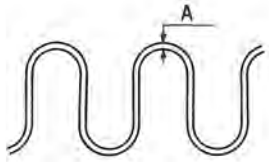

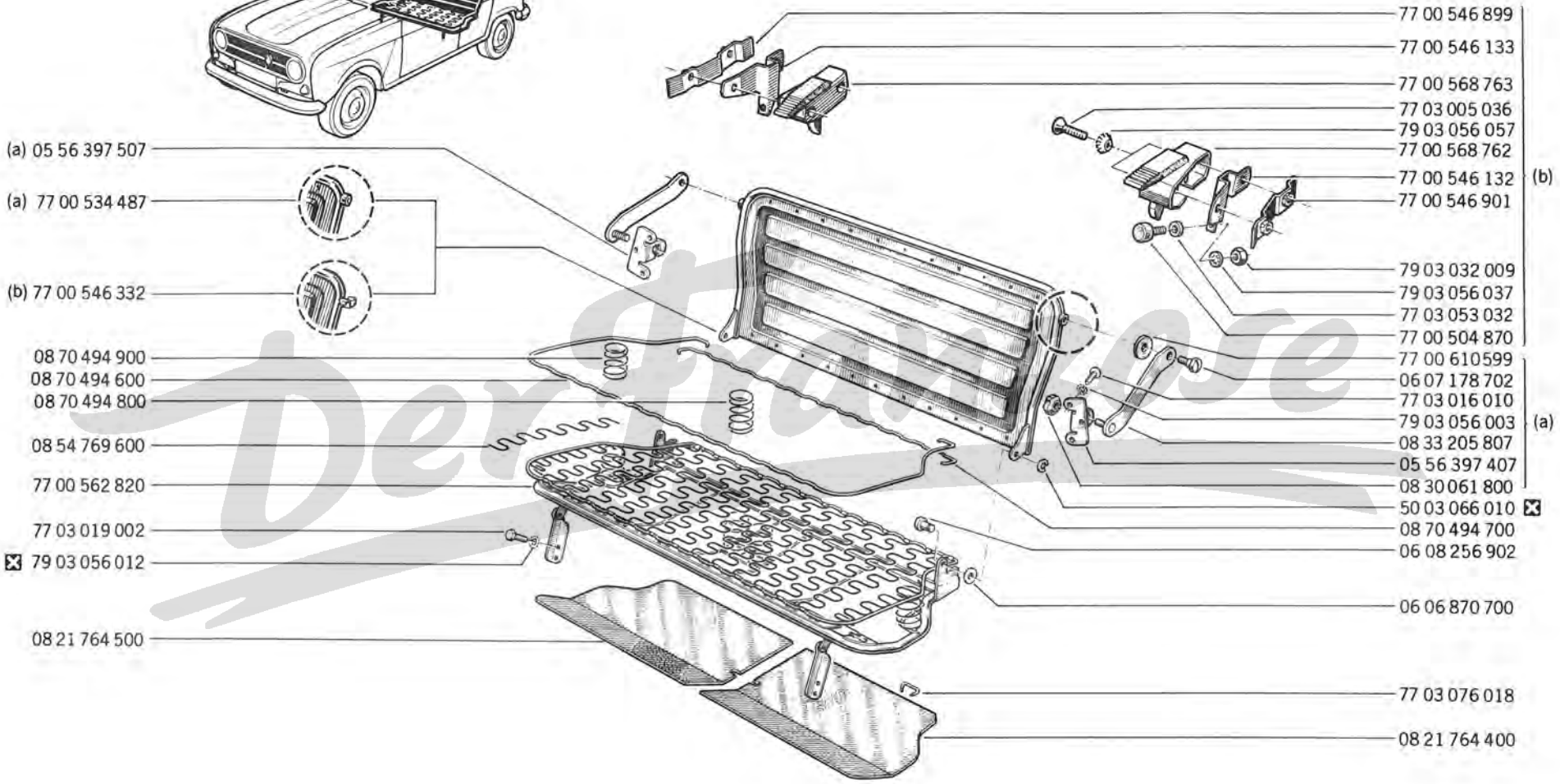

(a)	R 1123	
	R 1126	/100
(b)	R 1126	/145

Der Franzose

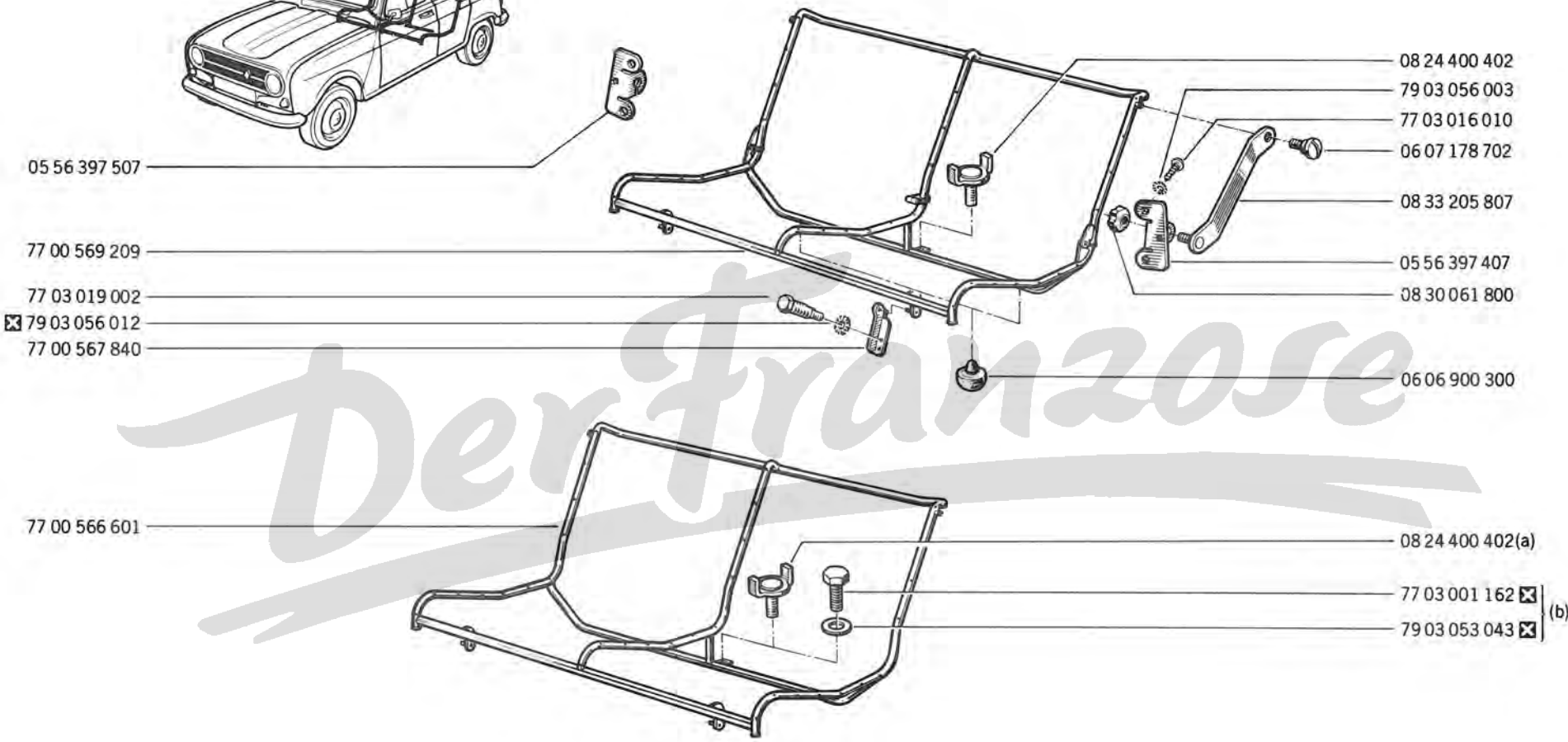

(a)	R 1123 ↗ /120
	R 1126
(b)	R 1123 /120

Der Franzose

R 1123	3	1 /120
R 1123	3	2
R 1126	3	5

84.52
A P.R.1005

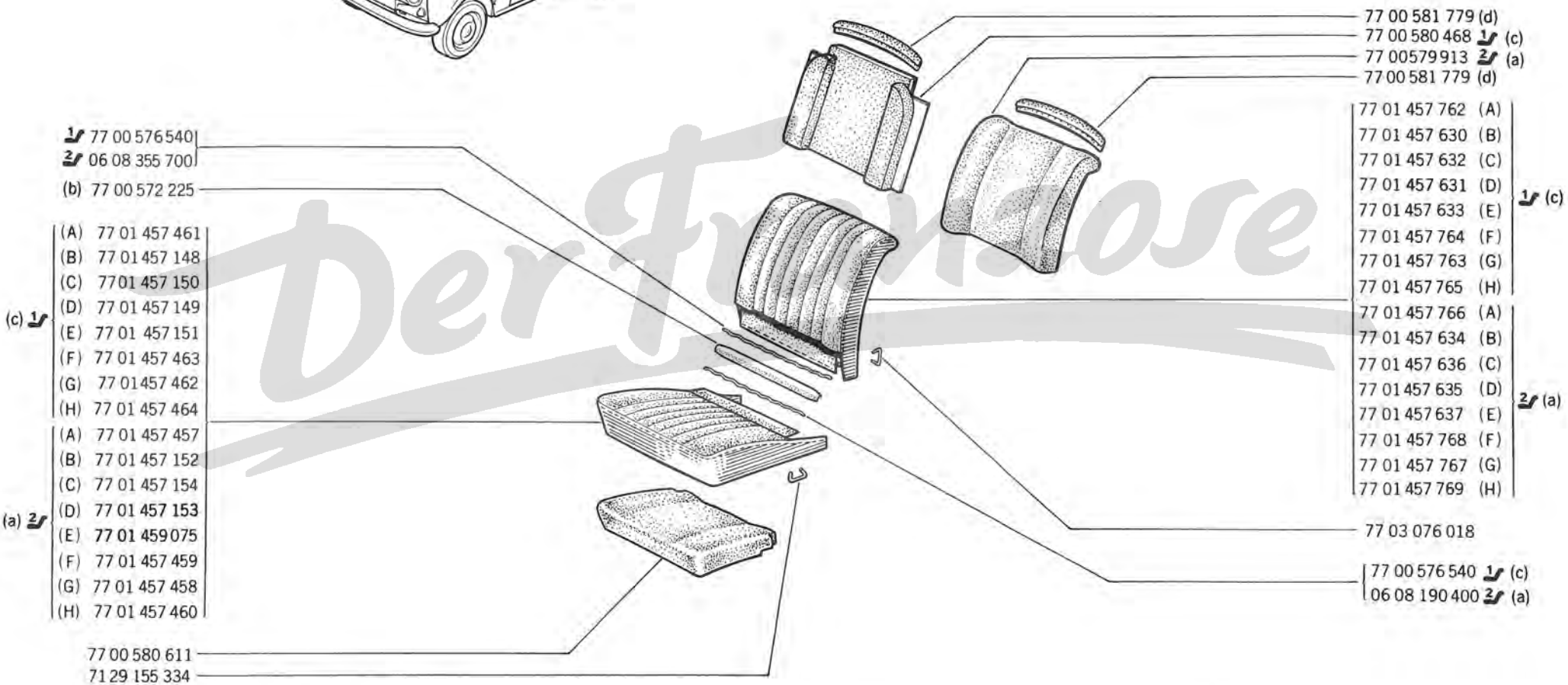

(a)	R 1123	2
	R 1126	2
(b)	R 1123	/120
	R 1126	/145

(c)	R 1123	1 /120
	R 1126	1
(d)	R 1126	/145

(A)	(B)	(C)	(D)	(E)	(F)	(G)	(H)
1	49	50	51	52	69	70	71

PR 100

Der Franzose

R 1123 5 /120
R 1126 5 /100

84.55
A P.R.1005

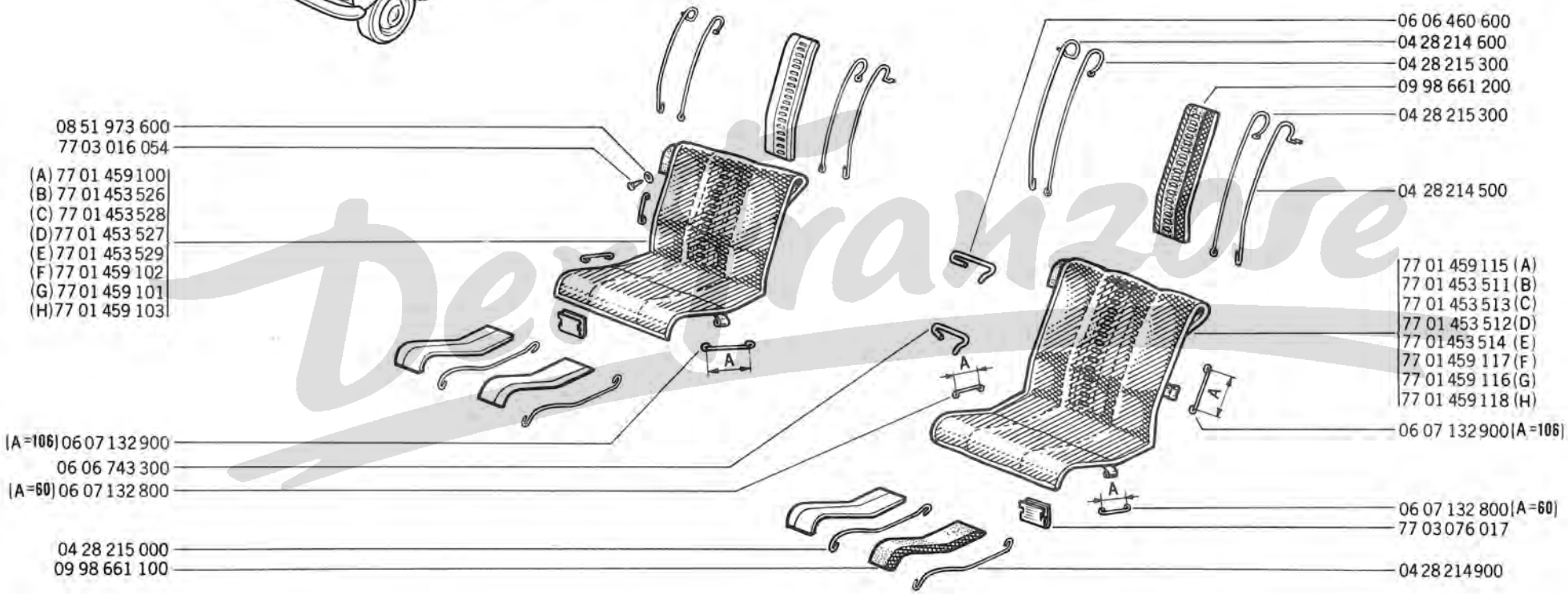

(A)	(B)	(C)	(D)	(E)	(F)	(G)	(H)
1	49	50	51	52	69	70	71

PR 100

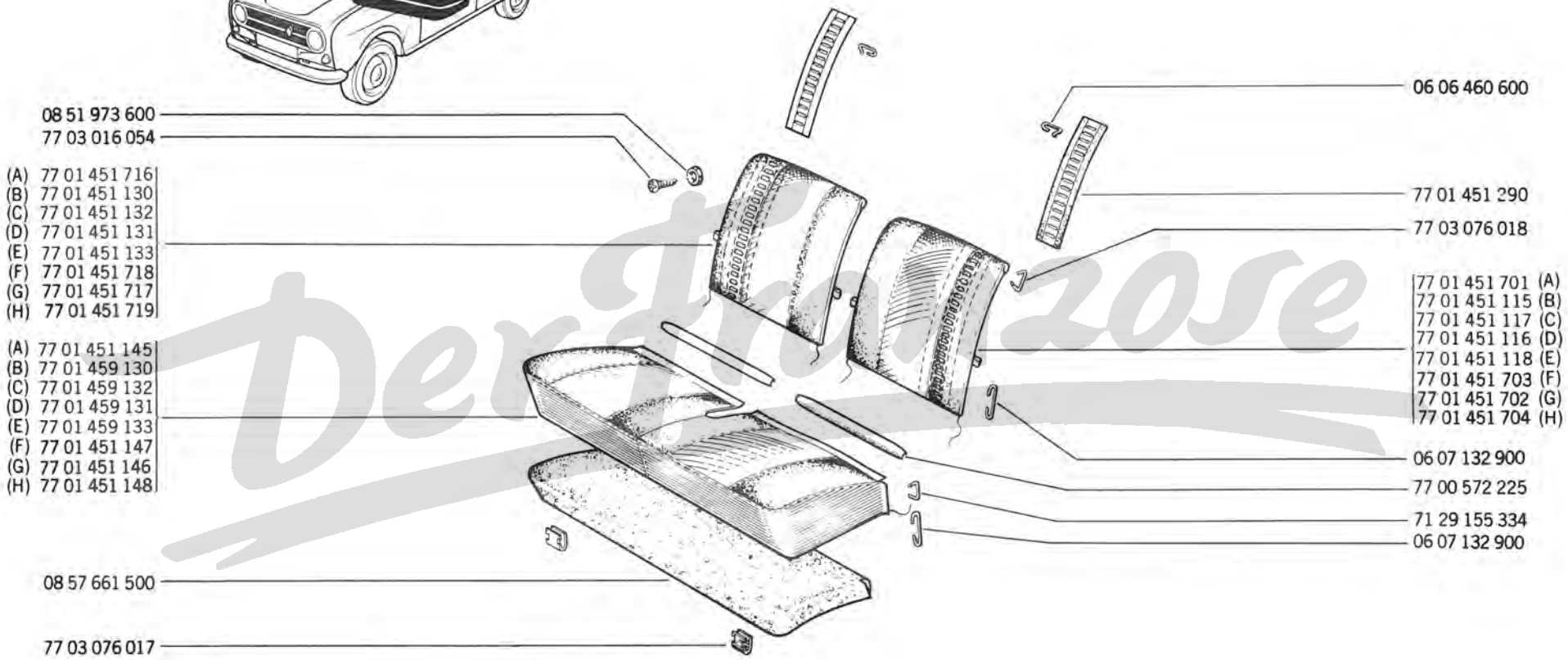

(A)	(B)	(C)	(D)	(E)	(F)	(G)	(H)
1	49	50	51	52	69	70	71

PR 100

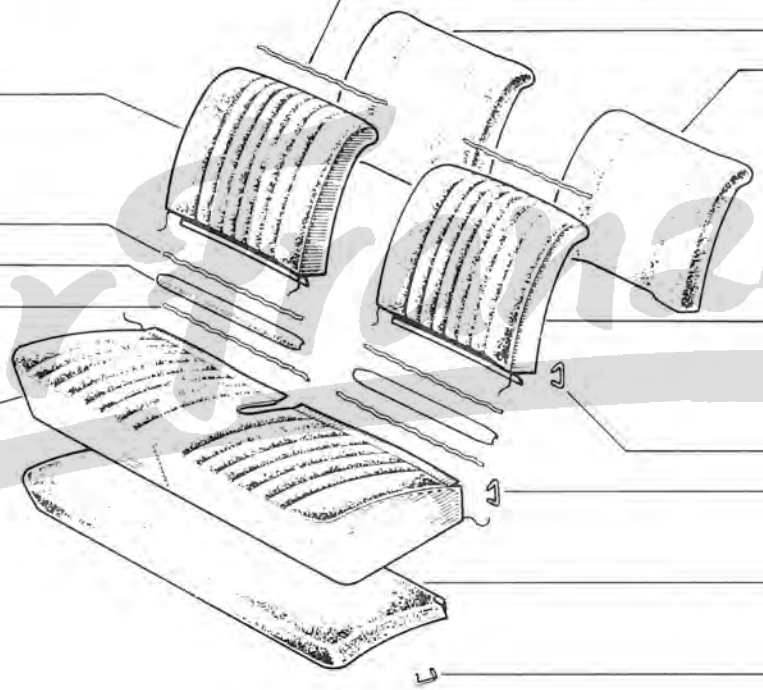

(A) 77 01 450 965
(B) 77 01 450 938
(C) 77 01 450 940
(D) 77 01 450 939
(E) 77 01 450 941
(F) 77 01 450 967
(G) 77 01 450 966
(H) 77 01 450 968

06 08 253 800

77 00 572 225

06 08 081 100

(A) 77 01 450 908
(B) 77 01 459 145
(C) 77 01 459 147
(D) 77 01 459 146
(E) 77 01 459 148
(F) 77 01 450 910
(G) 77 01 450 909
(H) 77 01 450 911

06 08 190 400

77 00 504 589

77 00 504 589

77 01 450 950 (A)
77 01 450 923 (B)
77 01 450 925 (C)
77 01 450 924 (D)
77 01 450 926 (E)
77 01 450 952 (F)
77 01 450 951 (G)
77 01 450 953 (H)

71 29 155 334

71 29 155 334

08 57 661 500

08 53 521 500

(A)	(B)	(C)	(D)	(E)	(F)	(G)	(H)
1	49	50	51	52	69	70	71

PR 100

DerFranzose

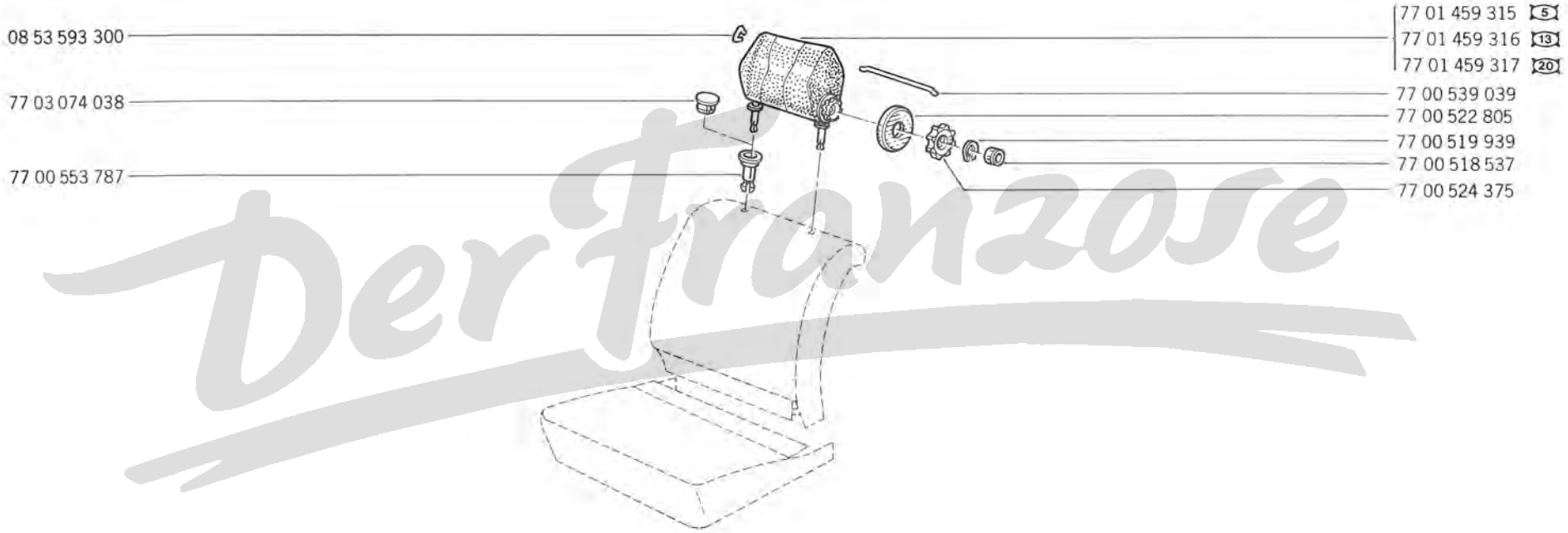

Der Franzose

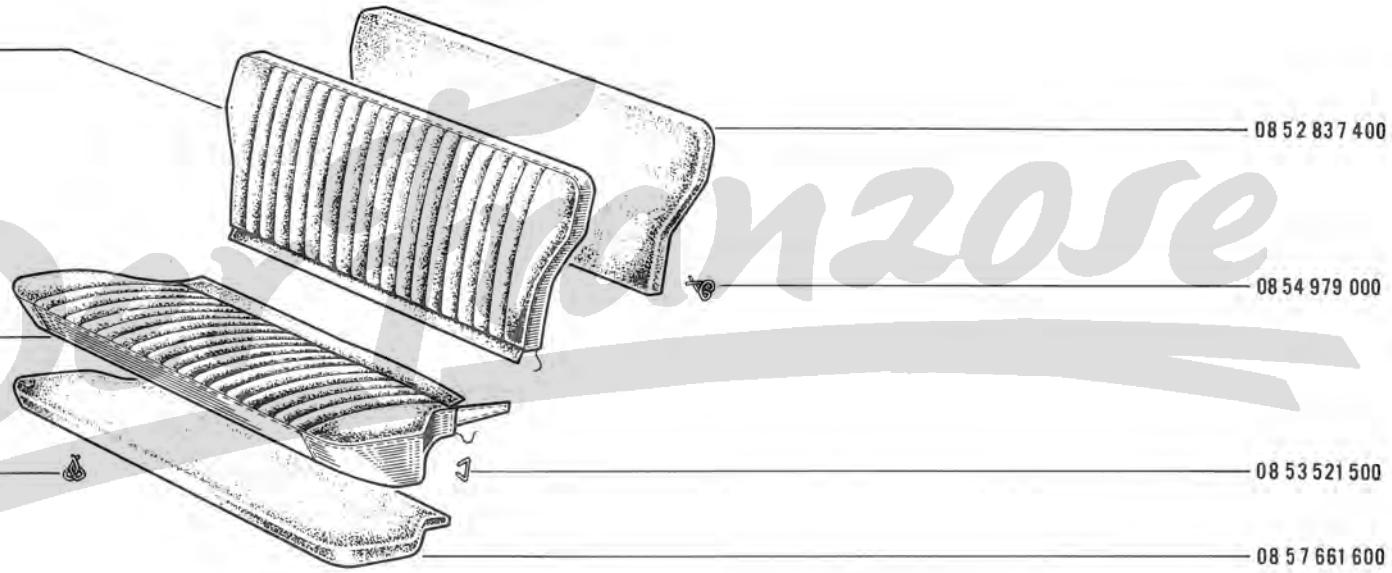

(A) 77 01 451 585
(a) (B) 77 01 459 160
(b) (B) 77 01 459 164
(a) (C) 77 01 459 162
(b) (C) 77 01 459 166
(a) (D) 77 01 459 161
(b) (D) 77 01 459 165
(a) (E) 77 01 459 163
(b) (E) 77 01 459 167
(F) 77 01 451 587
(G) 77 01 451 586
(H) 77 01 451 588

(A) 77 01 451 570
(B) 77 01 451 543
(C) 77 01 451 545
(D) 77 01 451 544
(E) 77 01 451 546
(F) 77 01 451 572
(G) 77 01 451 571
(H) 77 01 451 573

08 54 979 000

08 52 837 400

08 54 979 000

08 53 521 500

08 57 661 600

(a)	R 1123
	R 1126 /100
(b)	R 1126 /145

(A)	(B)	(C)	(D)	(E)	(F)	(G)	(H)
1	49	50	51	52	69	70	71

PR 100

Parmzose

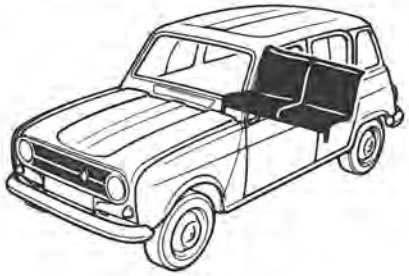

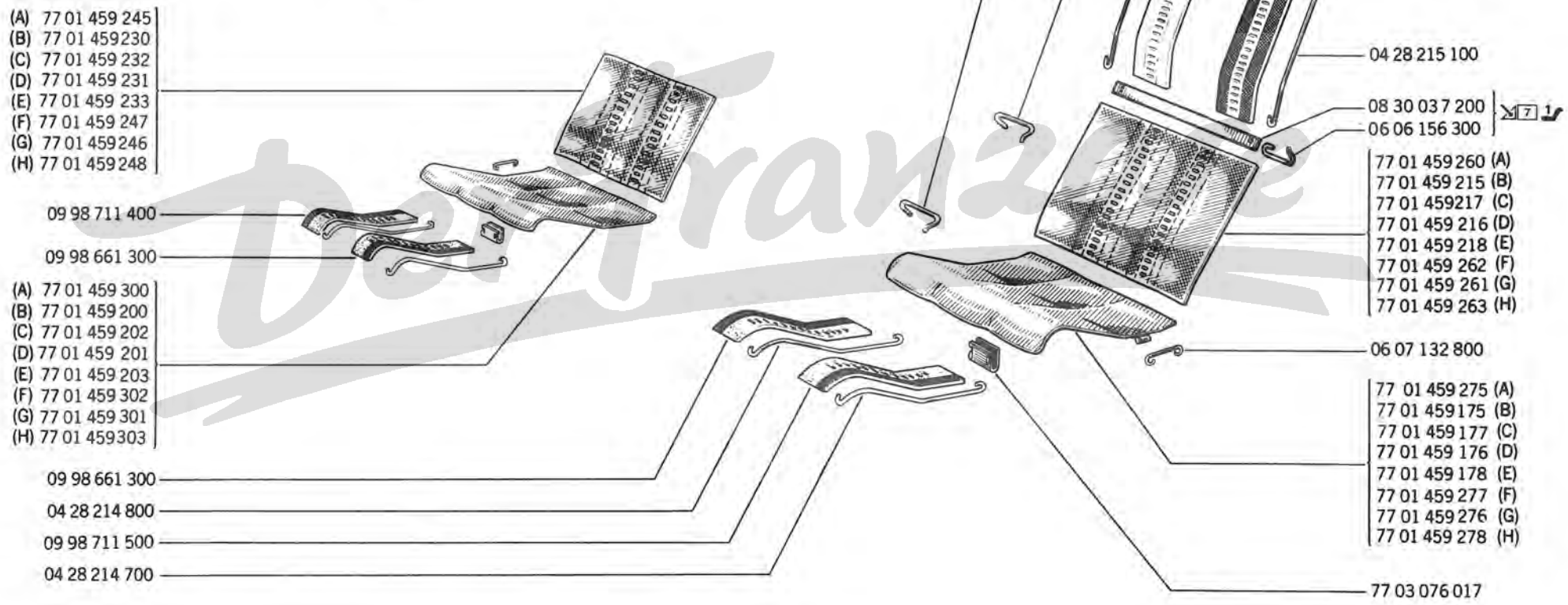

(A)	(B)	(C)	(D)	(E)	(F)	(G)	(H)
1	49	50	51	52	69	70	71

PR 100

84.76
A P.R.1005

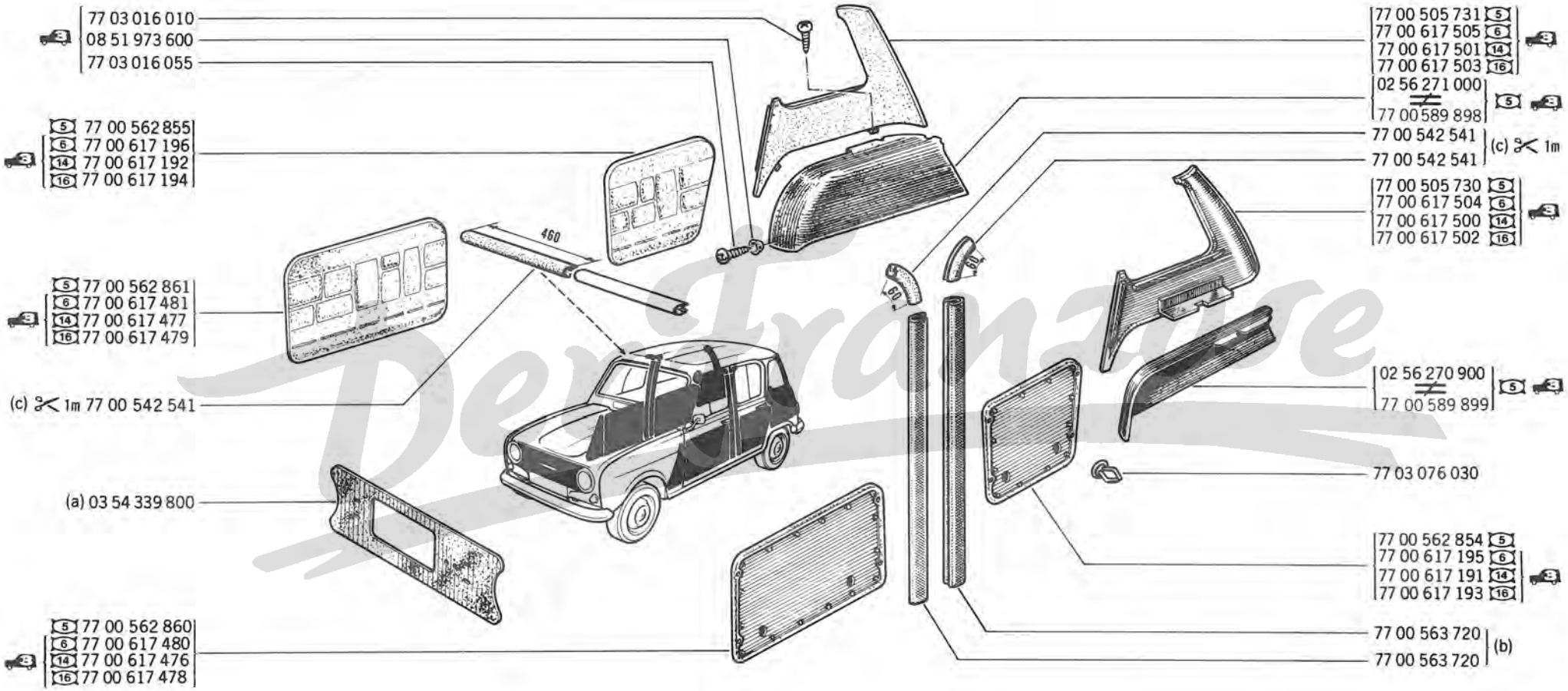

(a)	R 1123	/100/101/102/103/120/121/122/140/144 /146/222/600/601
	R 1126	
(b)	R 1123	/120
(c)	R 1126	/145

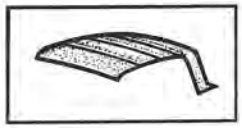

84.80

A P.R.1005

84.80

A P.R.1005

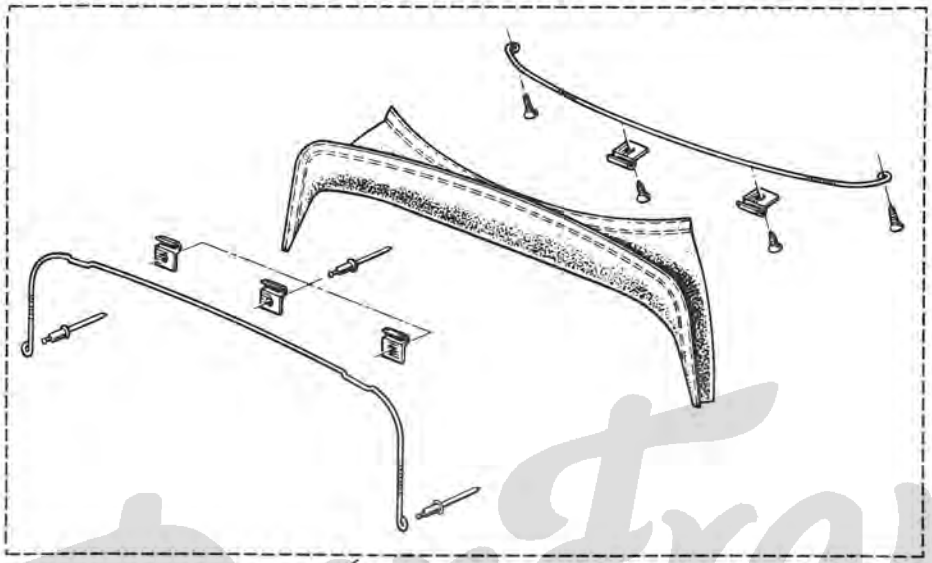

Der Franzose

77 01 450 564

77 03 072 042

77 00 509 421

77 00 509 407

77 00 509 422

77 03 016 051

77 00 509 417

77 03 016 007

77 00 505 055

77 00 509 417

84.85
A P.R.1005

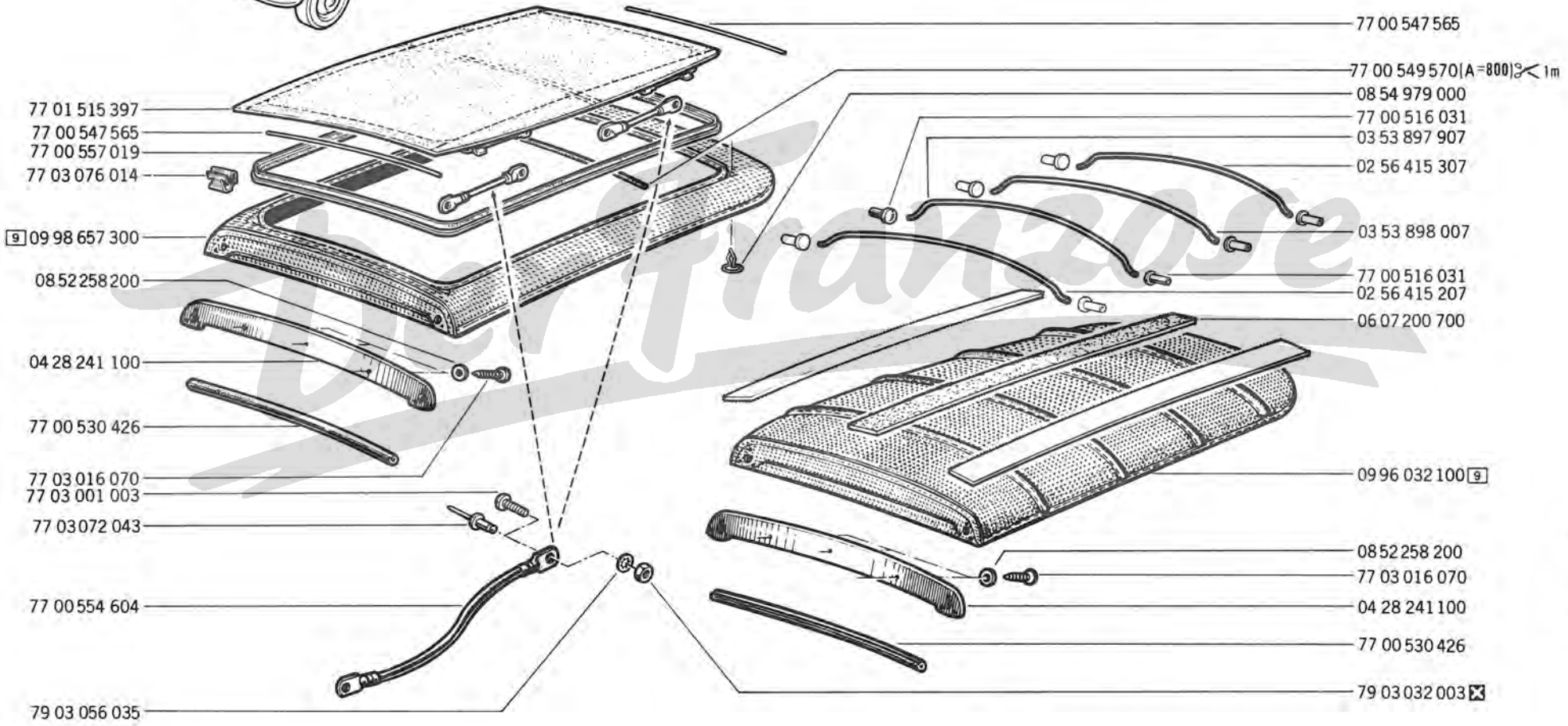

Bertrand

84.90
A P.R.1005

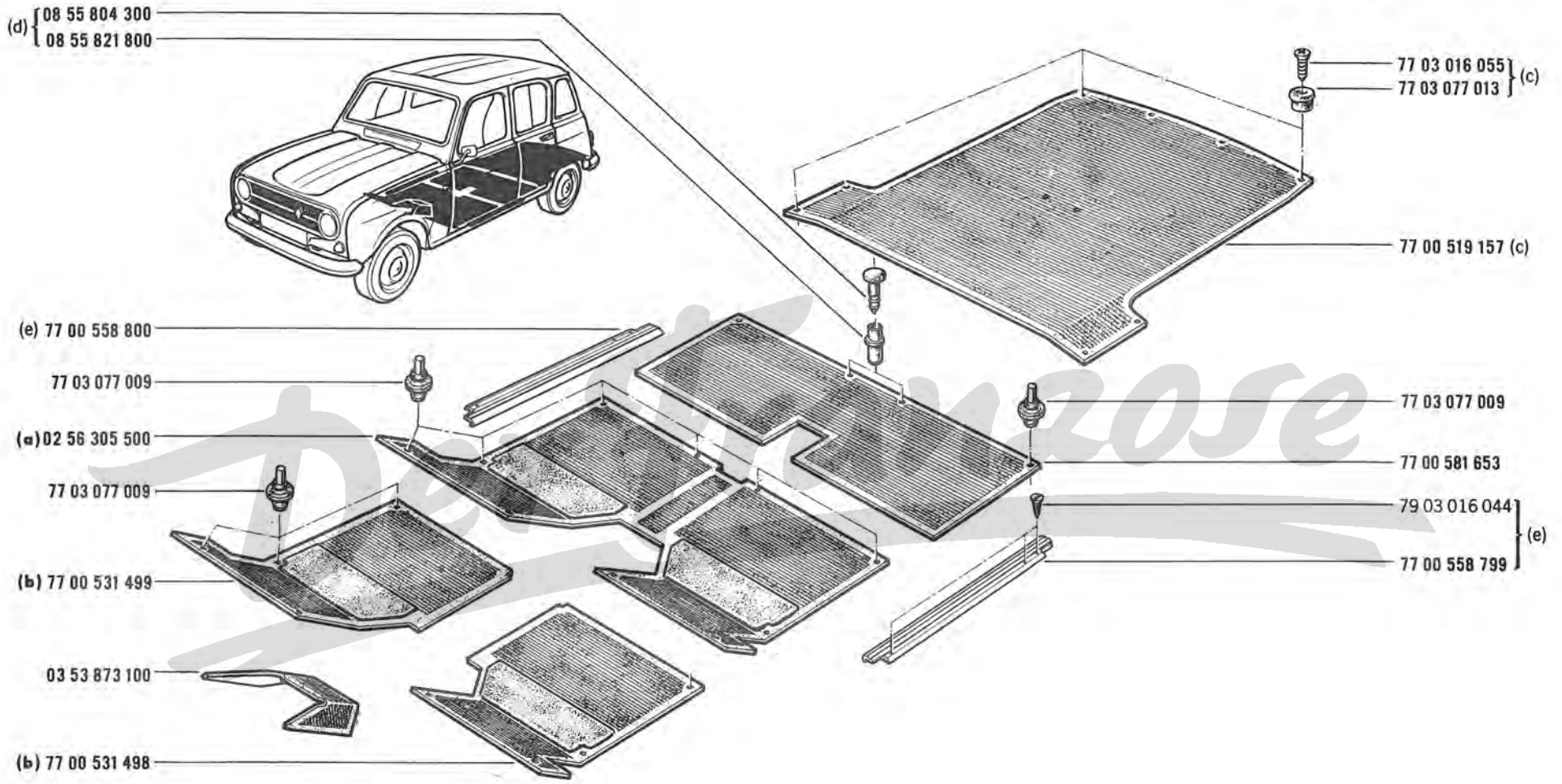

(a)	R 1123 /144/146
	R 1126 /100
(b)	R 1123 /144/146
	R 1126 /145
(c)	R 1123 , R 1126
(d)	R 1123 /101/102/120/121/144/160/167/222/260/263/265/267/511/560/563/564/565/567/568
	/121/144
(e)	R 1123 , R 1126

84.95
A P.R.1005

77 01 453 961

Der Marose

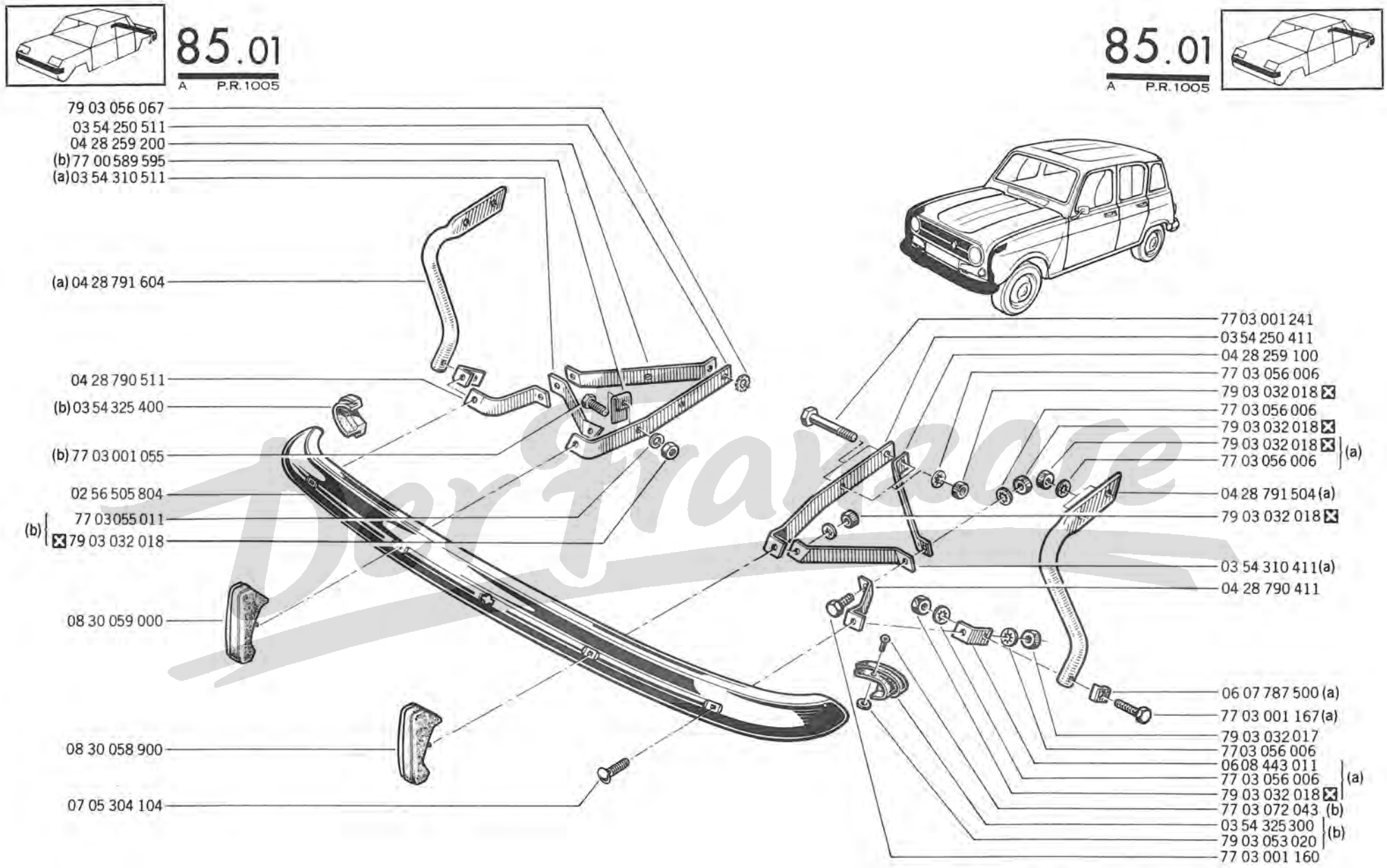

(a)	R 1123	/121/140/144/146/160/166/167/222/260/263/265/267/511 /560/563/564/565/566/567/568/600/601/660/863/865/866
	R 1126	/145
(b)	R 1123	/120

85.04
A P.R.1005

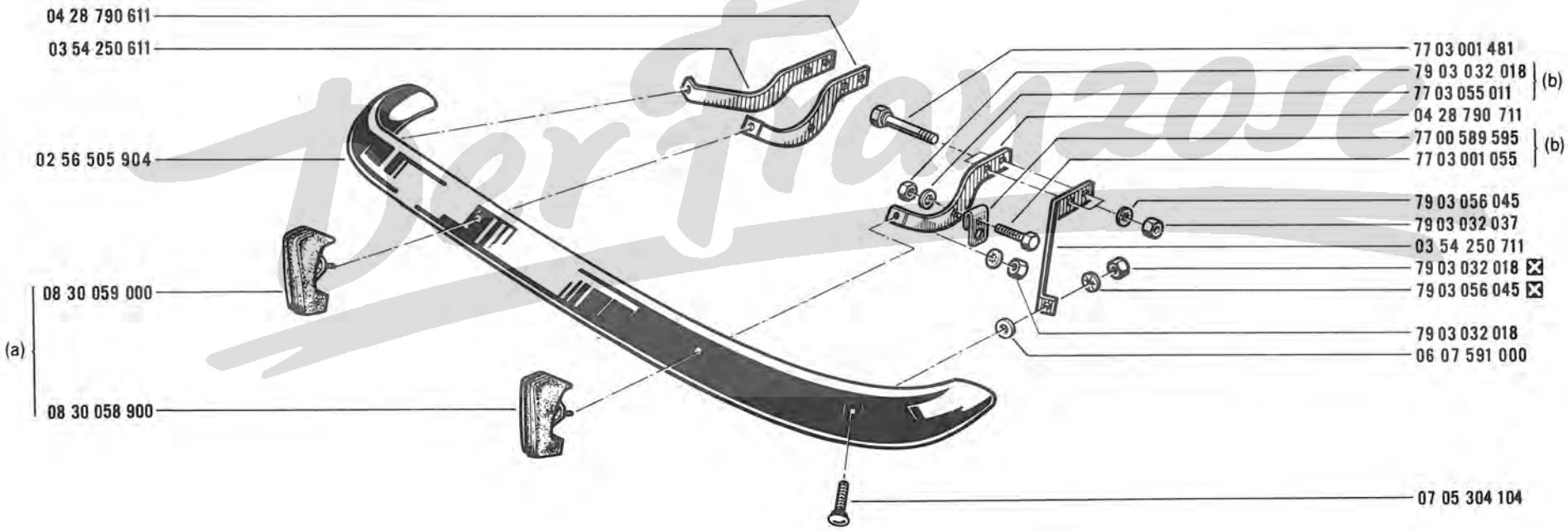

(a) R 1123 , R 1126
(b) R 1123 /120

Der Franzose

85.09
A P.R.1005

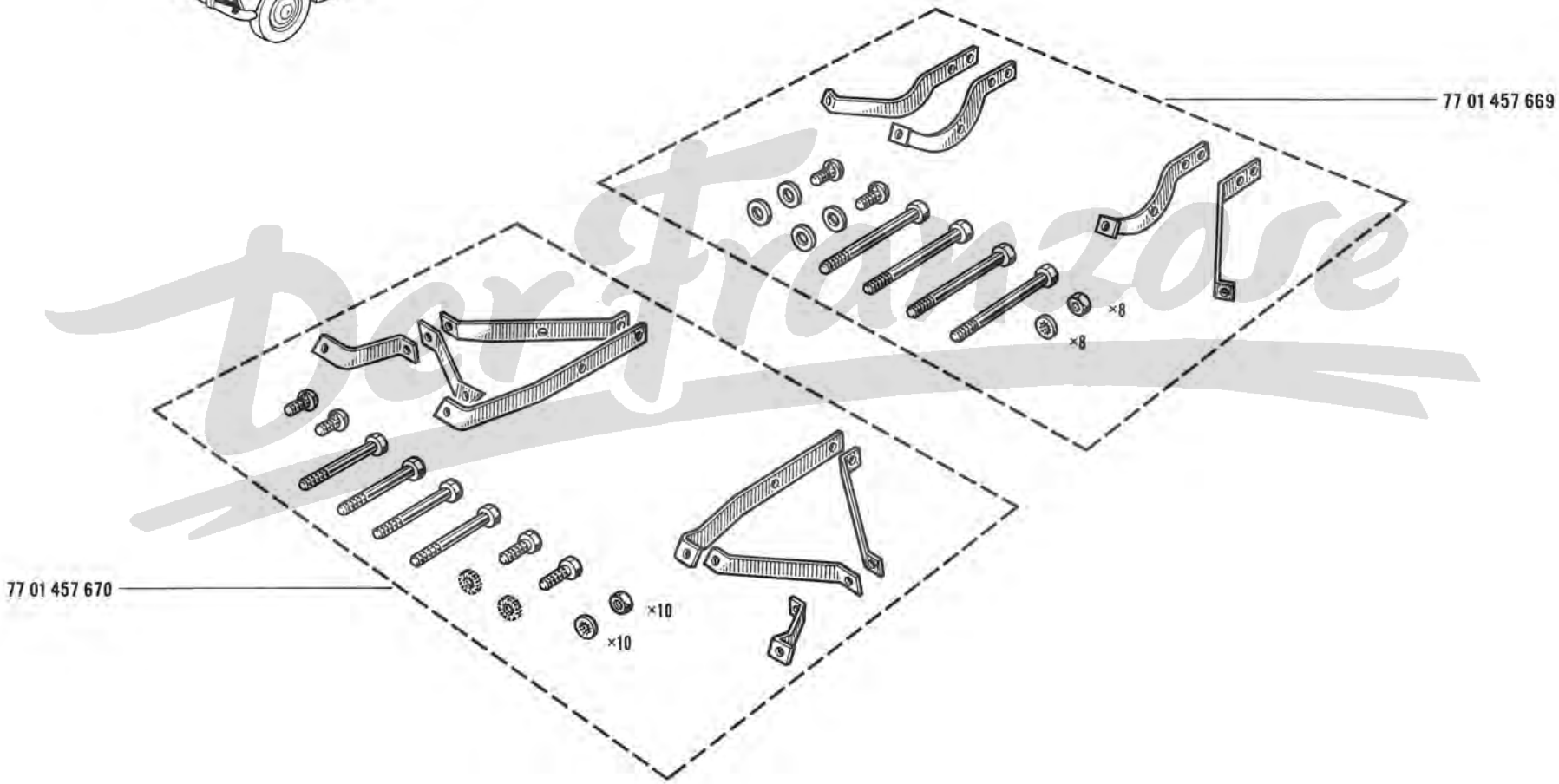

Per Francese

R 1123 /101/103/120/121/122/140/144/146/167/222/263/265 /267/511/563/564/565/567/568/660/863/865/866

R 1126 /145

85.10
A P.R.1005

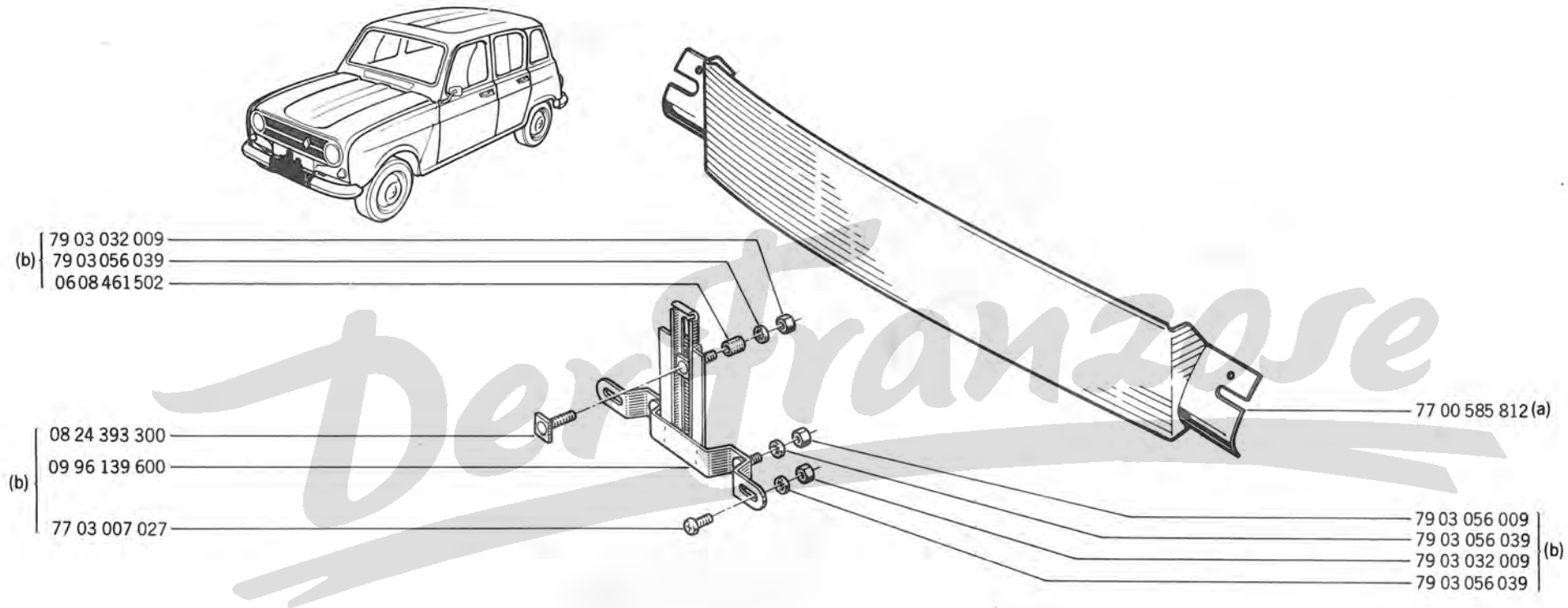

Der Franzose

(a) R 1123 /101/103/120/121/122/140/144/146/167/222/263/265 /267/511/563/564/565/567/568/660/863/865/866

(b) R 1126 /145

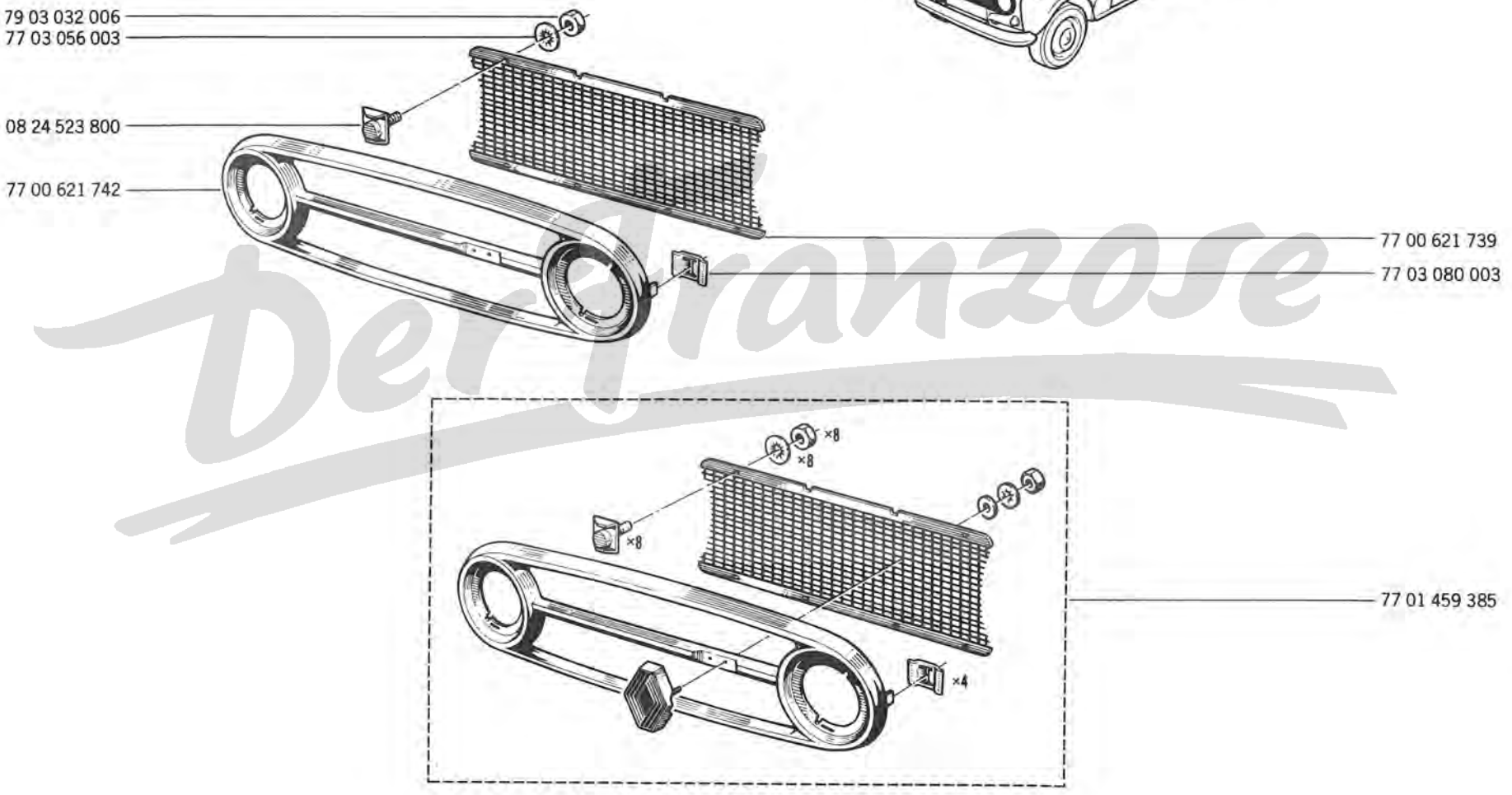

Per Franzose

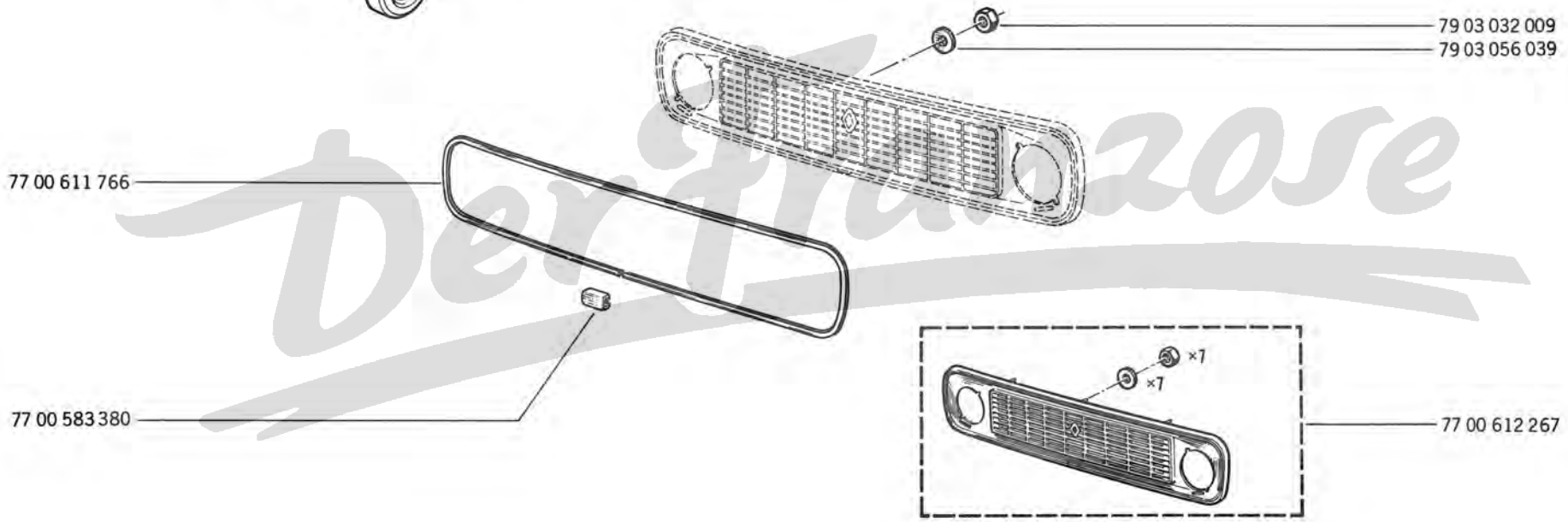

Der Franzose

85.25 A P.R.1005 RENAULT

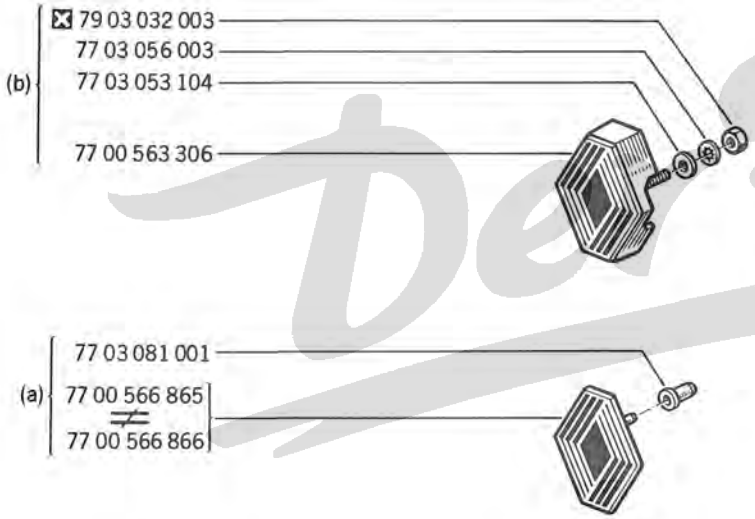

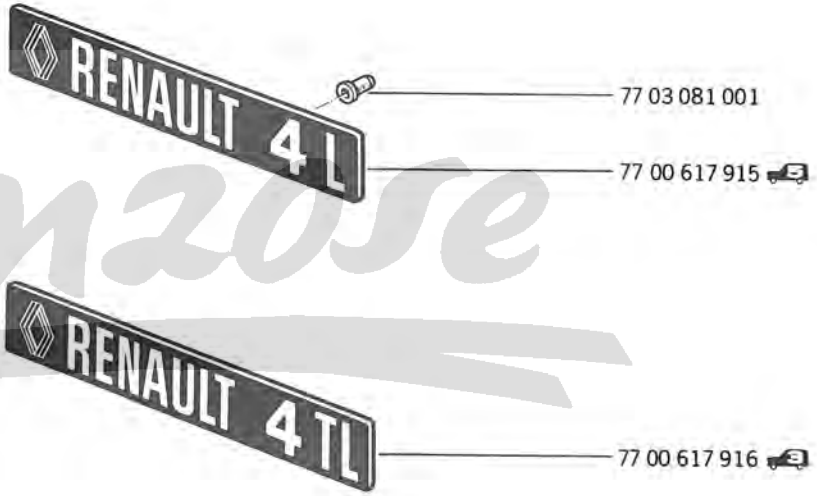

(a)	R 1123
	R 1126 /100
(b)	R 1126 /145

Der Franzose

85.30
A P.R.1005

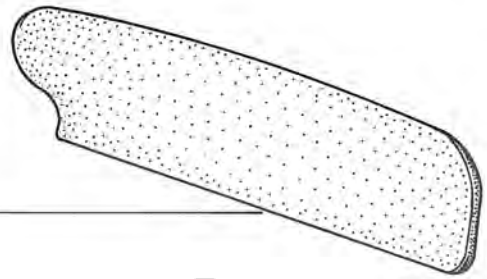

77 01 018 525

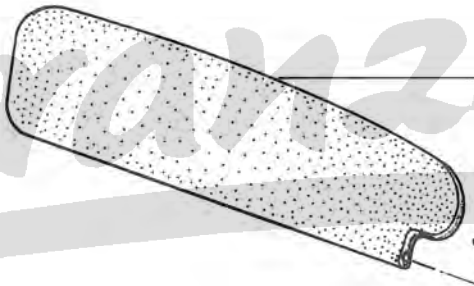

77 01 018 525

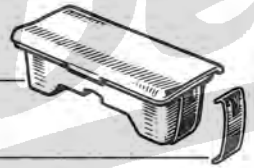

77 00 560 569

08 70 506 900

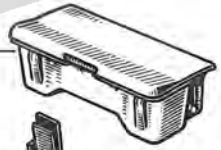

77 00 556 458

08 70 507 100

08 70 507 000

06 05 890 400

77 03 016 070

77 01 018 526

08 53 523 300

PerFrancese

85.32
A P.R.1005

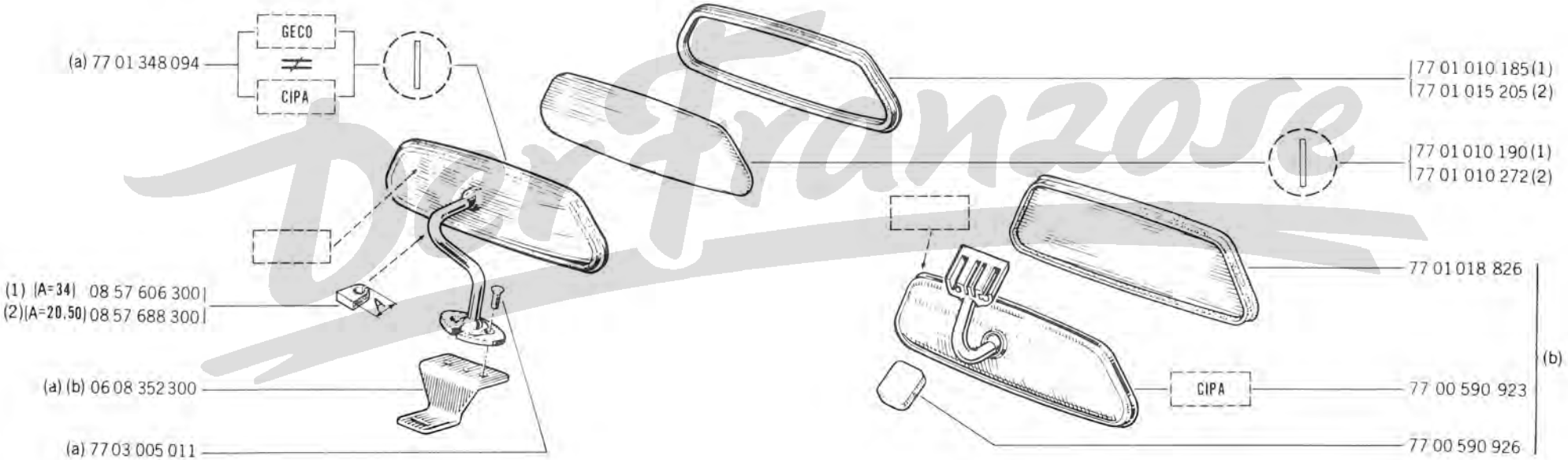

(a)	R 1123 ↗ /146
	R 1126
(b)	R 1123 /146

(1) ↘	GECO
(2) ↘	CIPA

Parti Francese

85.35
A P.R.1005

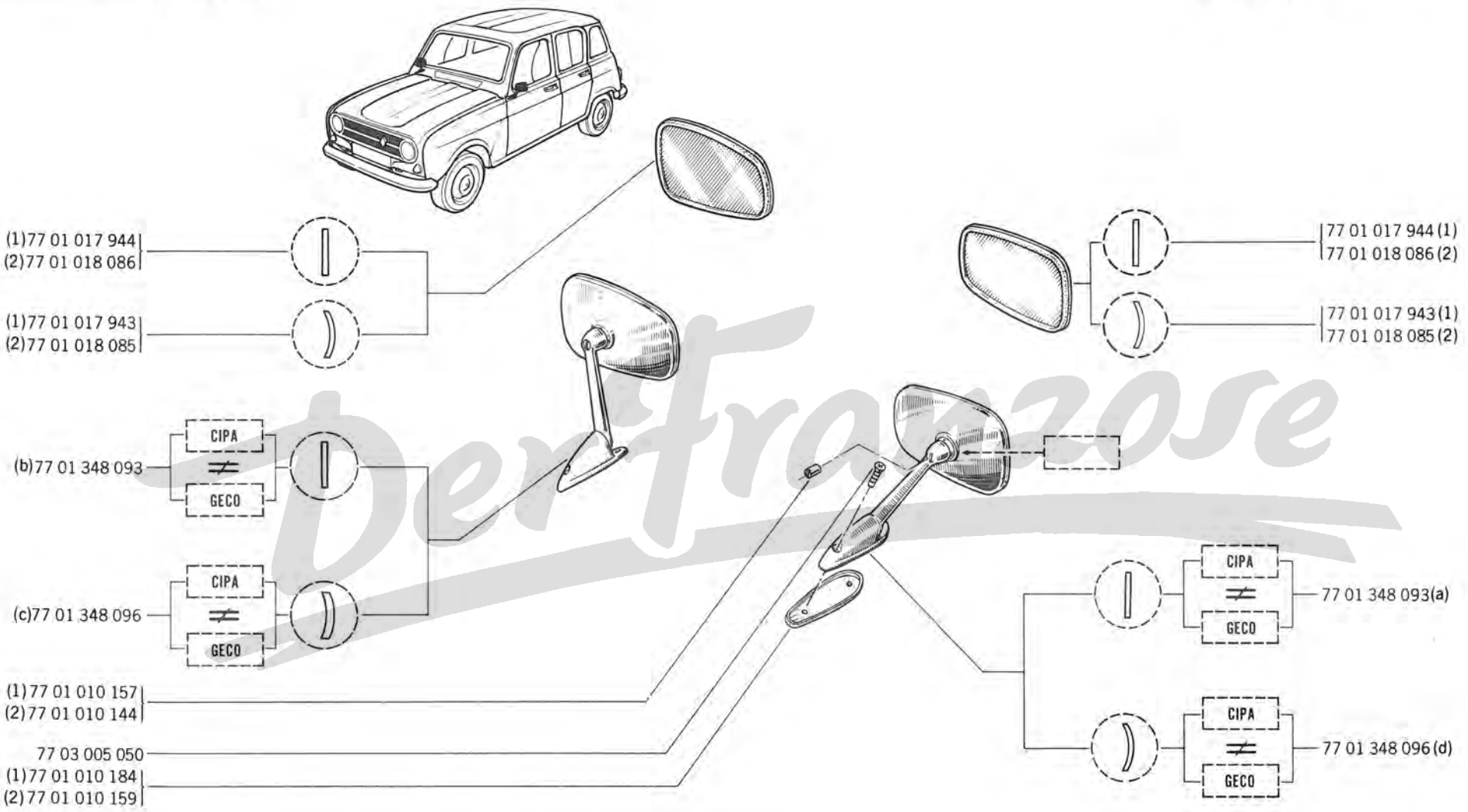

Der Franzose

(a)	R 1123	/100/101/102/103/120/121/122/140/146/166/167/222/265/267/560/566
	R 1126	/100
(b)	R 1123	/600/601
(c)	R 1123	/121/146
	R 1126	/145
(d)	R 1123	/146
	R 1126	/145

(1) ↘	CIPA
(2) ↘	GECO

85.45
A P.R.1005

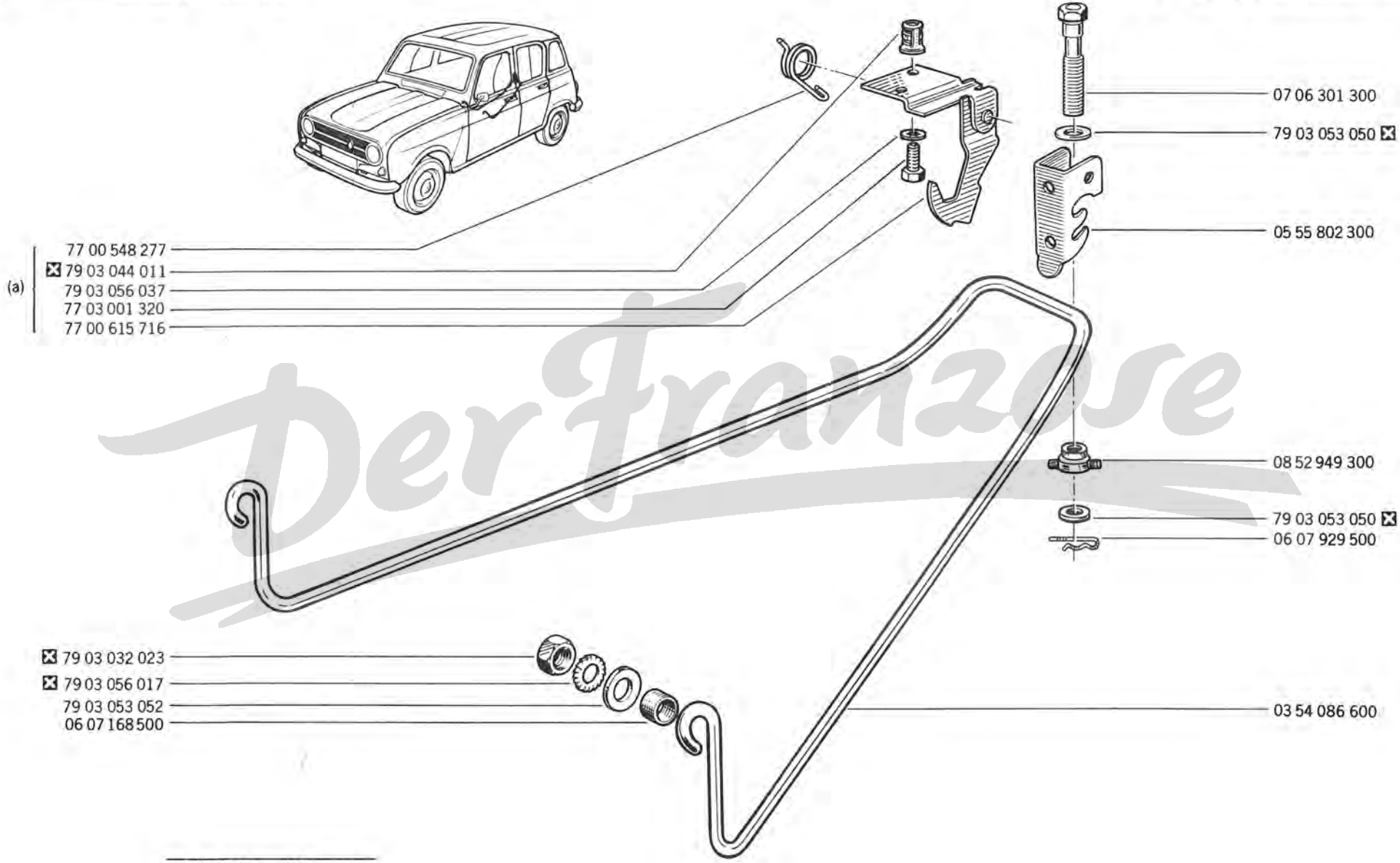

(a) R 1123 /120

DerFranzose

85.50
A P.R. 1005

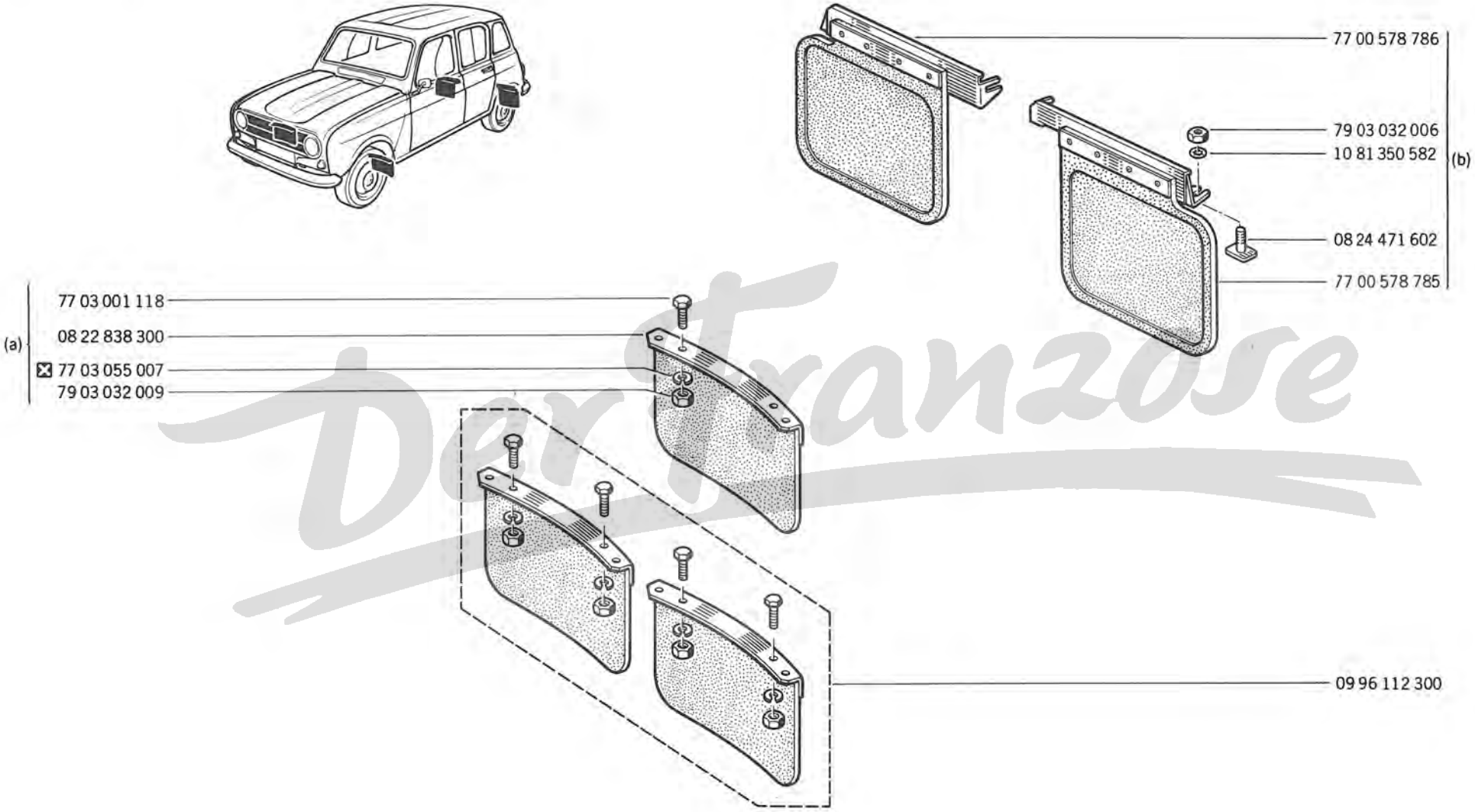

Der Franzose

(a)	R 1123	/103/140/144/146/160/166/167/222/260/263/265/267/511/560/563/564 /565/566/567/568/863/865/866
	R 1126	/145
(b)	R 1123	/140/144/146/167/222/660/863/865/866
	R 1126	/145

85.55
A P.R.1005

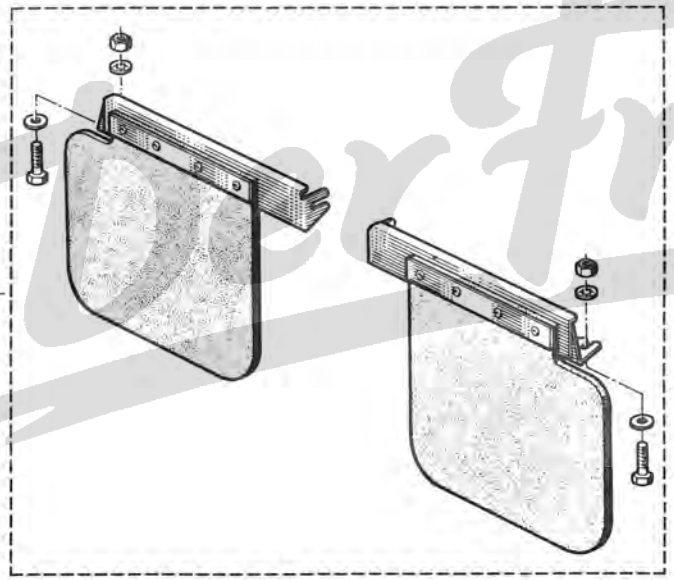

09 96 112 500

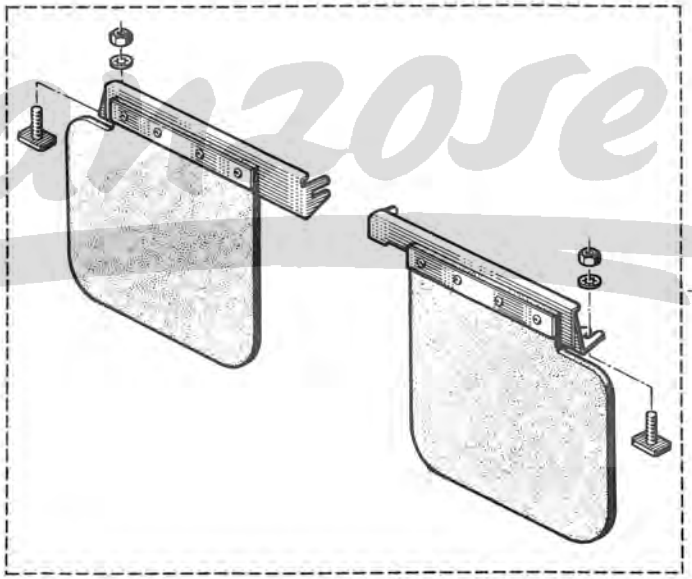

77 01 457 665

Der Franzose

85.60
A P.R.1005

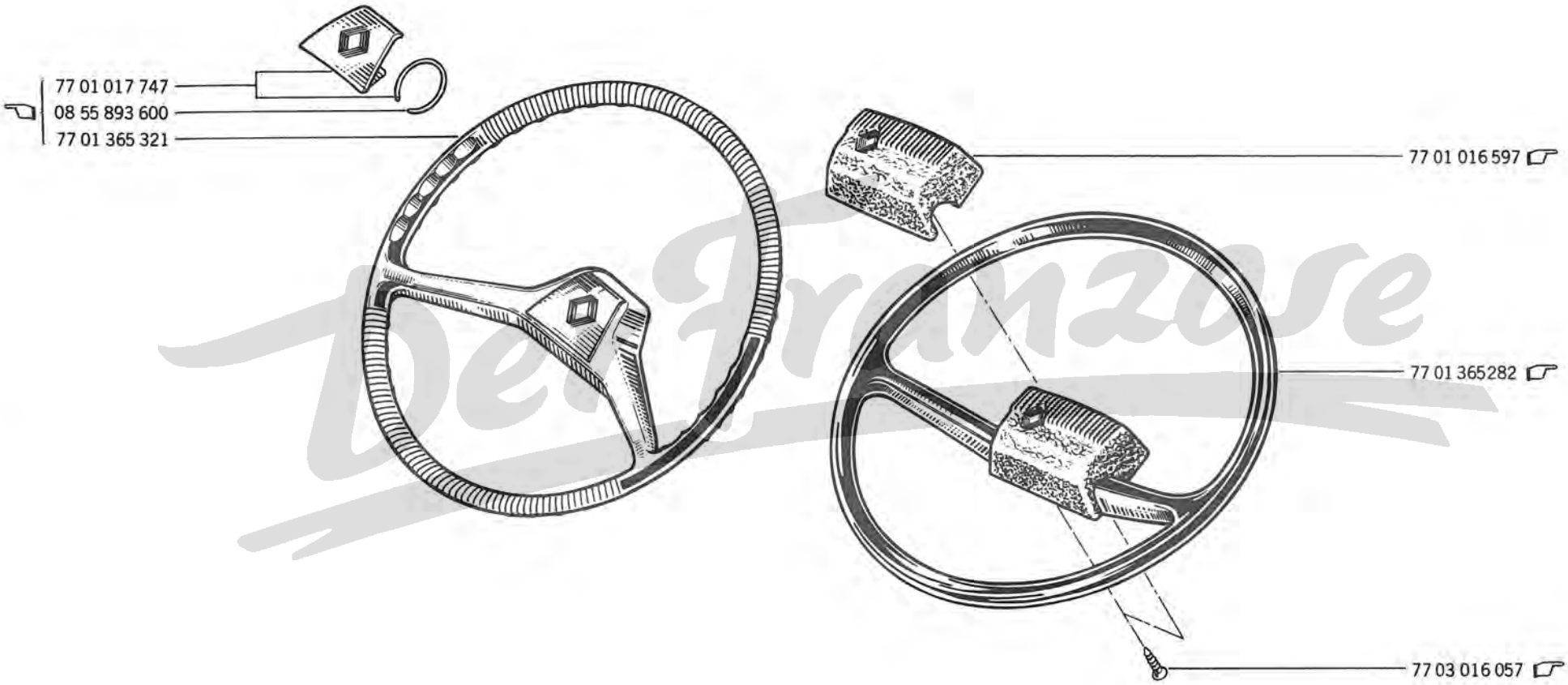

DeFranzose

85.65
A P.R.1005

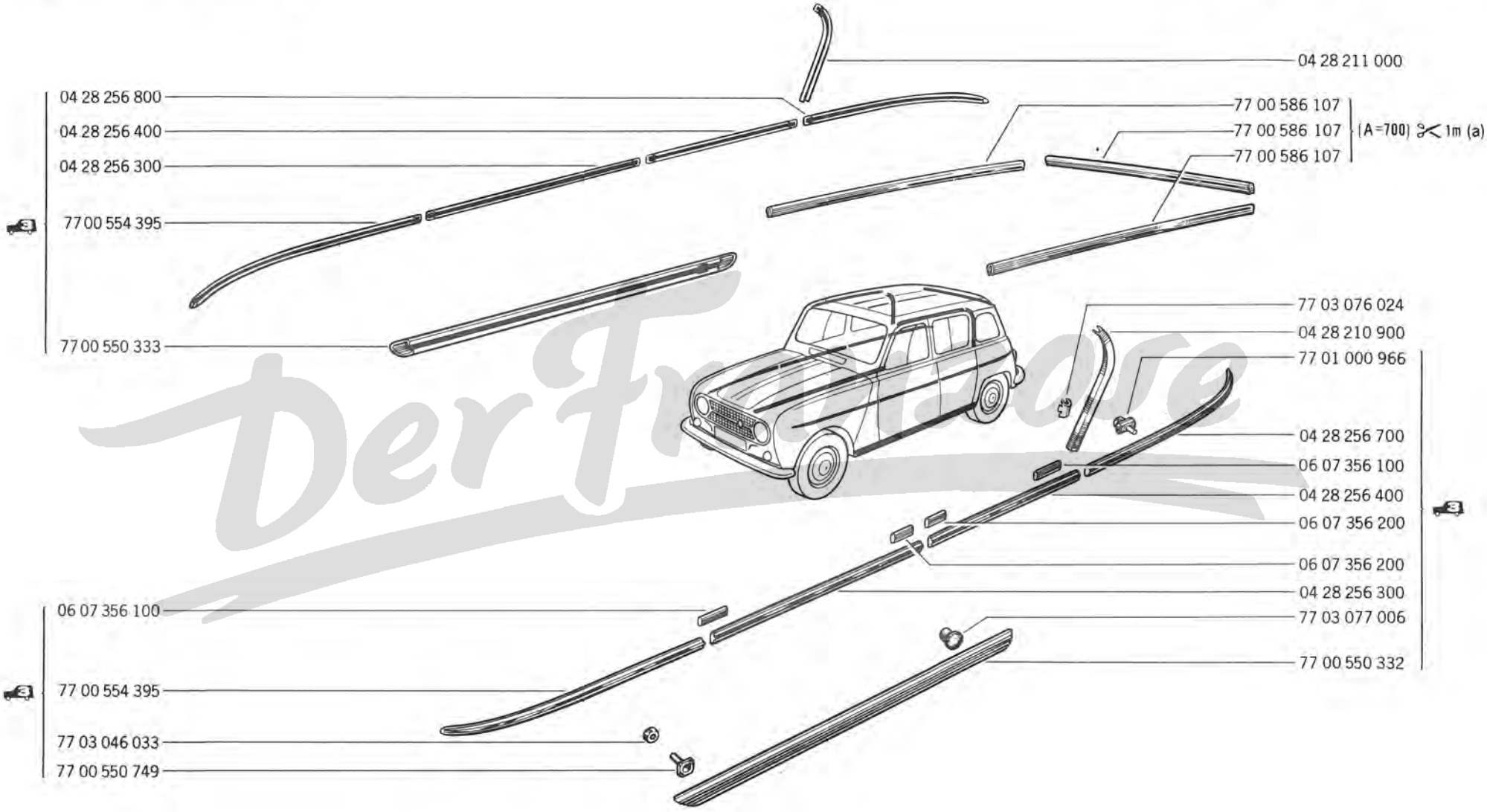

(a) R 1123 /120

A

85.67
A P.R.1005

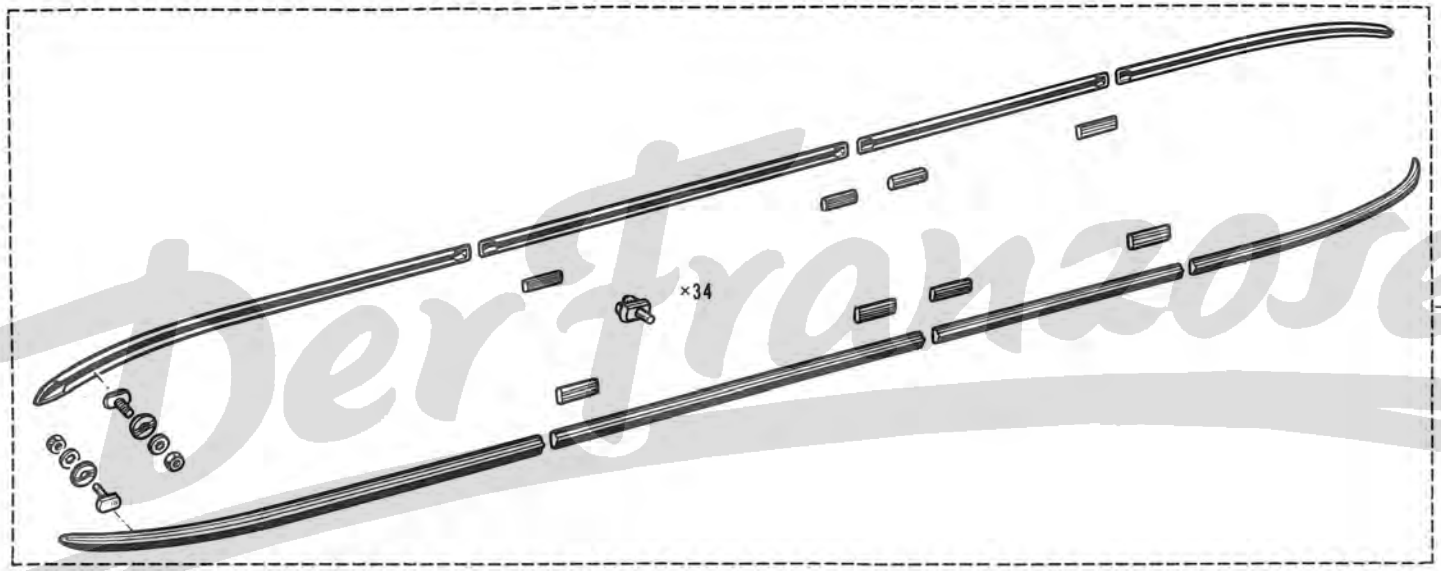

Der Franzose

85.70
A P.R.1005

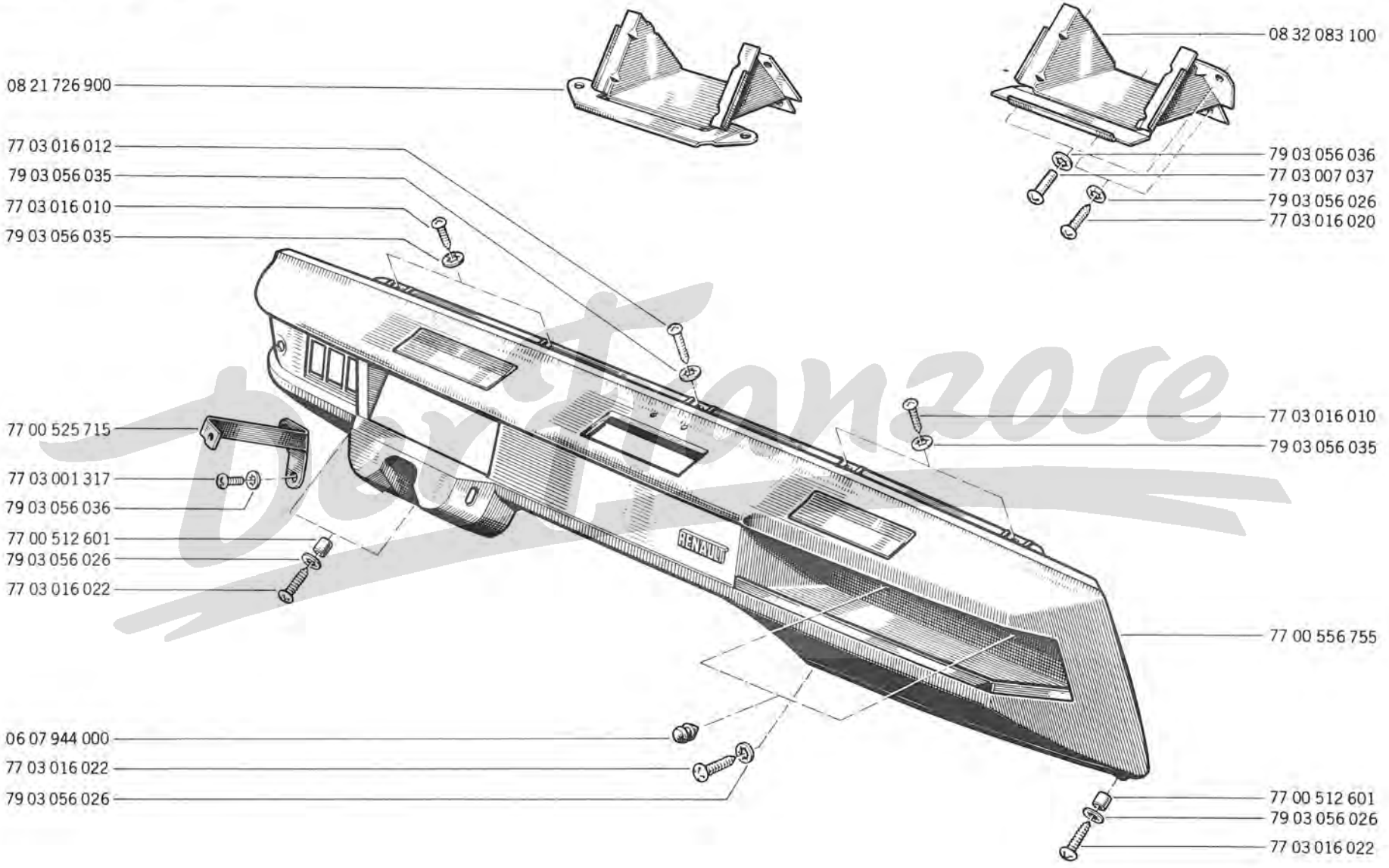

85.75
A P.R.1005

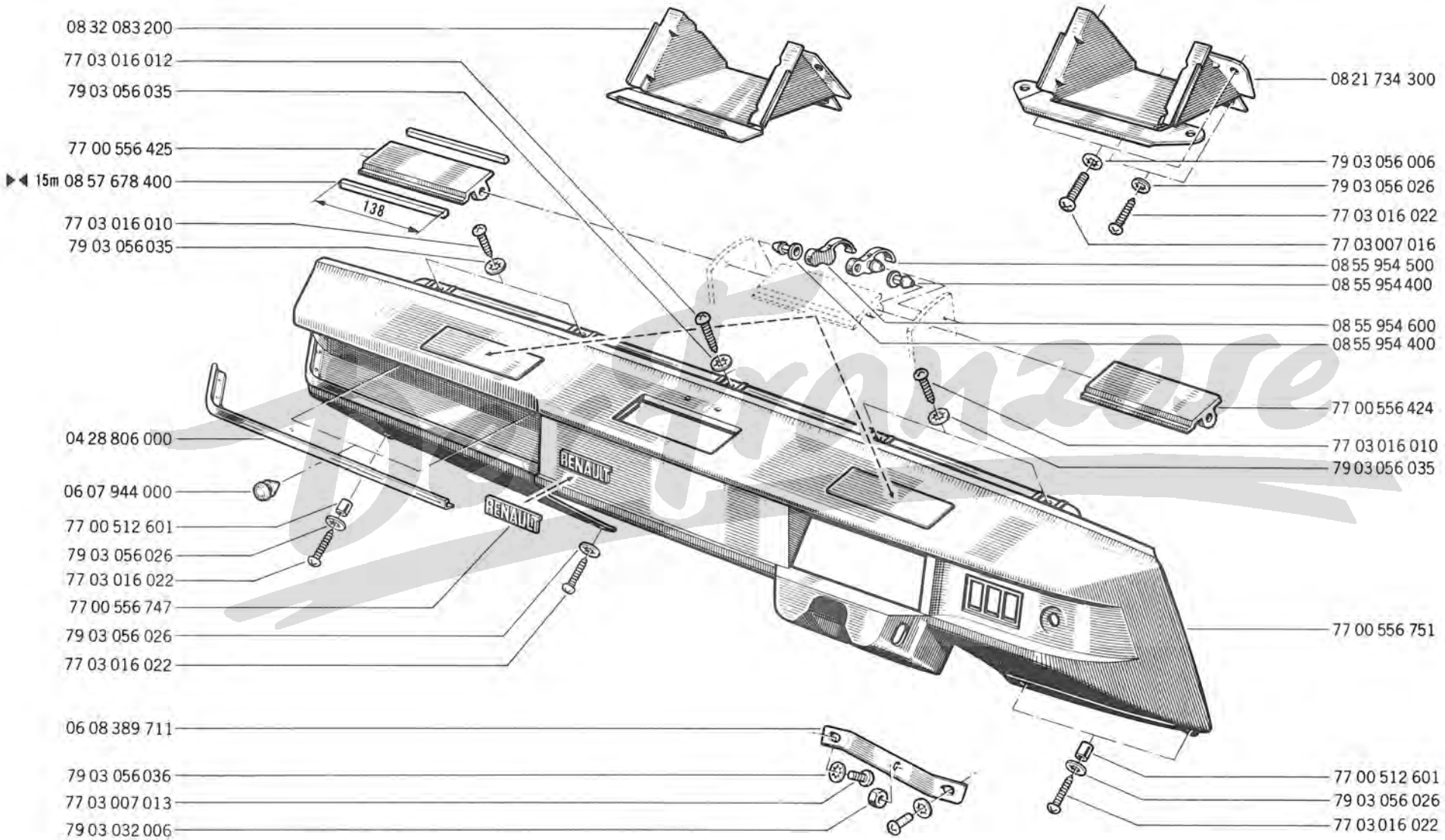

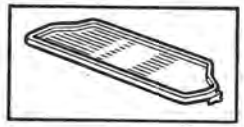

85.80
A P.R.1005

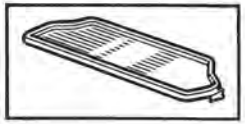

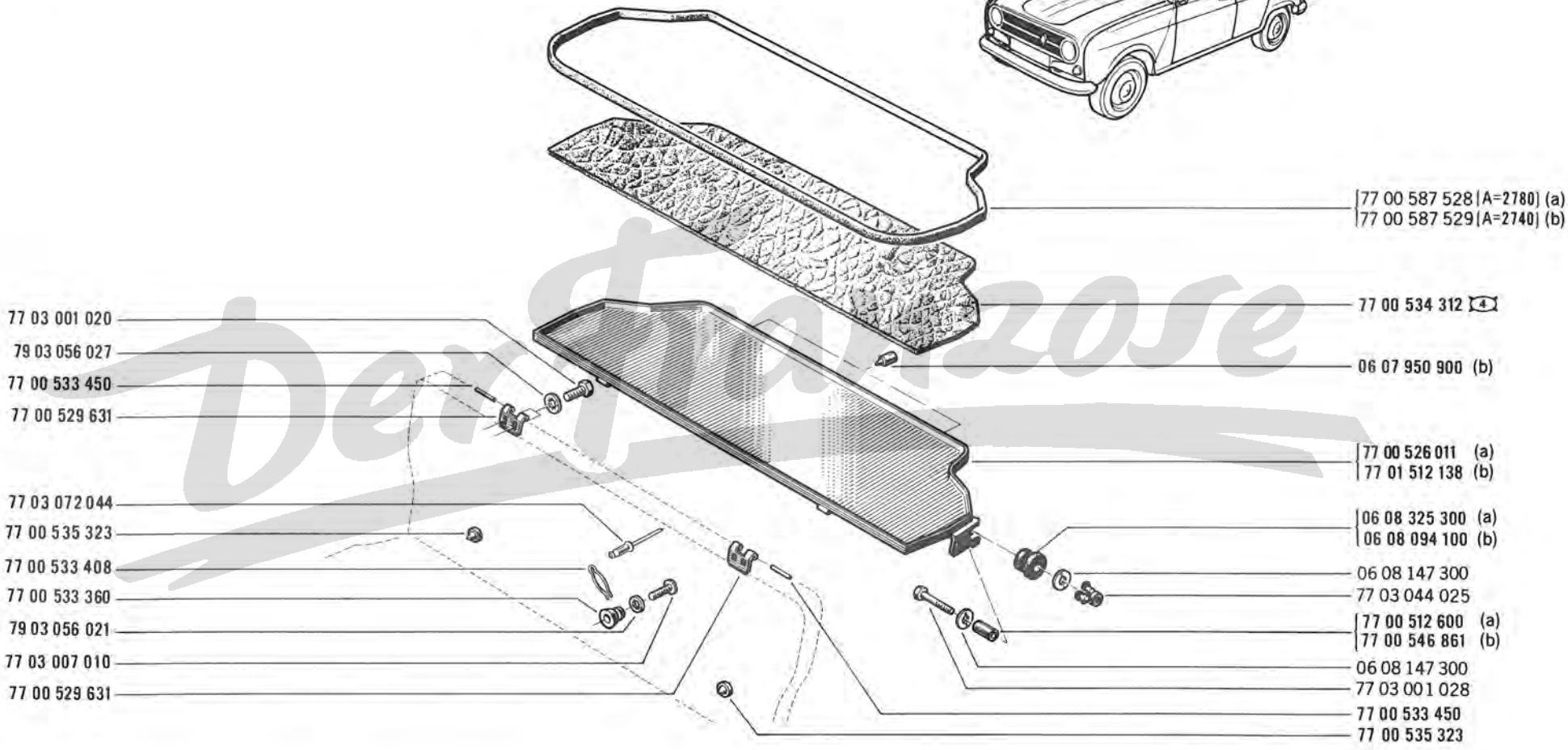

(a)	R 1123	
	R 1126	/100
(b)	R 1126	/145

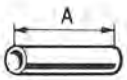

85.82
A P.R.1005

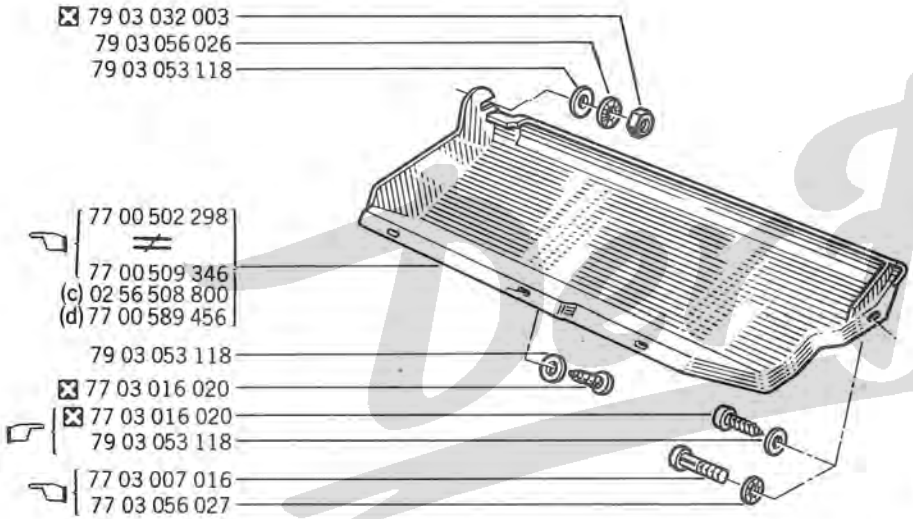

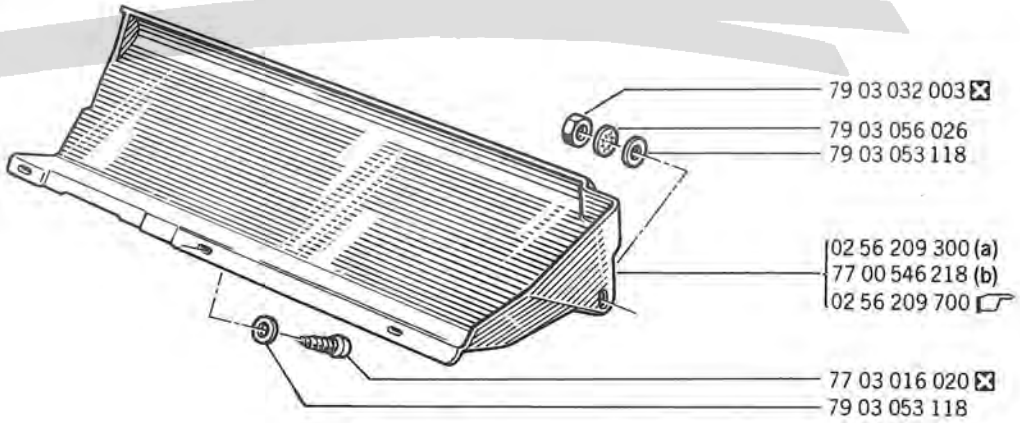

(a)	R 1123	/167 /101/102/103/120/121/144/160/222/260/263/265 /267/511/560/563/564/565/567/568

(b)	R 1123	/167 /100/122/140/146/166/566
	R 1126	

(c)	R 1123	/600/601/660/863/866
(d)	R 1123	/865

Die Franzose

85.85
A P.R. 1005

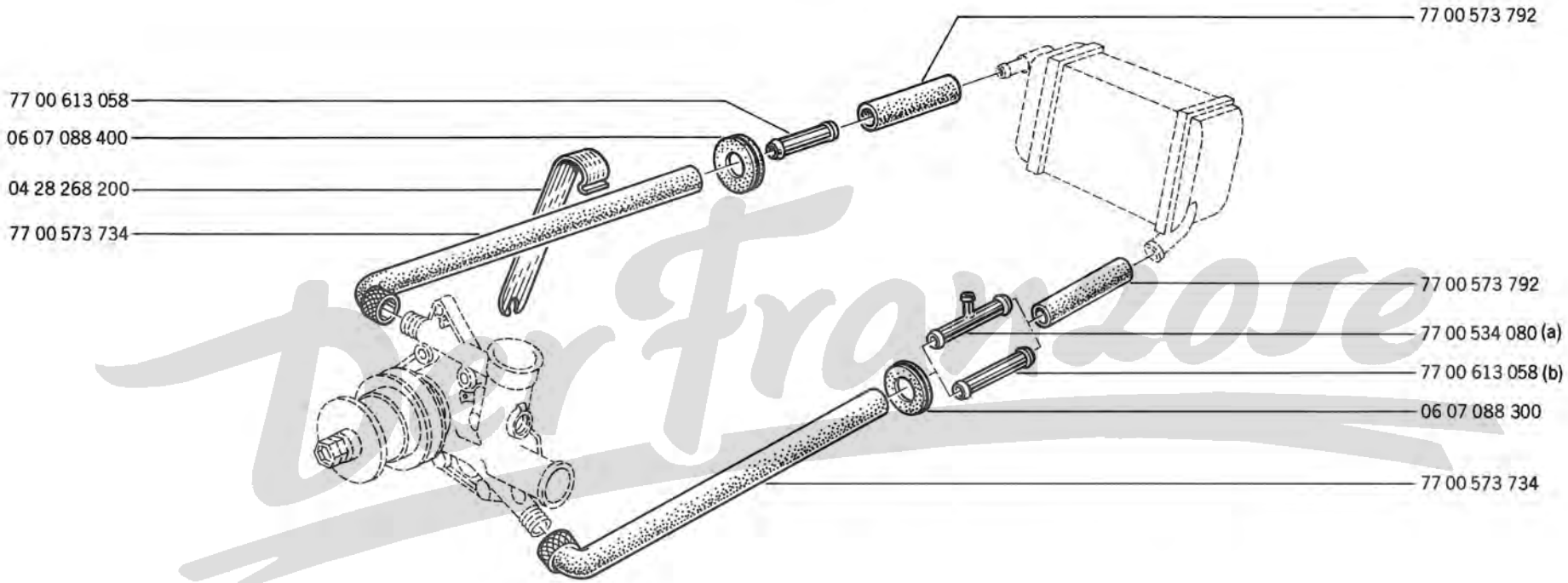

Per Frangose

(a) R 1123 /100/101/102/103/120/121/140/146/166/263/566/568/600/601/660/863/865/866

(b) R 1123 /122/144/160/167/222/260/265/267/511/560/563/564/565/567

R 1126

R 1123 □ 5 /167
/600
/100/101/103/120/121/122/140/144/146/166/566
R 1126

85.90.1
A P.R. 1005

(c)(f) 77 00 613 498
(b) 77 01 000 954
(a) 77 01 000 957
77 01 000 957
(a)(b) 77 01 000 955
(c)(f) 77 03 061 041
77 03 061 041
(b) 77 01 000 954
(J) 77 01 000 955
(b) 77 01 000 953
(J) 77 01 000 964
(b) 77 00 570 675
(c)(f) 77 00 551 769
(a) 77 00 584 589
(J) 77 00 576 227
77 01 000 964
79 03 056 048
77 00 576 766
77 00 566 068
79 03 056 048
77 01 000 961
77 01 000 957
(b) 77 01 000 957
77 01 000 955
77 01 000 954
77 01 000 954
77 01 000 953
(J) 77 01 000 955
77 01 000 954
77 01 000 954
77 01 000 953

77 00 612 485
77 01 000 964
79 03 056 048
77 00 569 046
(a)

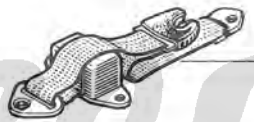

77 00 561 047 (b)

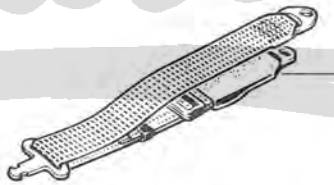

77 00 589 407 (c)
77 00 613 904 (d)
77 00 583 466 (e) □

77 01 000 964
79 03 056 048
(b)(c)(f)

77 00 582 038 (g)
77 00 580 655 (h)

DerFranzose

85.90.2
A P.R. 1005

(a)	R 1123	/146
	R 1126	/145
(b)	R 1123	/100/101/103/120/121/140/144/166/566
	R 1126	
(c)	R 1123	/122
(d)	R 1123	/600
(e)	R 1123	4 /120 5 /100/101/103/120/121/140/167
	R 1126	
(f)	R 1123 □	4 /120 5 /100/101/103/120/121/140/167 /600
	R 1126 □	
(g)	R 1123	4 /100/101/103/121/122/140/144/166/566/600 5
	R 1126	
(h)	R 1123	4 /120
	R 1126	
(J)	R 1123 □	4 /120 5 /100/101/103/120/121/140/167 /600 /122/146
	R 1126 □	

Der Franzose

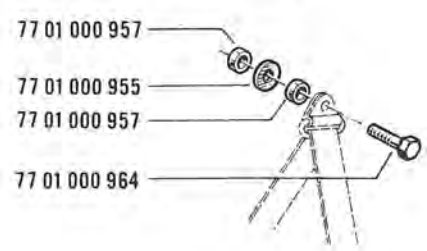

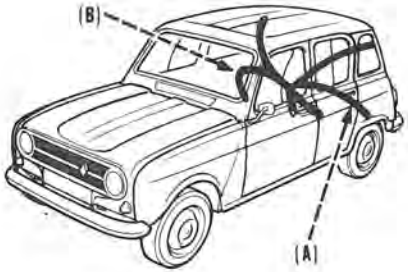

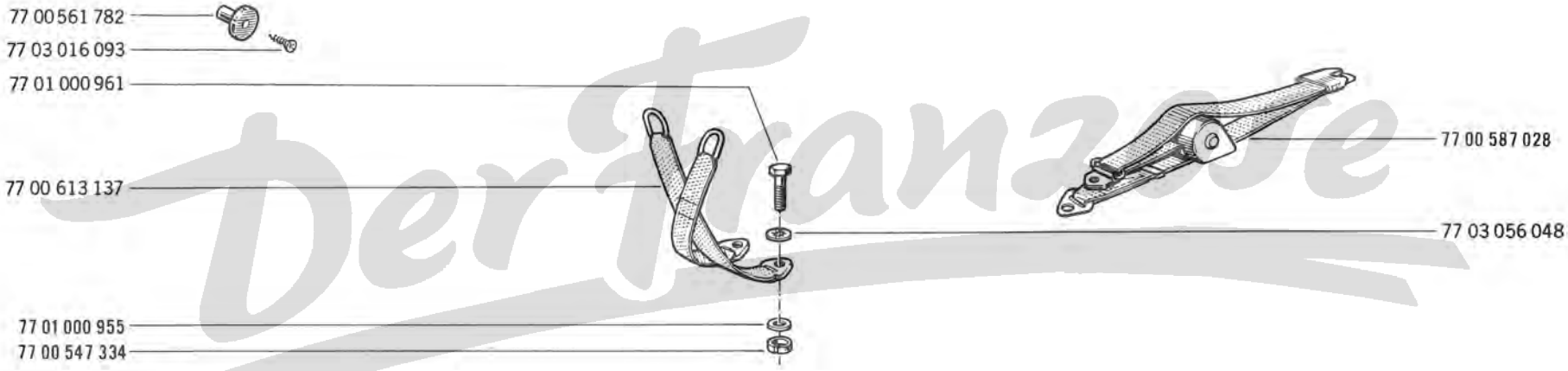

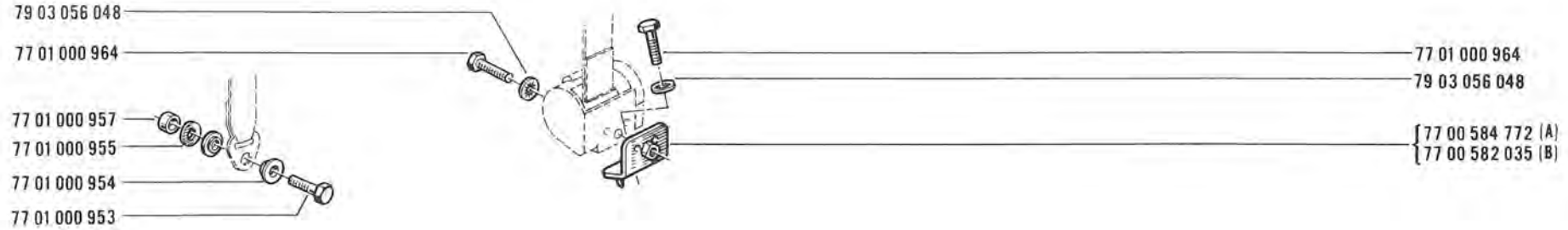

Der Franzose

77 00 519 834

08 54 371 600

(A=3)(B=15)(C=2) 06 03 540 500
(A=5)(B=15)(C=2) 06 02 998 400
(A=6)(B=21)(C=2,50) 06 08 526 700

77 03 073 001

77 00 555 339

77 00 512 078

(A=10)(B=40)(C=3) 06 06 294 100
(A=12)(B=21)(C=1) 06 08 371 000
(A=3)(B=21)(C=1) 06 07 542 600
(A=8)(B=21)(C=1) 06 03 437 000
(A=8)(B=25)(C=2) 06 05 389 800
(A=5,5)(B=21)(C=1) 06 07 409 100
(A=5)(B=25)(C=2) 05 49 034 700
(A=10)(B=40)(C=1,5) 06 06 033 300
(A=12)(B=22)(C=0,70) 06 07 088 500
(A=3)(B=15)(C=0,70) 06 07 088 600
(A=16)(B=35)(C=1,5) 06 05 722 800
(A=12)(B=25)(C=2) 06 05 627 100
(A=25)(B=35)(C=0,70) 06 07 088 400
(A=25)(B=45)(C=0,70) 06 07 088 300

(A=18) 77 00 555 211
(A=24) 06 08 384 100

06 07 088 800

06 07 470 200

77 00 537 242

(A=8) † 77 01 014 784
08 53 703 100
(A=9) 77 01 002 910

77 00 548 075

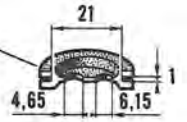

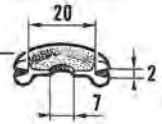

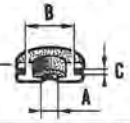

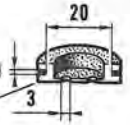

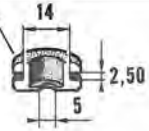

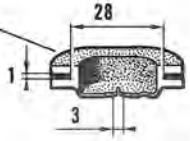

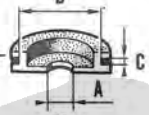

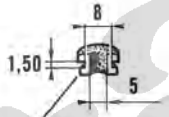

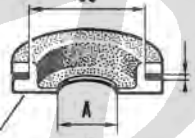

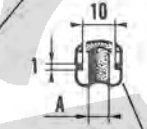

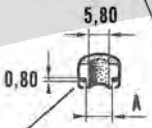

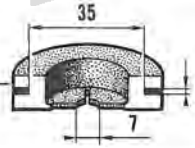

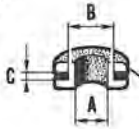

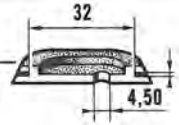

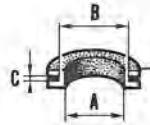

04 25 553 900 (A=3)
04 27 072 200 (A=5)
06 06 736 900 (A=6)

77 00 539 203 (A=10)(B=14)(C=2)
05 48 395 700 (A=10)(B=15)(C=1,50)
06 07 093 500 (A=4,10)(B=10,50)(C=1,30)
79 03 073 018 (A=7)(B=10)(C=1,50)

77 03 073 015 (A=17)(B=21)(C=1)
06 08 262 500 (A=31)(B=38)(C=4)
77 03 073 007 (A=16)(B=20)(C=4)
06 08 168 900 (A=26)(B=33)(C=4)

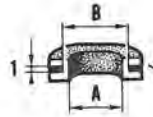

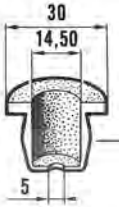

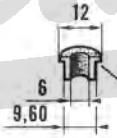

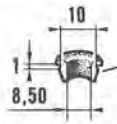

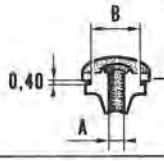

77 00 544 683 (A=4,70) (B=15,20)
05 56 346 200 (A=5,50) (B=16)

77 03 073 023 (A=16)(B=20)
05 54 320 500 (A=24)(B=28)

06 03 515 000

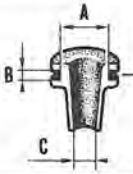

06 07 208 800 (A=15)(B=1)(C=7)
77 00 532 903 (A=14)(B=2,50)(C=7)
77 03 073 045 (A=15)(B=3)(C=6,50)
77 00 528 262 (A=15)(B=1,50)(C=6,50)

77 03 073 039

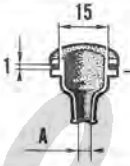

77 03 073 017 (A=2,50)
77 03 073 010 (A=4,20)

77 01 016 511

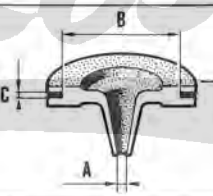

77 00 501 607 (A=2,60)(B=15)(C=1,50)
77 00 532 125 (A=2,60)(B=36)(C=1)
77 00 544 923 (A=5) (B=21) (C=1)

08 70 000 700

77 00 508 926

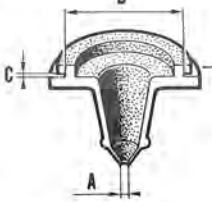

77 03 073 030 (A=2)(B=36)(C=1)

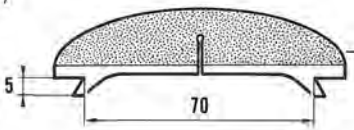

77 03 073 005

DerFranzose

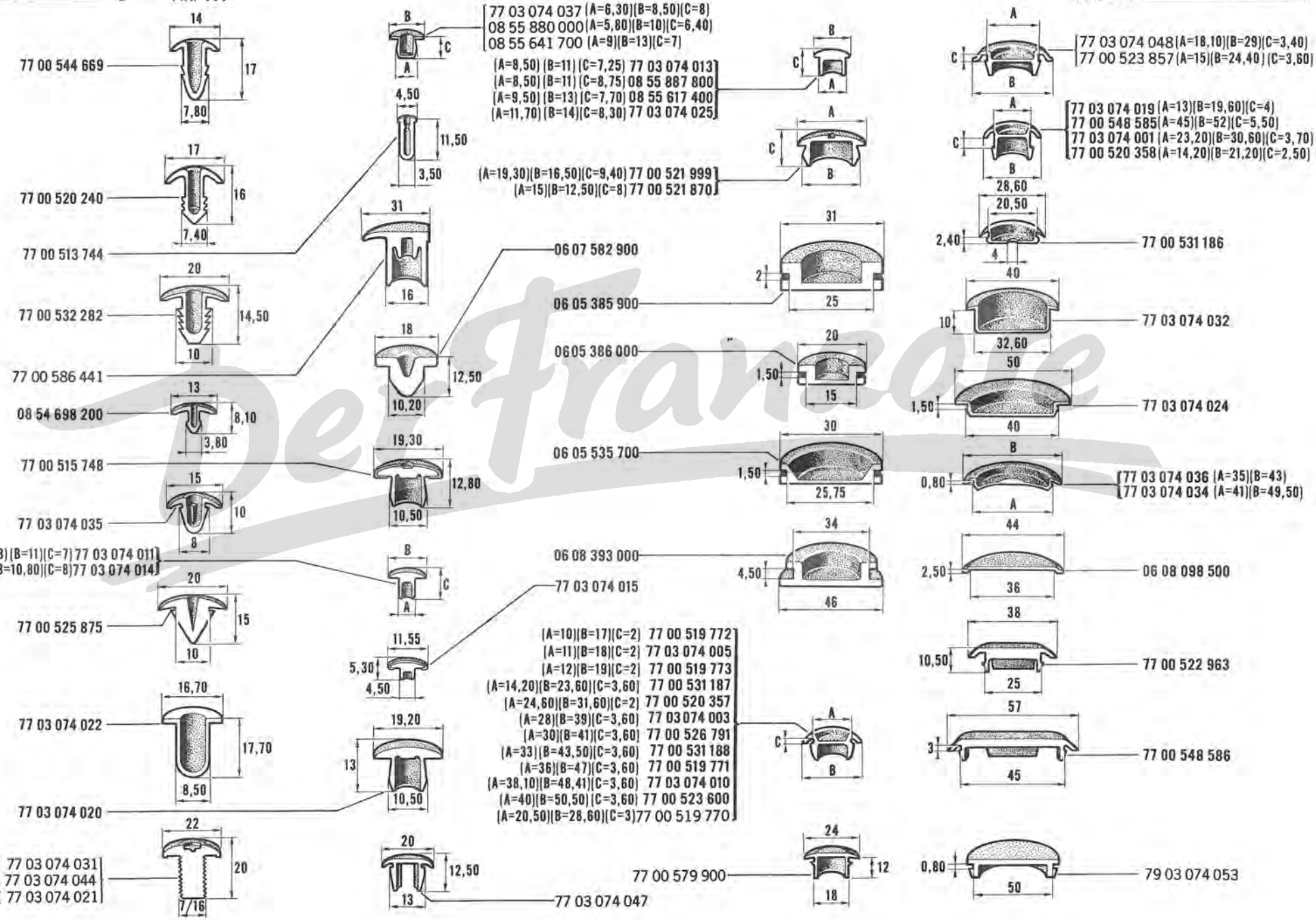

Def Française

90.20

C P.R. ...

(A=0,60 ⇨ 1) (B=4,30) (C=12) 77 03 078 017
(A=0,70 ⇨ 0,80) (B=5) (C=12) 08 54 357 200
(A=0,50 ⇨ 0,60) (B=9) (C=12) 08 54 771 300
(A=1,40 ⇨ 1,90) (B=10) (C=14) 08 54 423 700
(A=1,20) (B=12) (C=14) 77 01 014 410
(A=0,90) ⇨ 1,50) (B=13,50) (C=15) 08 55 502 700
(A=2 ⇨ 2,20) (B=14,50) (C=14) 08 54 880 500
(A=0,80 ⇨ 1,20) (B=16,50) (C=14) 08 55 801 500

(A=0,50 ⇨ 2,50) (B=2,80) (C=12) 77 00 501 450
(A=0,70 ⇨ 2,10) (B=6) (C=12) 77 03 078 016
(A=2,50) (B=12) (C=14) † 77 00 530 833
(A=2 ⇨ 3) (B=6,10) (C=12,70) 77 03 078 001
(A=1,50 ⇨ 2,30) (B=7) (C=10) 08 55 560 400
(A=0,70 ⇨ 2,10) (B=9) (C=14) 08 55 438 700
(A=3 ⇨ 4,40) (B=9,10) (C=12) 08 55 155 000
(A=4 ⇨ 7) (B=11) (C=14) 77 03 078 007
(A=0,70 ⇨ 1,50) (B=12,60) (C=14) 77 03 078 023
(A=1,25 ⇨ 3) (B=13) (C=15) 77 00 543 147
(A=5 ⇨ 7) (B=6) (C=13) 08 54 355 600

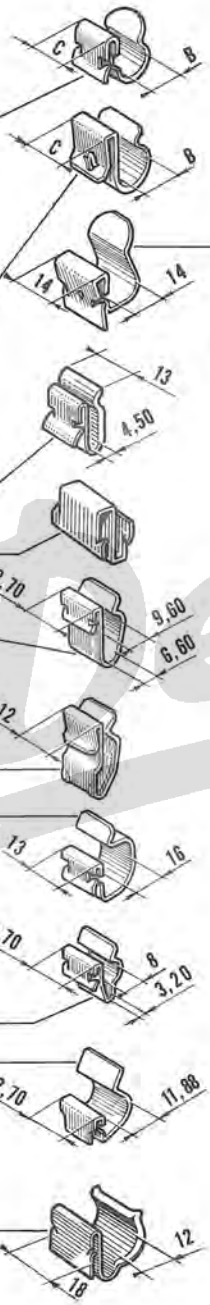

(A=1) 08 55 595 700
(A=1 ⇨ 2) 77 03 078 012
(A=0,90) 77 03 076 039
(A=0,5 ⇨ 1,80) 77 00 541 423
(A=0,60 ⇨ 1,50) † 77 00 527 341 / 77 03 078 038
(A=0,60 ⇨ 1,60) 77 03 078 019
(A=1,60) 08 55 777 500
(A=1,20) 08 55 665 100
(A=1 ⇨ 1,5) 77 03 078 006

(A=0,70 ⇨ 1,50) 77 03 078 022
(A=0,70) 77 03 078 031
(A=2 ⇨ 4) † 77 00 527 719 / † 77 00 539 575 / 79 03 078 013
(A=0,60 ⇨ 0,90) † 77 00 534 047 / 77 03 078 039
(A= 0,60 ⇨ 1) 77 00 541 058
(A=1,40) 77 03 078 002
(A=2) 08 54 610 400
(A=2) 77 03 078 029
(A=0,80 ⇨ 1,20) 77 00 534 437
(A=0,50 ⇨ 3) 08 55 795 900
(A=0,70 ⇨ 2,10) 08 55 802 200
(A=0,70 ⇨ 2,10) 08 55 799 600
(A=1,50) 79 03 076 039

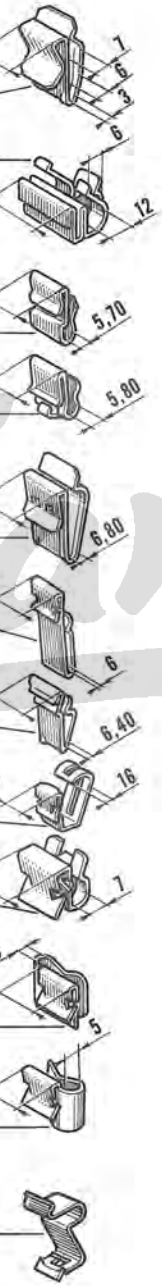

90.20

C P.R. ...

08 55 595 600 (A=1,30 ⇨ 2,10)
08 55 675 100 (A=0,70 ⇨ 2,10)
77 03 078 010 (A=3 ⇨ 6) (B=12 ⇨ 14)
08 54 903 100 (A=1 ⇨ 3)
77 03 078 024 (A=1 ⇨ 4)
77 03 078 032 (A=1 ⇨ 3,50) (B=14,50)
77 03 078 005 (A=3 ⇨ 5) (B=19)
77 00 532 230 (A=2,10 ⇨ 3,30)
08 54 807 500 (A=1,20)
77 00 527 871 (A=1,50)

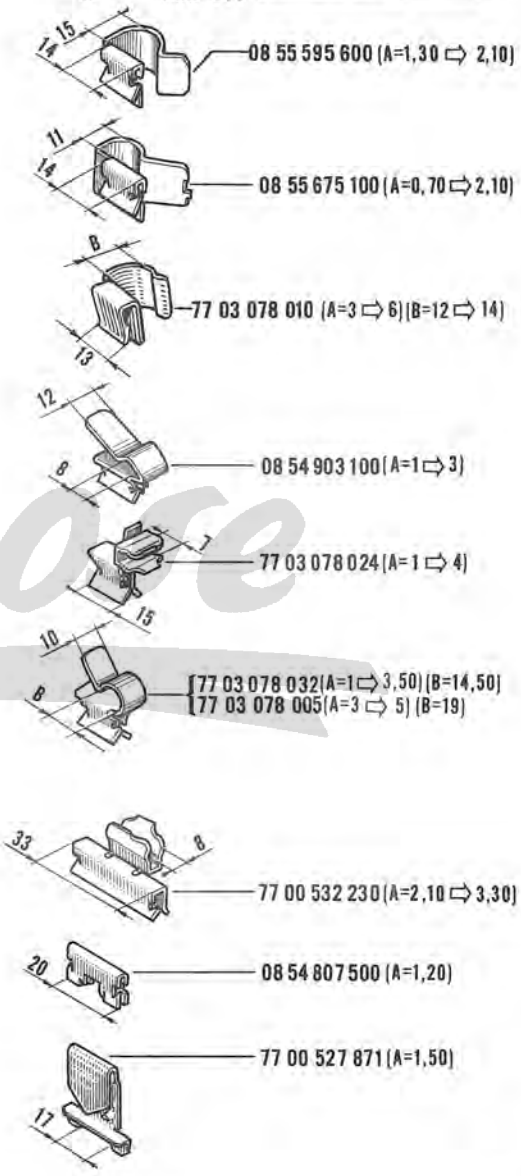

PerFranzose

(A=4,50)(B=26)(C=8) 06 07 239 200
(A=4,50)(B=32,50)(C=12) 07 06 204 200
(A=6,50)(B=54,50)(C=25) 04 25 019 800
(A=6,50)(B=49)(C=20) 06 05 067 200
(A=6,50)(B=32,50)(C=12) 07 06 284 700 ≠ 00 72 572 100
(A=6,50)(B=36,50)(C=19) 06 02 989 600
(A=7,50)(B=59)(C=16) 77 00 586 622
(A=8,50)(B=54,50)(C=25) 06 04 349 200
(A=8,50)(B=49)(C=20) 06 06 551 402
(A=8,50)(B=32,50)(C=12) 00 77 671 700 ≠ 07 06 334 100
(A=9,50)(B=50)(C=13) 06 08 127 700
(A=7,5)(B=65)(C=13) 77 00 525 164

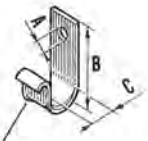

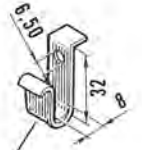

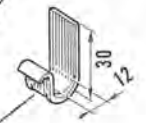

77 00 564 549

04 25 559 100

77 03 078 026

08 55 845 200

77 00 612 855

(B=31)(C=5,50) 77 03 078 018
(B=21)(C=6) 08 54 146 600
(B=21,50)(C=11) 08 54 699 800

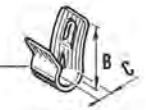

77 03 076 047

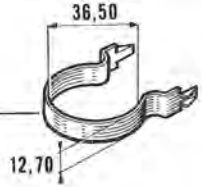

77 03 078 021 (C=7⇨9)

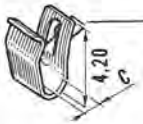

77 03 078 011 (B=25)(C=5,30)
08 55 821 100 (B=21)(C=3,20)

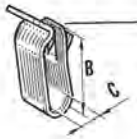

(A=6,25)(B=25)(C=12,50) 02 51 026 800
(A=7)(B=40)(C=16) 06 03 518 300
(A=7)(B=52)(C=16) 06 03 400 600
(A=7)(B=24)(C=8) 77 00 513 461
(A=8)(B=50,50)(C=23) 77 00 515 923
(A=8)(B=46,50)(C=17) 77 03 083 053
(A=8,50)(B=40)(C=26) 06 07 290 700

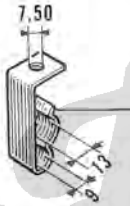

77 00 589 329

06 08 170 900

77 00 512 381

77 03 078 004

77 00 541 057

77 00 521 580

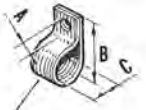

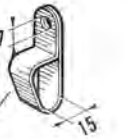

77 00 613 133

(A=6)(B=37)(C=16) 77 00 585 645

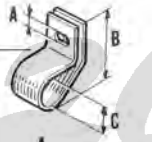

(A=5)(B=15)(C=30)(D=15) 06 08517 502
(A=4,30)(B=7)(C=19)(D=8) 06 08 544 202
(A=6,25)(B=10)(C=27)(D=20) 05 53 594 000

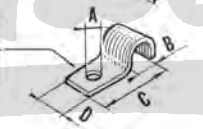

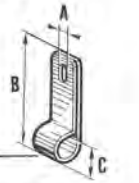

(A=9)(B=57)(C=20) 77 00 588 268

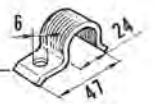

77 00 522 073

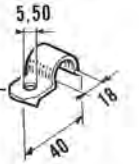

77 03 076 040

77 00 528 263

77 00 511 353

77 00 610 810

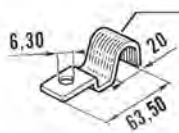

77 00 538 016

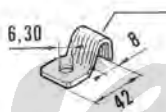

77 00 520 545

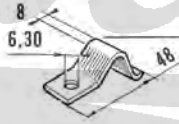

77 00 531 986

77 00 513 702

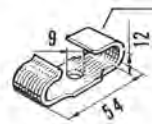

77 00 530 580

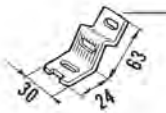

77 00 568 929

Der Franzose

(A=9) 77 00 520 411

(A=5) 77 03 079 013

(A=6) 77 03 079 017

(A=4,75) 08 55 928 900
(A=6) 08 55 658 400
(A=8) 77 01 002 197

(A=9) 77 03 079 014
(A=10) 77 03 079 016

(A=8,50) † 77 00 532 229
77 03 079 048

(A=4,80) 79 03 079 003
(A=6,00) 77 03 079 040
(A=8,50) 77 03 079 024
(A=4,90) 77 03 079 034
(A=10,70) 77 00 519 655
(A=6,00) 77 03 079 005

(A=4,80) 77 03 079 051

(A=4,80) 77 00 539 638

(A=5) 77 03 079 060

(A=2,50 ⇨ 3,50) 77 03 079 027

(A=2,60) 77 03 079 033

(A=6) (B=2,10 ⇨ 3,30) † 77 00 516 961
(A=6) (B=0,50 ⇨ 2) 77 03 079 012
(A=6) (B=1 ⇨ 2) 77 00 516 887

(A=6) (B=2,50) 08 54 924 500

(A=4,76) (B=5 ⇨ 8) 77 03 079 011

(A=4,76) (B=5 ⇨ 8) 77 03 079 010

(A=6) (B=0,50 ⇨ 2) 77 00 544 467

(A=6,50) 08 54 837 000

(A=4,76) (B=8,50) 77 03 079 022

(A=4,80) (B=4,80) 77 03 079 052
(A=6,00) (B=4,80) 77 03 079 054
(A=8,50) (B=8,50) 77 03 079 025
(A=4,90) (B=4,90) 77 03 079 036
(A=6) (B=6) 77 00 537 400

(A=4,50) (B=8) 77 01 002 196
(A=4,50) (B=4,50) 77 03 079 028
(A=4,50) (B=6,00) 08 55 658 600

77 03 079 023 (A=4,76) (B=8,50)

77 03 079 046 (A=8) (B=4,80)
77 03 079 044 (A=10) (B=4,80)

77 03 079 039 (A=4,90)

77 03 079 053 (A=4,80) (B=4,80) (C=4,80)
77 00 521 396 † (A=4,80) (B=4,80) (C=6,00)
77 03 079 037 (A=4,90) (B=4,90) (C=6)
77 00 542 616 † (A=8) (B=8) (C=4,80)
77 03 079 030 (A=8,20) (B=8,20) (C=4,90)
77 03 079 038 (A=8) (B=8) (C=4,80)

77 03 079 032 (A=4,80) (B=4,80)
77 03 079 045 (A=8,50) (B=4,80)

77 03 079 009 (A=4,76)

77 03 081 002 (A=4,80)

77 01 365 173 (A=4,50) (B=4,80) (C=8) (D=6,20)

Der Franzose

90.35
B P.R. ...

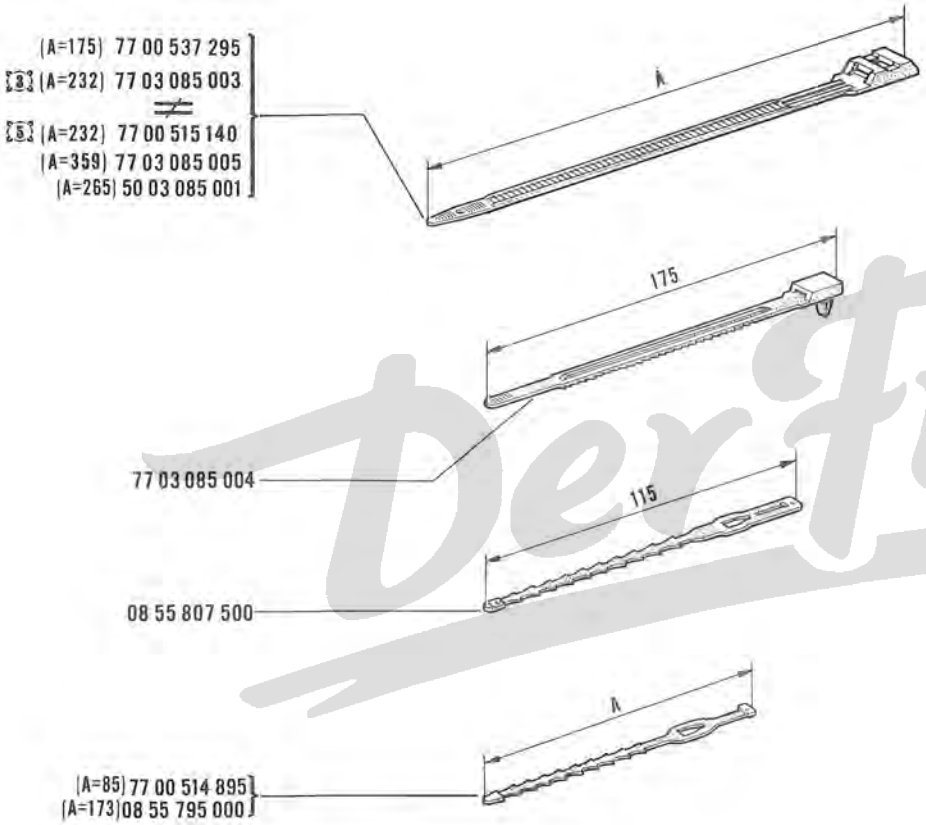

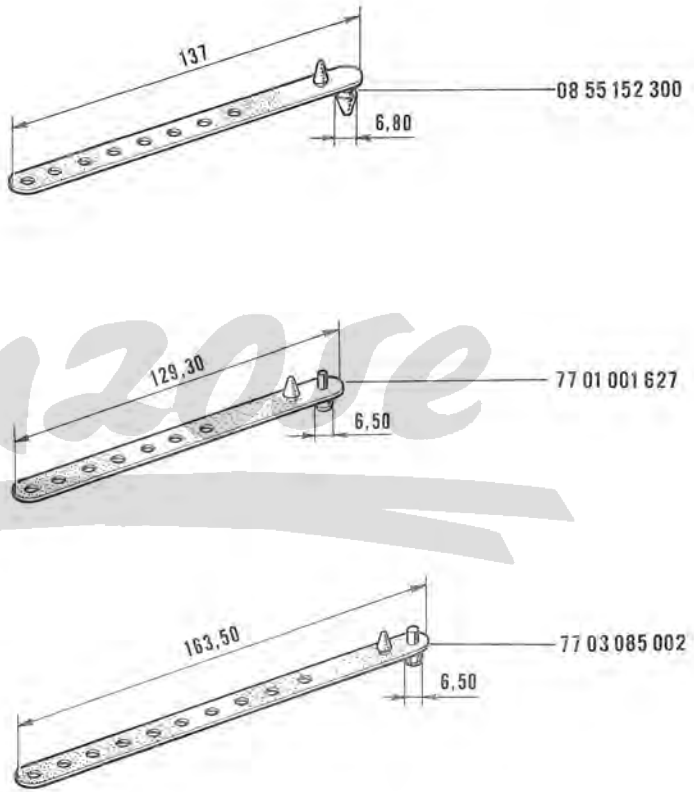

DerFranzose

90.40
B P.R. ...

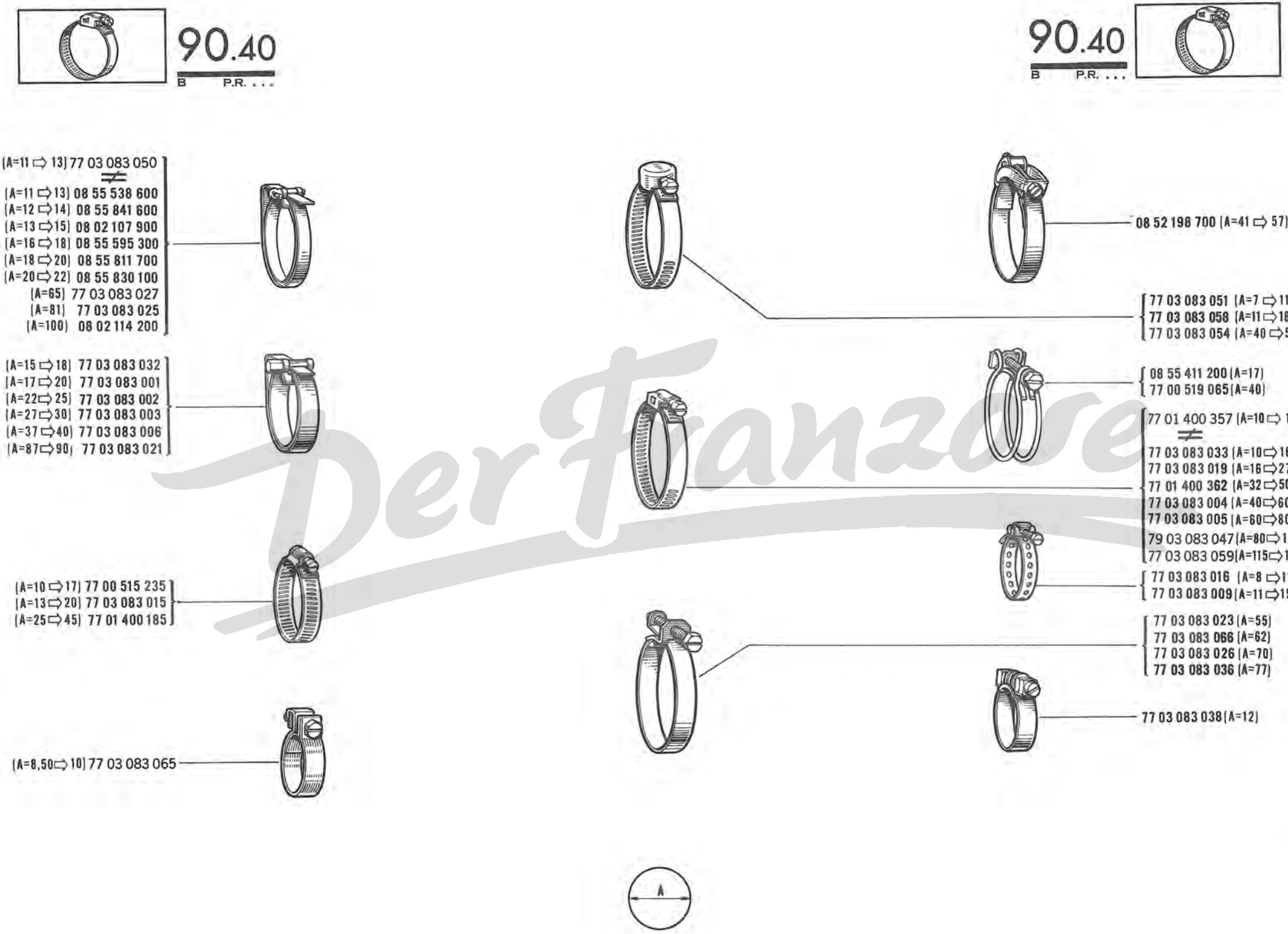

DerFranzose

90.50
B P.R. ...

(B=4) { (A=1 ⇨ 1,40) 05 55 437 800 | (A=1,90 ⇨ 2,50) 05 55 506 400 | (A=3 ⇨ 3,60) 05 55 506 800 }
(B=5,20) { (A=1 ⇨ 1,40) 05 55 506 100 | (A=1,90 ⇨ 2,50) 05 55 506 500 | (A=3 ⇨ 3,60) 05 55 506 900 }
(B=6,20) { (A=1 ⇨ 1,40) 05 55 506 200 | (A=1,90 ⇨ 2,50) 05 55 506 600 | (A=3 ⇨ 3,60) 05 55 507 000 }
(B=8,25) { (A=1 ⇨ 1,40) 05 55 506 300 | (A=1,90 ⇨ 2,50) 05 55 506 700 }
(B=8,50) (A=2,50 ⇨ 3) 08 54 411 200

(D=8,50) (C=6,20) 77 00 511 771
(D=8,50) (C=7,20) 06 08 551 100
(D=10,50) (C=7,20) 06 07 074 900

(A=5) 04 25 667 800

(A=2,50 ⇨ 3,60) { (B=4,20) 77 01 365 352 | (B=5,20) 77 01 365 353 | (B=6,50) 77 01 365 354 | (B=8,50) 06 08 187 600 }

(A=1 ⇨ 1,40) 08 54 698 300

(A=1 ⇨ 3) 08 54 259 100

(A=1,90 ⇨ 2,50) 08 54 698 400

06 04 655 900 (A=6,50)

06 07 823 100 (A=6,50)

{ 06 07 075 000† | 77 03 097 057 } (A=6,50)

06 08 180 800 (A=6,50)

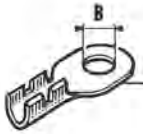

{ 06 07 075 100 (A=6,50) (B=8,50)
06 07 081 400 (A=6,50) (B=10,50)

Der Franzose

(B=6,35) (A=0,50 ⇨ 1,40) 08 53 990 800
(A=1,40 ⇨ 3) 77 00 554 186
(B=6,30) (A=1 ⇨ 1,40) 77 00 565 822
(A=1,90 ⇨ 2,50) 77 00 565 823
(B=6,35) (A=1 ⇨ 2,20) 08 55 893 400 = 08 53 990 700
(B=6,30) (A=1 ⇨ 2,50) 77 03 097 019
(B=5) (A=0,80 ⇨ 1,90) 77 03 097 012
(A=1,40 ⇨ 2,20) 77 03 097 013

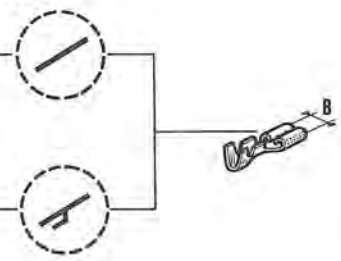

(A=1,20 ⇨ 2,20) 08 53 991 100

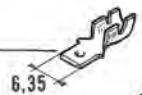

(A=1 ⇨ 2,20) 77 03 097 036

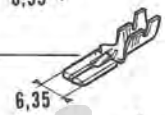

(A=1 ⇨ 2,20) 08 53 990 500
(A=1 ⇨ 2,50) 77 03 097 020

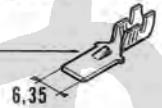

(A=4,10) 08 54 446 300
(A=5,20) 08 54 430 000

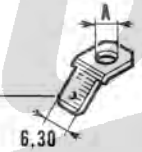

77 03 097 047

(A=1,20 ⇨ 2,80) 08 55 843 900

77 00 502 812 (A=0,80 ⇨ 1,90)

08 54 096 700

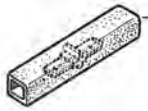

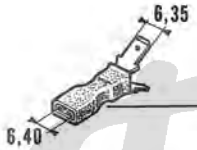

08 55 775 000

77 00 509 620

77 00 542 806 (A=0,80 ⇨ 1,40)

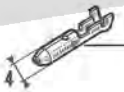

77 00 557 972 (A=0,80 ⇨ 1,40)

77 01 017 823

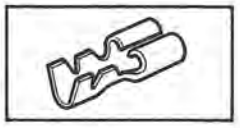

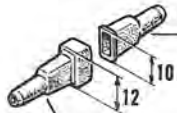

08 54 769 300
08 54 769 200

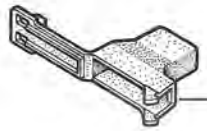

77 03 097 061

77 00 516 029

50 00 080 369

08 55 628 700 (A=2,20 ⇨ 3,40)

PerFranzose

1 — Numéro de pièce unitaire - Styk-nummer - Einzelteil-Nr. - Part No. of single part - Número de la pieza - Numero di particolare unitario - Nummer van het afzonderlijke onderdeel - Detaljnummer styck
2 — Numéro de collection - Kollektion-nummer - Satz-Nr - Part No. of set - Número de la colección - Numero di collezione - Nummer van de set - Detaljnummer sats
3 — Quantité par collection - Antal pr. kollektion - Menge pro Satz - Quantity per set - Cantidad por colección - Quantità per collezione - Aantal per set - Antal i satsen

1	2	3	1	2	3	1	2	3
06 06 635 000	77 01 493 056	20	77 03 001 168	77 01 493 033	10	79 03 053 043	77 01 493 053	100
06 07 121 100	77 01 493 000	10	77 03 001 236	77 01 493 034	20	79 03 053 045	77 01 493 054	50
06 07 273 302	77 01 493 001	30	77 03 004 073	77 01 493 066	10	79 03 053 050	77 01 493 055	20
06 07 755 100	77 01 493 002	30	77 03 016 020	77 01 493 035	50	79 03 053 157	77 01 493 057	30
08 51 250 200	77 01 493 004	20	77 03 016 031	77 01 493 036	30	79 03 055 010	77 01 493 067	20
08 52 397 800	77 01 493 006	30	77 03 016 047	77 01 493 037	50	79 03 056 005	77 01 493 058	50
08 52 640 300	77 01 493 008	30	77 03 032 047	77 01 493 023	20	79 03 056 008	77 01 493 059	50
08 53 513 000	77 01 493 009	10	77 03 032 065	77 01 493 003	10	79 03 056 012	77 01 493 060	50
08 53 757 000	77 01 493 010	30	77 03 034 011	77 01 493 038	10	79 03 056 014	77 01 493 061	50
08 54 329 100	77 01 493 012	30	77 03 034 012	77 01 493 064	10	79 03 056 017	77 01 493 062	30
08 54 386 000	77 01 493 013	20	77 03 046 012	77 01 493 039	20	79 03 056 029	77 01 493 072	20
08 54 610 000	77 01 493 014	20	77 03 053 027	77 01 493 040	30	79 03 056 042	77 01 493 073	10
08 54 610 100	77 01 493 015	20	77 03 055 007	77 01 493 022	100	79 03 056 045	77 01 493 063	30
08 54 971 500	77 01 493 016	10	77 03 055 011	77 01 493 041	50	79 03 067 016	77 01 493 011	20
08 55 257 200	77 01 493 017	20	77 03 055 013	77 01 493 042	50			
08 55 649 800	77 01 493 018	50	77 03 056 003	77 01 493 068	40			
08 55 658 400	77 01 493 019	10	77 03 077 006	77 01 493 069	20			
08 55 689 300	77 01 493 020	20	79 03 032 003	77 01 493 043	30			
08 55 848 800	77 01 493 021	20	79 03 032 006	77 01 493 070	20			
50 03 066 010	77 01 493 005	20	79 03 032 007	77 01 493 044	50			
77 00 519 003	77 01 493 024	10	79 03 032 010	77 01 493 045	50			
77 03 001 024	77 01 493 025	30	79 03 032 012	77 01 493 046	50			
77 03 001 119	77 01 493 026	20	79 03 032 018	77 01 493 047	50			
77 03 001 120	77 01 493 027	30	79 03 032 023	77 01 493 048	30			
77 03 001 123	77 01 403 028	20	79 03 032 028	77 01 493 071	10			
77 03 001 125	77 01 493 065	10	79 03 044 011	77 01 493 007	10			
77 03 001 138	77 01 493 029	20	79 03 053 025	77 01 493 049	50			
77 03 001 160	77 01 493 030	20	79 03 053 028	77 01 493 050	100			
77 03 001 162	77 01 493 031	20	79 03 053 031	77 01 493 051	100			
77 03 001 164	77 01 493 032	20	79 03 053 038	77 01 493 052	30			

Peugeot

1	2	3	1	2	3	1	2	3	1	2	3	1	2	3
00 32 464 100	71 01	02	04 25 293 300	18 70	04	04 28 498 300	82 40	01	05 55 459 900	14 50	01	06 02 982 700	15 10	04
00 32 572 100	90 25	XX	04 25 344 300	18 30	01	04 28 498 400	82 40	01	05 55 465 300	15 01	01	06 02 982 900	15 10	C4
00 32 671 700	90 25	XX	04 25 553 900	90 10	XX	04 28 524 600	42 20	C1	05 55 474 800	58 15	01	06 02 989 600	90 25	XX
00 94 460 500	85 15	02	04 25 559 100	90 25	XX	04 28 524 700	42 20	01	05 55 499 400	81 80	04	06 02 998 400	90 10	XX
02 51 124 800	90 25	XX	04 25 667 800	90 50	XX	04 28 531 100	82 30	02	05 55 501 300	58 05	02	06 03 140 300	70 01	02
02 56 201 717	81 30	01	04 27 072 200	90 10	XX	04 28 544 700	73 01	01	05 55 501 300	58 15	02	06 03 322 800	17 20	01
02 56 201 817	81 30	01	04 28 175 000	50 12	01	04 28 605 700	14 40	01	05 55 506 100	90 50	XX	06 03 330 400	18 90	C1
02 56 202 300	50 10	01	04 28 175 100	71 01	01	04 28 724 400	81 50	02	05 55 506 200	90 50	XX	06 03 390 800	73 01	01
02 56 204 417	82 55	02	04 28 180 100	51 60	01	04 28 774 411	51 60	01	05 55 506 300	90 50	XX	06 03 400 600	90 25	XX
02 56 209 300	85 82	01	04 28 180 200	51 60	01	04 28 789 800	51 10	01	05 55 506 400	90 50	XX	06 03 437 000	90 10	XX
02 56 209 700	85 82	01	04 28 182 300	81 20	01	04 28 789 900	51 10	01	05 55 506 500	90 50	XX	06 03 515 000	90 10	XX
02 56 256 200	73 01	01	04 28 182 400	81 20	01	04 28 790 411	85 01	01	05 55 506 600	90 50	XX	06 03 518 300	90 25	XX
02 56 270 900	84 76	01	04 28 198 500	82 35	01	04 28 790 511	85 01	01	05 55 506 700	90 50	XX	06 03 540 500	90 10	XX
02 56 271 000	84 76	01	04 28 198 600	82 35	01	04 28 790 611	85 04	01	05 55 506 800	90 50	XX	06 03 900 300	43 20	C2
02 56 305 500	84 90	01	04 28 210 900	85 65	01	04 28 790 711	85 04	01	05 55 506 900	90 50	XX	06 03 936 600	42 50	01
02 56 415 207	84 85	01	04 28 211 000	85 65	01	04 28 791 504	85 01	01	05 55 507 000	90 50	XX	06 03 936 600	43 50	C1
02 56 415 307	84 85	01	04 28 214 500	84 55	02	04 28 791 604	85 01	01	05 55 517 700	42 30	06	06 03 936 600	58 34	C1
02 56 504 900	81 15	01	04 28 214 600	84 55	02	04 28 794 911	85 20	01	05 55 517 700	43 20	06	06 03 936 600	58 35	01
02 56 505 804	85 01	01	04 28 214 700	84 72	02	04 28 805 900	85 70	01	05 55 565 700	15 01	01	06 04 349 200	90 25	XX
02 56 505 904	85 04	01	04 28 214 800	84 72	02	04 28 805 900	85 90	01	05 55 685 000	16 01	01	06 04 617 200	15 01	01
02 56 508 800	85 82	01	04 28 214 900	84 55	02	04 28 806 000	85 75	01	05 55 766 100	85 15	02	06 04 655 900	90 50	XX
02 56 563 412	73 01	01	04 28 215 000	84 55	02	04 28 829 800	14 40	01	05 55 766 300	85 15	01	06 04 928 100	82 90	01
02 56 587 411	42 30	01	04 28 215 100	84 72	02	04 28 876 100	42 30	02	05 55 787 900	81 50	02	06 04 976 000	73 01	01
02 56 587 511	42 30	01	04 28 215 200	84 72	02	04 28 912 900	15 10	01	05 55 802 300	85 45	01	06 05 067 200	90 25	XX
03 53 845 500	50 12	01	04 28 215 300	84 55	02	04 28 914 300	43 20	02	05 56 177 000	82 45	01	06 05 385 900	90 15	XX
03 53 854 300	50 10	01	04 28 239 700	81 80	02	04 28 919 802	51 05	01	05 56 177 100	82 45	01	06 05 386 000	90 15	XX
03 53 854 400	50 10	01	04 28 241 100	84 85	01	04 28 919 902	51 05	C1	05 56 236 600	15 10	01	06 05 389 800	90 10	XX
03 53 859 200	81 60	01	04 28 245 200	51 05	02	04 28 921 100	50 15	01	05 56 243 200	81 20	01	06 05 409 002	58 15	01
03 53 873 100	84 90	01	04 28 256 300	85 65	02	04 28 921 200	50 15	01	05 56 243 400	81 20	01	06 05 520 600	61 41	C2
03 53 873 200	84 90	01	04 28 256 400	85 65	02	05 48 395 700	90 10	XX	05 56 249 300	31 35	08	06 05 535 700	90 15	XX
03 53 897 907	84 85	01	04 28 256 700	85 65	01	05 49 034 700	90 10	XX	05 56 253 000	15 32	01	06 05 627 100	90 10	XX
03 53 898 007	84 85	01	04 28 256 800	85 65	01	05 52 539 500	18 30	C1	05 56 265 000	58 02	01	06 05 670 300	71 01	C1
03 53 944 900	71 01	01	04 28 259 100	85 01	01	05 53 594 000	90 25	XX	05 56 269 400	58 05	C1	06 05 722 800	90 10	XX
03 53 944 900	71 10	01	04 28 259 200	85 01	01	05 54 320 500	90 10	XX	05 56 269 400	58 10	01	06 05 747 300	82 90	C1
03 54 086 600	85 45	01	04 28 268 200	85 85	01	05 55 074 700	16 01	01	05 56 288 000	81 60	01	06 05 843 800	58 02	01
03 54 091 500	82 35	02	04 28 271 800	82 30	02	05 55 091 900	85 15	01	05 56 296 300	81 20	01	06 05 843 800	58 05	C1
03 54 230 300	50 05	01	04 28 292 302	82 30	02	05 55 253 700	15 10	04	05 56 296 400	81 20	01	06 05 843 800	58 10	C1
03 54 250 411	85 01	01	04 28 292 302	82 40	02	05 55 253 800	15 10	04	05 56 346 200	90 10	XX	06 05 890 400	85 30	02
03 54 250 511	85 01	01	04 28 293 100	82 30	01	05 55 417 900	58 02	01	05 56 353 207	58 02	01	06 05 976 000	58 05	01
03 54 250 611	85 04	01	04 28 293 200	82 30	01	05 55 437 800	90 50	XX	05 56 397 407	84 41	01	06 05 976 000	58 10	01
03 54 250 711	85 04	01	04 28 310 200	14 40	02	05 55 438 900	17 01	01	05 56 397 407	84 44	01	06 05 976 000	58 15	C1
03 54 310 411	85 01	01	04 28 384 900	50 15	01	05 55 442 900	81 20	01	05 56 397 507	84 41	01	06 05 976 000	58 16	C1
03 54 310 511	85 01	01	04 28 385 000	50 15	01	05 55 443 000	81 20	01	05 56 397 507	84 44	01	06 06 033 300	90 10	XX
03 54 325 300	85 01	01	04 28 396 100	51 60	01	05 55 443 600	82 45	01	05 56 397 700	42 20	02	06 06 065 600	15 10	08
03 54 325 400	85 01	01	04 28 414 304	44 01	04	05 55 444 200	81 60	01	05 56 411 400	31 45	01	06 06 090 800	58 10	02
03 54 339 800	84 76	01	04 28 431 600	82 60	01	05 55 449 100	82 45	01	05 56 419 200	58 02	01	06 06 090 800	58 16	C2
04 25 019 800	90 25	XX	04 28 431 800	82 60	01	05 55 452 800	58 02	01	06 02 322 500	14 30	06	06 06 156 300	84 72	04
04 25 044 300	60 01	02	04 28 443 300	15 10	01	05 55 458 500	17 01	01	06 02 338 700	15 01	01	06 06 275 300	14 50	C4

1	2	3	1	2	3	1	2	3	1	2	3	1	2	3
06 06 294 100	90 10	XX	06 07 093 900	81 60	01	06 07 273 302	81 90	06	06 07 761 900	82 40	02	06 08 190 400	84 52	02
06 06 436 200	58 20	01	06 07 094 000	15 10	02	06 07 273 302	81 90	10	06 07 762 100	82 40	02	06 08 190 400	84 60	04
06 06 436 200	58 25	01	06 07 098 000	58 70	01	06 07 287 302	15 01	02	06 07 762 200	82 40	02	06 08 205 800	71 01	04
06 06 460 600	84 55	24	06 07 100 602	51 50	02	06 07 294 700	82 90	01	06 07 771 000	15 10	01	06 08 205 800	71 10	04
06 06 460 600	84 57	20	06 07 101 500	71 01	04	06 07 296 400	70 01	01	06 07 787 500	85 01	02	06 08 212 800	42 30	02
06 06 460 600	84 72	20	06 07 102 802	82 01	02	06 07 304 500	15 10	08	06 07 805 000	82 30	02	06 08 232 000	43 20	02
06 06 539 500	16 01	01	06 07 103 800	73 01	01	06 07 313 607	84 10	01	06 07 805 200	82 30	02	06 08 253 800	84 60	02
06 06 551 402	90 25	XX	06 07 104 000	82 30	02	06 07 315 700	51 60	01	06 07 805 200	82 40	02	06 08 254 300	51 C5	C1
06 06 535 000	44 01	04	06 07 110 900	58 02	01	06 07 321 302	82 30	C2	06 07 823 100	90 50	XX	06 08 254 300	51 05	02
06 06 715 000	19 70	01	06 07 112 100	58 15	01	06 07 321 302	82 40	02	06 07 826 200	42 20	02	06 08 256 902	84 41	02
06 06 732 602	70 01	01	06 07 113 500	42 30	02	06 07 325 900	82 90	02	06 07 826 300	42 20	02	06 08 262 500	90 10	XX
06 06 732 700	70 01	01	06 07 116 100	82 60	01	06 07 356 100	85 65	04	06 07 847 600	58 05	01	06 08 272 800	51 40	01
06 06 736 900	90 10	XX	06 07 119 300	82 30	02	06 07 356 200	85 65	04	06 07 856 400	82 20	04	06 08 284 200	82 45	C2
06 06 743 300	84 55	32	06 07 119 300	82 40	02	06 07 370 600	15 10	C8	06 07 875 100	82 40	02	06 08 284 600	81 10	02
06 06 743 300	84 72	32	06 07 121 100	81 90	04	06 07 409 100	90 10	XX	06 07 890 200	81 50	01	06 08 286 100	84 10	C1
06 06 786 700	58 05	02	06 07 121 100	81 90	06	06 07 412 400	82 25	04	06 07 919 100	42 30	02	06 08 293 300	81 30	C2
06 06 786 700	58 10	04	06 07 127 400	81 30	02	06 07 414 000	58 02	01	06 07 929 500	85 45	01	06 08 293 300	81 35	C2
06 06 786 700	58 15	02	06 07 127 400	81 35	02	06 07 435 000	71 01	02	06 07 944 000	85 70	02	06 08 319 300	15 10	C1
06 06 786 700	58 16	01	06 07 132 800	84 55	03	06 07 435 000	71 10	01	06 07 944 000	85 75	02	06 08 325 300	85 80	02
06 06 786 700	81 10	10	06 07 132 900	84 72	02	06 07 443 000	82 30	02	06 07 945 600	42 10	02	06 08 326 900	81 20	C1
06 06 786 700	81 90	06	06 07 132 900	84 55	01	06 07 443 000	82 40	02	06 07 950 900	81 60	02	06 08 330 500	58 70	C1
06 06 807 800	31 45	01	06 07 132 900	84 55	02	06 07 446 700	84 41	C2	06 07 950 900	85 80	02	06 08 330 902	58 70	C4
06 06 852 302	14 30	02	06 07 132 900	84 57	02	06 07 452 200	82 30	02	06 07 953 600	84 06	02	06 08 332 700	82 55	C1
06 06 870 700	84 41	02	06 07 135 100	81 60	01	06 07 452 200	82 40	02	06 07 953 600	84 10	02	06 08 332 800	82 55	01
06 06 900 300	84 44	02	06 07 150 800	42 10	02	06 07 457 300	82 05	04	06 07 972 702	51 80	02	06 08 335 900	58 70	C1
06 06 954 400	15 01	01	06 07 159 402	17 20	01	06 07 468 100	50 10	C2	06 07 988 500	58 10	01	06 08 336 000	58 70	C1
06 06 974 102	31 15	01	06 07 166 600	15 32	01	06 07 470 200	90 10	XX	06 07 988 500	58 16	01	06 08 338 500	58 40	C3
06 06 993 100	15 10	08	06 07 166 600	15 32	02	06 07 493 100	14 30	01	06 08 008 900	19 40	01	06 08 338 500	58 45	04
06 07 035 200	43 20	02	06 07 168 500	85 45	02	06 07 493 100	16 01	C1	06 08 019 700	82 55	04	06 08 338 500	58 47	C4
06 07 042 200	42 20	04	06 07 171 609	58 05	01	06 07 496 500	71 01	01	06 08 044 900	90 50	XX	06 08 338 500	58 50	C4
06 07 074 900	90 50	XX	06 07 171 609	58 10	01	06 07 496 500	71 10	01	06 08 045 600	58 30	01	06 08 338 500	58 62	XX
06 07 075 000	90 50	XX	06 07 178 702	84 41	02	06 07 536 700	82 30	02	06 08 056 502	58 05	01	06 08 345 600	31 35	C2
06 07 075 100	90 50	XX	06 07 178 702	84 44	02	06 07 536 700	82 40	02	06 08 056 502	58 10	01	06 08 352 300	85 32	C1
06 07 081 400	90 50	XX	06 07 179 300	81 80	04	06 07 541 200	14 40	C1	06 08 066 700	81 50	01	06 08 355 700	84 52	C2
06 07 081 500	14 30	02	06 07 179 602	81 80	04	06 07 541 300	14 40	01	06 08 081 100	84 60	02	06 08 361 200	58 C5	C1
06 07 082 600	42 20	02	06 07 181 300	58 25	01	06 07 542 600	90 10	XX	06 08 084 000	43 20	02	06 08 361 200	58 10	01
06 07 083 300	50 15	02	06 07 194 500	14 30	01	06 07 582 900	90 15	XX	06 08 094 100	85 80	02	06 08 361 200	58 15	C1
06 07 083 800	42 10	02	06 07 200 700	84 85	03	06 07 591 000	85 04	XX	06 08 094 500	51 10	02	06 08 361 200	58 16	C1
06 07 084 200	42 30	02	06 07 201 500	81 80	04	06 07 622 600	58 40	01	06 08 098 500	90 15	XX	06 08 361 300	58 05	01
06 07 088 300	85 85	01	06 07 228 800	85 15	03	06 07 625 300	82 60	01	06 08 132 700	51 01	02	06 08 361 300	58 10	C1
06 07 088 400	85 85	01	06 07 229 800	16 10	01	06 07 625 400	82 60	01	06 08 147 300	84 06	08	06 08 361 300	58 15	01
06 07 088 500	90 10	XX	06 07 236 900	58 02	01	06 07 625 500	82 60	01	06 08 147 300	85 80	C4	06 08 361 300	58 16	C1
06 07 088 600	90 10	XX	06 07 237 000	58 02	01	06 07 642 800	15 20	02	06 08 166 400	15 10	01	06 08 364 500	31 45	C1
06 07 088 800	90 10	XX	06 07 239 200	90 25	XX	06 07 645 500	85 15	01	06 08 168 900	90 10	XX	06 08 371 000	90 10	XX
06 07 091 702	82 05	02	06 07 273 300	51 05	04	06 07 691 700	81 50	02	06 08 170 600	50 05	01	06 08 384 100	90 10	XX
06 07 093 500	90 10	XX	06 07 273 300	81 15	02	06 07 691 800	81 50	01	06 08 170 600	50 05	02	06 08 389 711	85 75	01
06 07 093 600	82 55	01	06 07 273 300	81 15	03	06 07 718 800	82 30	02	06 08 180 800	90 50	XX	06 08 393 000	90 15	XX
06 07 093 800	81 60	01	06 07 273 300	81 15	04	06 07 718 800	82 40	02	06 08 187 600	90 50	XX	06 08 407 202	61 C2	02

1	2	3	1	2	3	1	2	3	1	2	3	1	2	3
06 08 407 202	61 06	02	07 05 322 000	58 10	01	07 50 727 800	81 20	C1	08 20 444 117	81 9C	01	08 22 803 3CC	50 15	C1
06 08 417 002	14 30	01	07 05 322 000	58 15	01	07 50 763 800	19 40	01	08 20 444 217	81 90	01	08 22 803 4CC	50 15	C1
06 08 428 200	15 10	01	07 05 322 000	58 16	01	07 60 432 001	71 01	C1	C8 20 454 5CC	81 20	01	08 22 804 500	81 30	01
06 08 428 600	15 10	01	07 05 545 200	15 10	08	07 60 432 001	71 01	03	08 20 454 600	81 2C	01	08 22 804 6CC	81 3C	C1
06 08 436 600	82 60	02	07 05 716 200	17 20	01	07 60 432 001	71 10	C2	08 20 462 900	71 01	XX	08 22 804 7C0	81 3C	C1
06 08 437 209	14 40	01	07 05 755 800	15 10	02	07 60 432 001	71 10	C4	08 20 462 9CC	71 01	01	08 22 804 8CC	81 30	01
06 08 438 102	82 01	02	07 05 792 200	31 15	02	07 60 447 200	71 01	01	08 20 468 117	81 90	01	08 22 805 4CC	81 41	C1
06 08 438 400	44 01	04	07 05 794 400	31 25	XX	07 60 468 400	82 90	C2	08 20 468 217	81 9C	01	08 22 806 0C0	81 60	01
06 08 438 500	82 01	02	07 05 794 500	31 25	XX	07 60 472 700	58 40	XX	08 20 538 2C0	81 20	01	08 22 808 7CC	58 C2	C1
06 08 443 011	85 01	02	07 05 794 600	31 25	XX	07 60 472 700	58 47	XX	08 20 565 1C0	81 90	01	08 22 808 900	58 C2	C1
06 08 445 411	51 01	02	07 05 794 700	31 25	XX	07 60 472 700	58 50	XX	08 20 639 300	81 1C	C1	C8 22 809 3CC	58 15	C1
06 08 461 502	85 10	01	07 05 905 400	61 41	01	07 60 472 700	58 62	XX	08 20 664 400	50 05	01	08 22 811 900	81 20	C1
06 08 467 009	73 01	01	07 05 911 600	14 50	02	07 60 708 000	51 10	XX	08 20 672 1CC	81 35	01	08 22 812 0C0	81 20	C1
06 08 473 102	42 15	04	07 05 914 800	58 47	01	07 60 708 400	81 20	01	08 20 672 200	81 35	01	08 22 814 9CC	50 15	C1
06 08 480 400	58 62	01	07 05 953 200	14 50	04	07 70 600 091	17 20	02	08 20 709 100	81 20	01	08 22 815 0C0	50 15	01
06 08 483 600	31 45	01	07 06 153 000	14 30	04	07 70 620 320	18 10	01	08 20 739 2CC	5C 05	C1	08 22 831 1CC	58 C2	C1
06 08 490 100	51 40	01	07 06 153 100	14 30	02	07 72 59C 900	31 45	03	08 20 739 300	50 05	01	08 22 838 300	50 12	02
06 08 490 200	51 40	01	07 06 178 300	61 35	01	07 72 594 800	16 01	01	08 20 742 6CC	81 1C	C1	C8 22 866 000	40 25	02
06 08 490 300	51 40	01	07 06 198 300	14 30	06	08 02 107 900	90 40	XX	08 21 175 500	78 01	01	08 22 866 CCC	40 35	C2
06 08 490 400	51 40	01	07 06 204 200	90 25	XX	08 02 114 200	90 40	XX	08 21 470 4C0	17 50	01	08 22 891 500	51 60	01
06 08 490 500	51 40	01	07 06 214 200	15 01	08	08 02 612 700	15 63	01	08 21 47C 8CC	81 5C	C1	C8 22 914 6CC	78 C1	C1
06 08 490 600	51 40	01	07 06 243 400	15 01	01	08 02 613 200	15 63	01	08 21 475 700	50 05	01	08 23 876 500	81 30	01
06 08 517 007	15 20	02	07 06 245 402	42 40	08	08 02 613 200	15 85	C1	08 21 475 8CC	50 05	01	08 23 876 600	81 30	01
06 08 517 007	73 01	01	07 06 245 402	42 46	08	08 02 613 500	15 63	01	08 21 479 4C0	58 05	01	08 23 886 CCC	58 02	01
06 08 517 502	90 25	XX	07 06 245 402	42 47	08	08 02 613 701	15 90	01	08 21 482 100	81 30	01	08 23 892 102	81 50	C1
06 08 526 300	15 10	08	07 06 253 500	15 20	04	08 02 613 703	15 90	01	08 21 482 2CC	81 3C	01	08 23 954 500	60 07	01
06 08 526 700	90 10	XX	07 06 254 200	15 01	01	08 02 614 505	15 90	01	08 21 494 5J0	81 30	01	08 23 959 3CC	16 C1	C1
06 08 544 202	90 25	XX	07 06 259 200	15 10	08	08 02 614 509	15 90	C1	08 21 494 600	81 30	01	08 23 973 200	51 60	01
06 08 551 100	90 50	XX	07 06 270 602	14 30	02	08 02 614 541	15 87	01	08 21 516 3C0	73 01	C1	C8 24 37C 5CC	81 3C	01
06 08 551 400	58 10	01	07 06 284 700	90 25	XX	08 02 614 900	15 85	01	08 21 517 923	82 30	01	08 24 370 600	81 30	C1
06 08 551 400	58 16	01	07 06 290 602	81 30	04	08 02 629 300	61 41	03	08 21 518 023	82 30	01	08 24 376 4C0	58 02	C1
06 60 482 800	81 20	01	07 06 290 602	81 35	04	08 02 732 100	15 63	01	08 21 539 900	82 90	01	08 24 382 7C2	17 2C	C1
06 60 484 400	82 90	01	07 06 301 300	85 45	01	08 11 489 402	50 15	02	08 21 603 823	82 40	01	08 24 393 300	85 10	01
07 02 980 300	31 15	02	07 06 305 004	44 01	04	08 11 944 000	58 32	01	08 21 603 923	82 4C	C1	C8 24 4CC 4C2	84 44	C1
07 03 500 100	15 10	01	07 06 319 800	31 25	XX	08 11 944 000	58 34	01	08 21 702 500	43 20	02	08 24 447 500	15 C1	01
07 03 500 300	18 20	01	07 06 324 600	40 25	02	08 11 944 000	58 34	02	08 21 721 9C0	14 40	01	08 24 450 300	81 50	C1
07 03 500 600	14 50	01	07 06 324 600	40 35	02	08 11 944 000	58 35	02	08 21 725 700	81 15	01	08 24 471 6C2	85 5C	C2
07 03 621 300	58 02	01	07 06 331 302	43 20	02	08 20 435 600	81 20	01	08 21 726 900	85 7C	C1	08 24 505 600	51 10	01
07 03 621 300	58 05	01	07 06 332 500	31 15	01	08 20 435 900	81 35	01	08 21 728 60C	15 01	01	08 24 505 7CC	51 1C	01
07 03 621 300	58 05	02	07 06 332 500	58 36	01	08 20 436 000	81 35	C1	08 21 728 8CC	15 01	01	C8 24 507 200	82 55	C2
07 03 621 300	58 10	01	07 06 333 900	42 15	06	08 20 436 100	81 30	01	08 21 734 300	85 75	01	08 24 508 8CC	14 4C	C1
07 03 621 300	58 10	02	07 06 334 100	90 25	XX	08 20 436 200	81 30	01	08 21 764 400	84 41	01	08 24 519 600	42 30	02
07 03 621 300	58 15	01	07 06 338 902	15 20	02	08 20 436 300	81 30	01	08 21 764 5CC	84 41	C1	C8 24 523 8C0	85 2C	C8
07 03 621 300	58 16	01	07 06 347 300	58 02	01	08 20 436 400	81 30	01	08 21 775 312	73 01	01	08 24 526 500	51 C5	C1
07 05 304 104	85 01	02	07 10 937 700	15 10	08	08 20 437 700	50 10	01	08 21 790 0CC	82 55	01	08 24 526 600	51 C5	01
07 05 304 104	85 04	02	07 10 938 800	15 01	08	08 20 437 900	50 10	01	08 21 793 000	50 15	01	08 24 527 511	51 C5	C2
07 05 322 000	58 02	01	07 10 938 900	15 01	08	08 20 438 000	50 10	C1	08 22 801 100	81 20	01	08 30 024 400	82 60	02
07 05 322 000	58 05	01	07 50 727 800	15 42	01	08 20 438 517	81 60	01	08 22 801 2C0	81 2C	01	C8 30 028 4CC	82 9C	01

1	2	3	1	2	3	1	2	3	1	2	3	1	2	3
08 30 035 000	14 30	01	08 33 205 807	84 44	02	08 52 817 400	81 35	01	08 53 597 400	82 80	01	08 54 286 800	58 34	C1
08 30 037 200	84 72	02	08 50 529 800	78 01	01	08 52 818 700	82 30	02	08 53 597 452	82 80	01	08 54 286 800	58 34	C2
08 30 045 700	43 10	02	08 50 567 900	15 63	01	08 52 819 100	82 45	01	08 53 630 100	18 10	01	08 54 286 8CC	58 35	C1
08 30 053 900	82 60	01	08 50 967 400	15 63	01	08 52 822 000	82 15	01	08 53 636 800	18 10	02	08 54 294 200	60 20	02
08 30 054 000	82 60	01	08 50 967 500	15 63	01	08 52 822 900	82 80	02	08 53 648 700	61 25	01	08 54 329 100	82 60	01
08 30 058 900	85 01	01	08 50 967 500	15 85	01	08 52 822 952	82 80	C2	08 53 648 752	61 25	01	08 54 329 300	31 35	C1
08 30 058 900	85 04	01	08 50 981 200	61 70	02	08 52 825 300	82 15	01	08 53 712 500	18 60	01	08 54 341 600	15 63	01
08 30 059 000	85 01	01	08 50 981 200	61 75	02	08 52 827 600	81 35	01	08 53 725 100	18 30	01	08 54 357 200	90 20	XX
08 30 059 000	85 04	01	08 51 058 900	60 95	01	08 52 827 700	81 35	C1	08 53 734 900	18 30	C1	08 54 371 600	90 10	XX
08 30 061 800	84 41	02	08 51 203 400	43 40	03	08 52 827 800	81 30	01	08 53 771 500	61 25	C1	08 54 378 CCC	61 41	C2
08 30 061 800	84 44	02	08 51 203 400	43 40	08	08 52 827 900	81 30	C1	08 53 772 900	60 10	02	08 54 406 800	84 72	18
08 32 016 200	58 25	01	08 51 203 400	43 40	18	08 52 837 400	84 70	C1	08 53 787 600	58 70	C1	08 54 410 200	15 63	01
08 32 029 900	43 15	01	08 51 203 400	43 40	36	08 52 851 900	82 10	01	08 53 828 400	78 01	01	08 54 411 200	90 50	XX
08 32 030 000	43 15	01	08 51 249 400	42 40	01	08 52 852 400	82 05	C1	08 53 850 800	15 63	01	08 54 413 600	15 65	01
08 32 048 800	42 30	02	08 51 249 400	43 41	01	08 52 852 500	82 05	01	08 53 851 001	15 87	01	08 54 413 600	15 68	C1
08 32 076 400	81 20	01	08 51 367 200	43 42	16	08 52 852 600	82 05	C1	08 53 856 600	18 30	01	08 54 413 800	15 65	C1
08 32 079 511	17 50	01	08 51 478 600	61 25	02	08 52 852 700	82 05	C1	08 53 860 500	61 41	03	08 54 413 800	15 68	01
08 32 083 100	85 70	01	08 51 478 600	82 80	01	08 52 853 200	82 01	01	08 53 897 600	14 50	04	08 54 413 900	15 65	01
08 32 083 200	85 75	01	08 51 478 652	61 25	02	08 52 853 300	82 01	C1	08 53 958 300	30 01	12	08 54 414 000	15 65	01
08 32 085 900	58 05	01	08 51 478 652	82 80	02	08 52 854 200	82 01	01	08 53 977 900	15 63	02	08 54 414 000	15 68	C1
08 32 094 700	14 40	01	08 51 666 000	58 02	01	08 52 854 300	82 01	C1	08 53 990 500	90 55	XX	08 54 414 100	15 65	C1
08 32 101 900	58 20	01	08 51 698 600	15 63	01	08 52 855 000	82 30	02	08 53 990 700	90 55	XX	08 54 414 201	15 65	01
08 32 107 600	50 10	02	08 51 702 300	15 85	04	08 52 855 100	82 30	02	08 53 990 800	90 55	XX	08 54 414 201	15 68	01
08 32 108 100	43 15	01	08 51 765 800	51 50	01	08 52 874 000	82 15	C1	08 53 991 100	90 55	XX	08 54 414 202	15 65	01
08 32 108 200	43 15	01	08 51 765 900	51 50	01	08 52 874 100	82 15	01	08 53 996 405	15 90	01	08 54 414 202	15 70	C1
08 32 110 411	51 60	01	08 51 765 900	51 50	02	08 52 877 000	82 15	C1	08 53 996 413	15 90	01	08 54 414 300	15 65	01
08 32 111 927	71 01	01	08 51 798 700	18 70	04	08 52 887 700	31 15	02	08 53 996 431	15 87	C1	08 54 414 300	15 68	C1
08 32 111 927	71 10	01	08 51 847 500	18 60	01	08 52 889 607	84 10	01	08 54 051 700	18 70	01	08 54 414 400	15 65	01
08 32 133 800	84 10	01	08 51 973 600	84 55	04	08 52 919 800	82 45	01	08 54 063 100	18 50	02	08 54 414 400	15 68	01
08 32 134 000	84 10	01	08 51 973 600	84 57	04	08 52 929 600	82 35	02	08 54 063 300	18 50	01	08 54 414 700	15 65	C1
08 32 134 100	84 10	01	08 51 973 600	84 76	04	08 52 936 500	82 40	02	08 54 077 600	18 30	02	08 54 414 700	15 68	C1
08 32 138 000	43 20	02	08 52 184 501	15 90	01	08 52 936 600	82 40	02	08 54 077 800	18 30	01	08 54 414 900	15 65	C2
08 32 139 900	42 10	01	08 52 198 700	90 40	XX	08 52 937 000	82 40	C2	08 54 096 700	90 55	XX	08 54 414 900	15 68	02
08 32 140 000	42 10	01	08 52 258 200	84 85	03	08 52 949 300	85 45	01	08 54 146 600	90 25	XX	08 54 418 800	15 65	C1
08 32 145 000	14 50	01	08 52 278 200	51 50	01	08 53 064 700	70 01	01	08 54 171 200	18 40	04	08 54 418 800	15 68	C1
08 33 026 602	17 50	01	08 52 278 200	51 50	02	08 53 064 800	70 01	01	08 54 171 600	18 40	01	08 54 418 900	15 65	01
08 33 026 702	17 01	01	08 52 278 300	51 40	01	08 53 064 900	70 01	01	08 54 176 500	43 50	01	08 54 418 900	15 68	C1
08 33 037 400	50 10	02	08 52 278 300	51 50	01	08 53 065 000	70 01	C1	08 54 176 700	43 50	C1	08 54 423 700	90 20	XX
08 33 037 400	50 10	04	08 52 278 300	51 70	01	08 53 513 000	58 02	04	08 54 186 300	60 10	02	08 54 428 900	61 45	C1
08 33 060 500	81 50	01	08 52 289 700	43 50	04	08 53 513 000	61 37	02	08 54 194 400	61 70	01	08 54 430 000	90 55	XX
08 33 060 700	81 50	01	08 52 487 200	60 60	01	08 53 514 800	60 60	01	08 54 232 300	61 70	C1	08 54 446 300	90 55	XX
08 33 074 800	42 10	02	08 52 497 800	70 10	01	08 53 521 500	84 60	XX	08 54 232 300	61 75	01	08 54 482 100	61 35	C1
08 33 163 800	58 05	01	08 52 772 900	82 30	04	08 53 521 500	84 70	XX	08 54 250 300	61 35	01	08 54 485 300	60 10	01
08 33 182 611	51 60	01	08 52 772 900	82 40	04	08 53 523 300	85 30	06	08 54 259 100	90 50	XX	08 54 500 200	15 63	C1
08 33 182 700	51 60	01	08 52 815 800	82 35	02	08 53 561 800	60 60	C1	08 54 269 800	18 70	01	08 54 500 800	15 63	C1
08 33 188 702	17 50	01	08 52 817 300	81 30	01	08 53 578 300	60 60	01	08 54 281 700	18 40	01	08 54 503 700	51 50	C1
08 33 191 700	51 20	01	08 52 817 300	81 35	01	08 53 582 300	15 63	01	08 54 286 800	42 50	01	08 54 503 800	51 50	C1
08 33 205 807	84 41	02	08 52 817 400	81 30	01	08 53 593 300	84 65	C4	08 54 286 800	43 50	C1	08 54 503 800	51 50	C2

1	2	3	1	2	3	1	2	3	1	2	3	1	2	3
08 54 563 900	82 30	04	08 54 723 100	61 75	01	08 54 775 300	60 01	01	08 54 927 500	15 68	01	C8 55 081 209	15 90	C1
08 54 563 900	82 40	04	08 54 723 200	61 70	01	08 54 791 300	82 60	C1	08 54 927 600	15 65	01	08 55 084 500	82 25	C1
08 54 573 400	60 20	01	08 54 723 200	61 75	01	08 54 807 500	90 20	XX	08 54 927 600	15 68	C1	C8 55 084 600	82 25	C1
08 54 573 700	60 20	01	08 54 723 300	61 70	01	08 54 807 900	60 01	01	08 54 927 700	15 65	01	08 55 084 700	82 25	01
08 54 576 100	60 95	02	08 54 723 300	61 75	01	08 54 808 300	58 10	C1	08 54 927 700	15 68	01	08 55 084 800	82 25	01
08 54 588 500	42 10	02	08 54 723 500	61 70	01	08 54 808 300	58 16	01	08 54 928 000	15 65	01	08 55 086 900	18 60	C1
08 54 593 900	18 10	01	08 54 723 500	61 75	01	08 54 822 100	15 85	C1	08 54 928 000	15 68	01	08 55 090 400	61 70	XX
08 54 610 400	90 20	XX	08 54 723 800	61 70	02	08 54 831 200	60 30	01	08 54 928 000	15 70	C1	C8 55 090 400	61 70	C1
08 54 620 100	81 60	01	08 54 723 800	61 75	02	08 54 831 300	60 30	01	08 54 929 100	15 65	01	08 55 090 400	61 75	XX
08 54 625 200	15 63	01	08 54 725 300	18 60	02	08 54 831 400	60 30	C1	08 54 929 100	15 68	01	08 55 103 300	82 10	01
08 54 625 200	15 85	01	08 54 725 600	18 60	01	08 54 831 500	60 30	01	08 54 929 400	15 65	01	08 55 103 300	82 15	C1
08 54 626 500	60 95	02	08 54 726 100	61 70	01	08 54 831 600	60 30	C1	08 54 929 400	15 68	01	08 55 103 900	18 40	01
08 54 636 800	43 40	01	08 54 726 200	61 70	01	08 54 831 700	60 30	C1	08 54 929 600	15 65	C1	C8 55 109 400	82 25	C1
08 54 636 900	43 40	01	08 54 729 900	15 63	02	08 54 833 900	82 01	02	08 54 929 600	15 68	01	08 55 109 500	82 25	C1
08 54 637 300	81 60	01	08 54 730 200	15 63	01	08 54 833 900	82 05	C2	08 54 929 700	15 65	01	C8 55 132 600	61 70	C1
08 54 654 400	15 65	01	08 54 730 900	15 63	01	08 54 837 000	90 30	XX	08 54 929 700	15 68	01	08 55 132 600	61 75	C1
08 54 654 400	15 68	01	08 54 732 400	58 15	01	08 54 853 200	60 10	C1	08 54 929 800	15 65	01	08 55 152 300	90 35	XX
08 54 654 400	15 70	01	08 54 733 200	60 40	01	08 54 860 600	18 01	01	08 54 929 800	15 68	01	08 55 155 000	90 20	XX
08 54 657 600	85 65	08	08 54 733 300	60 40	01	08 54 860 700	18 01	01	08 54 929 800	15 70	01	08 55 159 900	81 95	04
08 54 665 300	82 01	02	08 54 733 400	60 40	01	08 54 860 800	18 01	C1	C8 54 929 900	15 65	02	08 55 175 100	15 65	01
08 54 665 300	82 05	02	08 54 733 500	60 40	01	08 54 861 200	18 01	01	08 54 929 900	15 68	02	08 55 175 100	15 68	C1
08 54 674 400	58 40	01	08 54 733 600	60 40	01	08 54 861 300	18 01	02	C8 54 930 100	15 65	01	08 55 175 100	15 70	01
08 54 674 400	58 45	01	08 54 735 300	61 55	01	08 54 865 300	51 50	01	08 54 930 100	15 68	01	C8 55 182 700	15 63	C1
08 54 674 400	58 47	01	08 54 735 300	61 65	01	08 54 865 300	51 50	02	08 54 930 700	15 65	01	08 55 182 801	15 90	01
08 54 696 400	43 40	01	08 54 735 700	60 30	02	08 54 880 500	90 20	XX	08 54 930 700	15 68	01	08 55 182 803	15 90	01
08 54 697 300	42 50	01	08 54 742 100	58 15	02	08 54 881 000	61 35	01	08 54 932 000	15 68	01	C8 55 183 400	15 63	C1
08 54 697 400	42 50	01	08 54 742 300	61 01	02	08 54 884 800	18 30	04	08 54 933 200	15 68	01	08 55 183 600	15 63	C1
08 54 697 700	43 50	01	08 54 742 300	61 02	01	08 54 885 600	18 30	01	08 54 933 300	15 68	01	C8 55 186 900	90 25	XX
08 54 697 700	43 50	02	08 54 742 300	61 02	02	08 54 889 300	82 30	C2	08 54 933 400	15 68	01	08 55 187 000	50 C5	01
08 54 698 200	90 15	XX	08 54 745 200	60 10	01	08 54 889 300	82 40	C2	08 54 934 500	15 52	01	08 55 190 600	15 65	01
08 54 698 300	90 50	XX	08 54 753 200	18 30	01	08 54 895 300	15 10	08	08 54 937 000	15 80	01	08 55 190 600	15 68	C1
08 54 698 400	90 50	XX	08 54 754 000	82 10	01	08 54 895 500	18 40	01	08 54 937 200	15 80	01	08 55 222 400	51 50	C1
08 54 699 800	90 25	XX	08 54 754 000	82 15	01	08 54 903 000	90 20	XX	08 54 944 700	61 70	C1	08 55 238 500	15 50	C1
08 54 700 600	18 01	01	08 54 756 500	61 41	01	08 54 903 100	90 20	XX	08 54 944 700	61 75	01	08 55 255 600	31 15	C1
08 54 700 700	18 01	02	08 54 759 400	17 50	01	08 54 905 800	61 25	C2	08 54 958 100	42 40	01	08 55 256 300	60 10	C1
08 54 701 100	18 01	01	08 54 759 600	18 10	01	08 54 905 800	82 80	C1	08 54 958 100	42 40	02	C8 55 268 000	18 70	C1
08 54 701 200	18 01	02	08 54 761 400	18 10	01	08 54 905 852	61 25	02	08 54 958 100	43 40	02	08 55 299 300	61 37	C1
08 54 701 300	18 01	02	08 54 761 600	18 10	01	08 54 905 852	82 80	02	08 54 961 800	60 95	01	08 55 411 200	90 40	XX
08 54 701 700	18 01	01	08 54 761 700	82 10	01	08 54 905 900	43 40	01	08 54 971 300	15 85	C1	08 55 438 700	90 20	XX
08 54 701 800	18 01	01	08 54 761 700	82 15	01	08 54 913 300	18 50	C1	08 54 971 400	15 85	01	08 55 462 100	19 10	C1
08 54 719 600	60 20	02	08 54 766 100	51 50	02	08 54 913 400	18 50	01	08 54 971 500	15 63	C4	C8 55 491 700	43 40	C1
08 54 719 900	18 60	01	08 54 769 200	90 55	XX	08 54 914 700	18 01	01	08 54 971 500	15 85	02	08 55 498 700	60 10	01
08 54 720 000	18 60	01	08 54 769 300	90 55	XX	08 54 915 700	18 30	C1	08 54 973 300	15 63	01	08 55 502 500	71 01	01
08 54 722 200	61 70	01	08 54 769 600	84 15	XX	08 54 923 200	18 50	01	08 54 979 000	84 70	XX	08 55 502 700	90 20	XX
08 54 722 200	61 75	01	08 54 769 600	84 25	XX	08 54 923 600	18 50	C1	08 54 979 000	84 85	04	08 55 509 300	61 48	C2
08 54 722 400	61 70	01	08 54 769 600	84 30	XX	08 54 924 200	18 50	01	08 54 999 209	31 15	01	C8 55 509 300	84 C6	C3
08 54 722 400	61 75	01	08 54 769 600	84 41	XX	08 54 924 500	90 30	XX	08 54 999 300	61 25	01	08 55 509 300	84 C6	C4
08 54 723 100	61 70	01	08 54 771 300	90 20	XX	08 54 927 400	15 68	01	08 55 C81 207	15 90	01	08 55 509 900	15 50	C1

1	2	3	1	2	3	1	2	3	1	2	3	1	2	3
08 55 510 000	15 50	01	08 55 658 400	90 30	XX	08 55 821 100	90 25	XX	08 57 579 500	61 15	01	08 70 282 400	60 10	C1
08 55 512 900	81 90	04	08 55 658 600	90 30	XX	08 55 821 800	84 90	C2	08 57 591 600	31 25	02	08 70 293 500	18 C1	C1
08 55 515 500	51 50	01	08 55 664 400	60 01	01	08 55 824 600	15 63	C1	08 57 591 700	43 20	C2	C8 7C 3C7 1CC	60 10	C1
08 55 522 700	51 50	02	08 55 665 100	90 20	XX	08 55 824 800	15 63	01	08 57 603 600	60 07	01	08 70 308 600	61 25	C1
08 55 538 600	90 40	XX	08 55 665 400	61 70	01	08 55 830 100	90 40	XX	08 57 606 300	85 32	01	08 70 308 652	61 25	C1
08 55 545 600	62 01	03	08 55 665 400	61 75	01	08 55 836 400	18 70	04	08 57 615 385	43 20	02	08 70 313 500	43 50	C2
08 55 545 600	62 01	04	08 55 665 500	61 70	01	08 55 841 500	51 50	C2	08 57 615 500	43 20	02	08 70 317 200	60 10	01
08 55 555 700	82 90	01	08 55 665 500	61 75	01	08 55 841 600	90 40	XX	08 57 631 600	15 42	C1	C8 70 320 500	42 50	C1
08 55 572 700	50 10	04	08 55 665 700	61 70	01	08 55 842 600	42 10	C2	08 57 661 500	84 57	01	08 70 320 500	43 50	C1
08 55 572 700	81 15	02	08 55 665 700	61 75	01	08 55 843 900	90 55	XX	08 57 661 500	84 60	01	08 70 320 700	43 50	XX
08 55 572 700	81 15	04	08 55 665 800	61 70	01	08 55 848 800	81 90	06	08 57 661 600	84 70	01	C8 70 320 700	43 50	C1
08 55 579 600	78 01	01	08 55 665 800	61 75	01	08 55 860 900	58 32	C1	08 57 678 400	85 70	C4	C8 70 320 800	43 50	XX
08 55 579 700	78 01	01	08 55 672 500	18 30	01	08 55 867 300	61 15	01	08 57 678 400	85 75	04	C8 70 320 800	43 50	C1
08 55 595 300	90 40	XX	08 55 673 000	18 30	01	08 55 880 000	90 15	XX	C8 57 688 300	85 32	01	08 70 321 300	42 50	C1
08 55 595 600	90 20	XX	08 55 673 100	18 30	01	08 55 887 800	90 15	XX	08 57 728 900	70 01	01	C8 70 321 400	42 50	C1
08 55 595 700	90 20	XX	08 55 673 200	18 30	01	08 55 888 500	15 68	01	08 57 730 100	70 01	01	C8 70 322 200	58 32	C1
08 55 598 800	82 60	01	08 55 673 300	18 30	01	08 55 891 200	58 32	C1	08 57 736 100	84 60	02	08 70 322 300	58 32	01
08 55 599 000	43 15	02	08 55 673 400	18 30	01	08 55 893 400	90 55	XX	08 70 000 100	60 10	02	08 70 332 200	61 C5	C4
08 55 599 900	43 20	02	08 55 675 100	90 20	XX	08 55 893 600	85 60	C1	08 70 000 700	90 10	XX	08 70 332 200	61 C6	C3
08 55 609 000	15 50	01	08 55 685 600	15 52	01	08 55 893 600	85 85	C1	08 70 002 000	18 60	01	C8 70 332 200	61 C6	C4
08 55 610 300	58 32	01	08 55 696 900	18 60	01	08 55 898 600	62 01	01	08 70 010 200	15 50	01	08 70 332 900	61 C5	C2
08 55 617 400	90 15	XX	08 55 698 900	18 20	01	08 55 913 700	71 01	C2	C8 7C 010 200	15 52	C1	C8 70 332 900	61 C6	02
08 55 619 300	40 25	01	08 55 699 000	18 20	01	08 55 919 500	42 50	01	08 70 010 600	18 20	01	C8 70 333 800	60 40	C2
08 55 619 300	40 25	02	08 55 701 000	70 10	01	08 55 919 500	43 50	XX	08 70 011 300	18 20	01	08 70 333 900	60 40	C1
08 55 619 300	40 35	02	08 55 710 100	51 50	01	08 55 919 500	43 50	C1	08 70 011 700	18 20	01	C8 70 334 000	60 40	C1
08 55 621 300	15 63	01	08 55 710 300	51 50	01	08 55 921 600	61 70	01	08 70 014 100	15 52	01	08 70 334 200	60 40	01
08 55 621 400	15 63	01	08 55 710 400	51 50	01	08 55 921 600	61 75	C1	08 70 014 200	15 52	01	08 70 334 901	15 90	01
08 55 621 500	15 63	01	08 55 710 600	51 40	01	08 55 928 900	90 30	XX	08 70 028 900	51 40	01	08 70 335 000	15 62	C1
08 55 621 600	15 63	01	08 55 751 800	15 65	01	08 55 937 700	71 01	01	08 70 051 100	61 15	03	08 70 335 100	15 77	01
08 55 628 700	90 55	XX	08 55 751 900	15 65	01	08 55 947 200	60 01	01	08 70 051 200	61 15	03	C8 70 335 200	15 63	01
08 55 636 400	82 01	02	08 55 753 400	84 30	XX	08 55 949 300	84 30	01	08 70 080 300	15 80	01	08 70 378 700	58 32	C1
08 55 636 400	82 05	02	08 55 758 800	61 35	01	08 55 952 600	58 36	01	C8 70 085 600	18 40	01	C8 70 381 700	60 10	01
08 55 636 400	82 55	02	08 55 764 700	18 60	01	08 55 953 100	15 20	04	08 70 085 800	18 40	01	08 70 390 300	42 40	C1
08 55 637 000	15 63	01	08 55 771 200	43 20	02	08 55 954 400	85 70	C4	08 70 086 000	15 63	01	08 70 390 500	42 40	01
08 55 640 100	15 63	01	08 55 775 000	90 55	XX	08 55 954 400	85 75	04	08 70 086 100	15 62	C1	C8 7C 390 900	42 40	C1
08 55 641 700	90 15	XX	08 55 777 500	90 20	XX	08 55 954 500	85 70	C2	08 70 086 200	15 63	01	08 70 400 600	51 50	C1
08 55 644 700	15 65	01	08 55 779 500	31 45	01	08 55 954 500	85 75	C2	08 70 086 300	15 63	01	08 70 402 200	51 40	01
08 55 644 700	15 68	01	08 55 789 200	15 10	01	08 55 954 600	85 70	02	08 70 086 400	15 63	01	08 70 415 700	42 40	C1
08 55 644 800	15 65	01	08 55 795 000	90 35	XX	08 55 954 600	85 75	02	08 70 088 900	15 65	01	08 70 440 800	61 25	01
08 55 644 800	15 68	01	08 55 795 900	90 20	XX	08 55 958 900	58 70	01	08 70 089 000	15 65	01	C8 7C 440 852	61 25	C1
08 55 644 904	15 65	01	08 55 799 600	90 20	XX	08 55 967 700	61 10	01	08 70 089 100	15 65	01	08 70 449 800	60 90	C1
08 55 644 904	15 68	01	08 55 801 500	90 20	XX	08 57 509 500	18 90	01	08 70 089 300	15 65	01	08 70 461 600	61 C2	C1
08 55 645 100	15 68	01	08 55 802 200	90 20	XX	08 57 524 000	14 50	03	08 70 089 400	15 65	01	08 70 461 700	61 C1	C1
08 55 645 300	15 80	01	08 55 804 300	84 90	02	08 57 535 100	14 40	01	08 70 108 700	18 20	01	C8 70 461 700	61 02	01
08 55 645 600	15 77	01	08 55 807 500	90 35	XX	08 57 561 500	82 20	02	08 70 109 200	18 20	01	C8 70 461 800	61 C1	01
08 55 648 700	15 80	01	08 55 811 700	90 40	XX	08 57 561 600	82 20	02	C8 70 183 200	60 40	02	08 70 461 800	61 C2	C1
08 55 649 000	18 10	01	08 55 818 600	58 05	01	08 57 569 800	40 25	02	08 70 183 300	60 40	02	08 70 461 900	61 C1	C1
08 55 651 400	18 01	01	08 55 818 600	58 10	01	08 57 569 800	40 35	02	08 70 238 300	51 40	01	08 70 461 900	61 C2	C1

1	2	3	1	2	3	1	2	3	1	2	3	1	2	3	1	2	3
08 70 462 000	61 01	04	09 90 751 217	81 30	01	50 00 080 369	90 55	XX	77 00 503 074	15 01	04	77 00 509 084	40 10	01
08 70 462 000	61 02	04	09 90 751 317	81 30	01	50 00 241 123	18 20	01	77 00 503 074	15 10	03	77 00 509 087	40 10	01
08 70 462 200	61 01	01	09 90 997 800	82 05	01	50 00 241 124	18 20	01	77 00 503 075	15 10	02	77 00 509 236	40 10	XX
08 70 462 200	61 02	01	09 90 997 900	82 05	01	50 00 241 125	18 20	01	77 00 503 075	16 01	03	77 00 509 237	40 10	XX
08 70 494 600	84 41	01	09 92 029 800	81 20	01	50 03 001 053	17 01	02	77 00 503 148	18 30	01	77 00 509 238	40 10	XX
08 70 494 700	84 41	01	09 96 011 700	82 15	01	50 03 001 078	51 60	04	77 00 503 219	40 25	02	77 00 509 239	40 10	XX
08 70 494 800	84 41	02	09 96 011 800	82 15	01	50 03 001 078	51 60	06	77 00 503 219	40 35	XX	77 00 509 240	40 10	XX
08 70 494 900	84 41	02	09 96 032 100	84 85	01	50 03 001 204	51 02	04	77 00 503 558	15 30	01	77 00 509 247	40 10	02
08 70 499 900	61 80	01	09 96 059 102	14 01	01	50 03 034 002	42 10	02	77 00 504 142	81 10	01	77 00 509 346	85 82	01
08 70 502 500	61 70	01	09 96 059 301	14 01	01	50 03 066 010	82 55	01	77 00 504 206	15 01	01	77 00 509 347	42 20	02
08 70 502 500	61 75	01	09 96 059 302	14 01	01	50 03 066 010	84 41	02	77 00 504 421	51 01	01	77 00 509 407	84 80	02
08 70 502 600	61 70	01	09 96 059 401	14 01	01	71 23 031 193	58 10	02	77 00 504 422	51 01	01	77 00 509 417	84 80	05
08 70 502 600	61 75	01	09 96 063 700	82 30	02	71 23 031 193	58 15	02	77 00 504 589	84 60	02	77 00 509 421	84 80	01
08 70 502 700	61 75	01	09 96 063 700	82 40	02	71 23 031 193	58 16	02	77 00 504 657	81 50	01	77 00 509 422	84 80	01
08 70 502 800	61 70	01	09 96 112 300	50 12	01	71 29 155 334	84 52	XX	77 00 504 870	84 41	02	77 00 509 432	42 20	02
08 70 502 800	61 75	01	09 96 112 500	85 55	01	71 29 155 334	84 57	XX	77 00 504 988	40 10	02	77 00 509 494	90 20	XX
08 70 503 100	61 70	01	09 96 127 000	15 01	01	71 29 155 334	84 60	XX	77 00 505 055	84 80	01	77 00 509 620	90 50	XX
08 70 503 100	61 75	01	09 96 127 100	15 01	01	71 29 998 182	81 80	04	77 00 505 148	58 45	01	77 00 509 877	40 10	01
08 70 503 900	61 70	01	09 96 127 200	15 01	01	77 00 500 011	43 20	02	77 00 505 178	42 30	01	77 00 509 890	15 01	04
08 70 505 700	42 15	01	09 96 134 900	44 01	04	77 00 500 113	42 20	02	77 00 505 179	42 30	01	77 00 509 891	15 01	07
08 70 506 900	85 30	02	09 96 135 100	82 55	01	77 00 500 287	51 05	02	77 00 505 291	50 15	01	77 00 510 548	58 30	01
08 70 507 000	85 30	02	09 96 139 600	85 10	01	77 00 500 745	40 10	01	77 00 505 574	17 50	01	77 00 510 645	14 50	04
08 70 507 100	85 30	02	09 98 657 300	84 85	01	77 00 500 843	15 42	01	77 00 505 730	84 76	01	77 00 510 747	58 02	01
08 70 526 100	43 40	01	09 98 657 451	84 85	01	77 00 501 280	61 35	01	77 00 505 731	84 76	01	77 00 511 002	84 30	01
08 70 549 200	17 50	01	09 98 661 100	84 55	04	77 00 501 306	58 30	01	77 00 506 115	58 65	01	77 00 511 104	84 30	01
08 70 549 300	17 50	01	09 98 661 200	84 55	02	77 00 501 450	90 20	XX	77 00 506 146	58 65	01	77 00 511 170	73 01	02
08 70 549 400	17 50	01	09 98 661 300	84 72	02	77 00 501 504	81 60	01	77 00 506 306	15 01	01	77 00 511 245	58 32	01
08 70 599 300	58 36	01	09 98 661 400	84 72	04	77 00 501 752	30 01	01	77 00 506 571	31 15	01	77 00 511 285	14 50	04
08 70 601 652	71 01	02	09 98 711 400	84 72	01	77 00 501 823	61 70	02	77 00 506 585	51 01	01	77 00 511 286	14 50	04
08 70 601 652	71 10	02	09 98 711 500	84 72	01	77 00 502 210	30 01	01	77 00 506 586	51 01	01	77 00 511 287	14 50	04
09 50 593 100	62 35	01	10 23 050 122	15 65	01	77 00 502 263	15 42	01	77 00 506 823	58 10	01	77 00 511 332	40 10	01
09 80 608 200	14 20	01	10 81 350 582	85 50	02	77 00 502 263	15 45	01	77 00 506 943	50 15	01	77 00 511 353	90 25	XX
09 80 608 300	14 20	01	10 98 025 150	82 60	01	77 00 502 298	85 82	01	77 00 507 109	58 40	01	77 00 511 650	58 02	01
09 80 634 300	14 20	01	10 89 010 102	58 25	01	77 00 502 478	15 42	01	77 00 507 109	58 45	01	77 00 511 771	90 50	XX
09 80 634 400	14 20	01	10 89 020 152	58 02	01	77 00 502 481	60 05	02	77 00 507 227	58 15	01	77 00 511 899	61 35	01
09 80 634 500	14 20	01	10 89 020 152	58 05	01	77 00 502 481	85 15	01	77 00 507 462	58 16	01	77 00 511 902	61 10	01
09 80 634 600	14 20	01	10 89 020 152	58 10	01	77 00 502 547	43 20	02	77 00 507 546	58 15	01	77 00 511 904	61 10	01
09 80 656 900	14 08	01	10 89 020 152	58 15	01	77 00 502 616	58 20	01	77 00 507 647	31 35	01	77 00 512 078	50 10	XX
09 80 660 300	15 20	01	10 89 020 152	58 16	01	77 00 502 621	15 10	08	77 00 507 658	58 50	01	77 00 512 128	43 10	02
09 81 709 000	43 40	01	10 89 020 202	58 15	01	77 00 502 629	82 90	02	77 00 507 658	58 62	01	77 00 512 239	15 30	01
09 81 709 100	43 40	01	10 89 020 202	58 16	01	77 00 502 630	82 90	02	77 00 507 699	58 50	01	77 00 512 540	84 15	02
09 82 371 800	51 50	02	10 89 020 202	58 20	01	77 00 502 809	81 50	02	77 00 507 713	31 25	01	77 00 512 540	84 30	02
09 82 372 200	51 50	02	10 89 020 252	58 05	01	77 00 502 812	90 55	XX	77 00 507 716	50 05	01	77 00 512 543	84 15	20
09 83 223 100	71 01	01	10 89 020 252	58 10	01	77 00 502 982	58 02	01	77 00 508 034	84 30	01	77 00 512 543	84 30	02
09 84 228 400	58 15	01	10 89 020 352	51 50	02	77 00 503 005	85 20	01	77 00 508 105	70 01	01	77 00 512 597	58 30	01
09 84 232 100	58 15	01	10 89 030 352	43 20	02	77 00 503 027	42 30	02	77 00 508 926	90 10	XX	77 00 512 598	58 30	01
09 84 252 500	58 25	01	38 01 834 000	71 01	01	77 00 503 055	14 40	02	77 00 509 023	90 55	XX	77 00 512 599	82 30	02
09 84 911 400	78 01	01	38 01 834 000	71 10	01	77 00 503 055	15 10	02	77 00 509 060	61 10	01	77 00 512 599	82 40	02

1	2	3	1	2	3	1	2	3	1	2	3	1	2	3
77 00 512 600	85 80	02	77 00 518 567	31 35	01	77 00 520 671	31 25	C1	77 00 522 256	90 25	XX	77 00 525 628	61 15	01
77 00 512 601	85 70	03	77 00 518 568	31 35	02	77 00 520 700	31 45	01	77 00 522 372	15 20	02	77 00 525 648	43 20	C6
77 00 512 601	85 75	03	77 00 518 596	71 01	01	77 00 520 702	31 45	C2	77 00 522 452	31 25	01	77 00 525 702	42 20	01
77 00 513 207	81 35	01	77 00 518 596	71 10	01	77 00 520 703	31 25	01	77 00 522 805	84 65	04	77 00 525 703	42 20	C1
77 00 513 208	81 35	01	77 00 518 812	14 30	01	77 00 520 704	31 45	01	77 00 522 820	31 45	01	77 00 525 715	85 70	C1
77 00 513 442	18 90	01	77 00 518 840	61 10	01	77 00 520 706	31 35	01	77 00 522 830	71 01	01	77 00 525 768	61 20	C1
77 00 513 461	90 25	XX	77 00 518 856	42 10	04	77 00 520 707	31 35	01	77 00 522 963	90 15	XX	77 00 525 833	14 50	C4
77 00 513 702	90 25	XX	77 00 518 963	15 20	04	77 00 520 708	31 45	01	77 00 523 005	31 15	01	77 00 525 834	61 15	C1
77 00 514 066	82 10	01	77 00 519 065	90 40	XX	77 00 520 709	31 45	01	77 00 523 049	58 02	01	77 00 525 873	14 50	C4
77 00 514 067	82 10	01	77 00 519 157	84 90	01	77 00 520 710	31 25	01	77 00 523 125	84 15	02	77 00 525 874	84 90	XX
77 00 514 080	58 65	01	77 00 519 170	31 45	01	77 00 520 711	31 15	02	77 00 523 125	84 30	02	77 00 525 875	90 15	XX
77 00 514 081	15 01	02	77 00 519 239	15 40	02	77 00 520 712	31 15	01	77 00 523 172	61 70	01	77 00 525 914	15 20	C2
77 00 514 082	58 65	01	77 00 519 239	15 45	01	77 00 520 715	31 25	03	77 00 523 312	58 65	01	77 00 525 915	31 25	XX
77 00 514 112	58 65	01	77 00 519 655	90 30	XX	77 00 520 716	31 45	01	77 00 523 482	31 25	01	77 00 525 916	31 25	XX
77 00 514 243	58 65	01	77 00 519 693	82 65	01	77 00 520 718	31 25	C1	77 00 523 486	60 01	01	77 00 525 917	31 25	XX
77 00 514 429	19 10	01	77 00 519 696	82 65	01	77 00 520 719	31 25	01	77 00 523 490	58 40	01	77 00 525 918	31 25	XX
77 00 514 841	58 65	01	77 00 519 722	81 35	01	77 00 520 720	31 25	02	77 00 523 490	58 40	02	77 00 525 919	31 25	XX
77 00 514 895	90 35	XX	77 00 519 723	81 35	01	77 00 520 845	31 25	C2	77 00 523 490	58 45	01	77 00 525 920	31 25	XX
77 00 514 971	82 20	04	77 00 519 727	31 25	01	77 00 521 170	58 65	01	77 00 523 490	58 45	02	77 00 525 921	31 25	XX
77 00 515 140	90 35	XX	77 00 519 729	31 25	01	77 00 521 213	61 10	01	77 00 523 490	58 47	01	77 00 526 011	85 80	XX
77 00 515 210	71 01	03	77 00 519 750	81 30	01	77 00 521 230	71 01	01	77 00 523 490	58 47	02	77 00 526 011	85 80	C1
77 00 515 210	71 10	03	77 00 519 750	81 35	01	77 00 521 396	90 30	XX	77 00 523 490	58 50	02	77 00 526 184	15 45	C1
77 00 515 235	90 40	XX	77 00 519 752	82 10	01	77 00 521 539	81 30	XX	77 00 523 541	14 50	08	77 00 526 565	58 70	C1
77 00 515 287	58 30	01	77 00 519 752	82 15	01	77 00 521 539	81 35	XX	77 00 523 565	61 15	01	77 00 526 777	58 16	C1
77 00 515 748	90 15	XX	77 00 519 754	81 30	01	77 00 521 540	81 30	XX	77 00 523 600	90 15	XX	77 00 526 791	90 15	XX
77 00 516 029	90 55	XX	77 00 519 754	81 35	01	77 00 521 540	81 35	XX	77 00 523 602	18 20	01	77 00 526 853	81 30	XX
77 00 516 031	84 85	08	77 00 519 756	82 10	01	77 00 521 541	81 30	XX	77 00 523 624	31 25	01	77 00 526 853	81 35	XX
77 00 516 350	82 01	02	77 00 519 756	82 15	01	77 00 521 541	81 35	XX	77 00 523 685	90 15	XX	77 00 526 854	81 30	XX
77 00 516 350	82 05	02	77 00 519 770	90 15	XX	77 00 521 542	81 30	XX	77 00 523 686	71 01	01	77 00 526 854	81 35	XX
77 00 516 467	70 01	01	77 00 519 771	90 15	XX	77 00 521 542	81 35	XX	77 00 523 911	42 47	01	77 00 526 855	81 30	XX
77 00 516 682	71 01	01	77 00 519 772	90 15	XX	77 00 521 543	81 30	XX	77 00 523 911	43 42	C1	77 00 526 855	81 35	XX
77 00 516 887	90 30	XX	77 00 519 773	90 15	XX	77 00 521 543	81 35	XX	77 00 523 935	18 90	01	77 00 526 856	81 30	XX
77 00 516 961	90 30	XX	77 00 519 812	61 10	01	77 00 521 544	81 30	XX	77 00 524 196	50 15	02	77 00 526 856	81 35	XX
77 00 516 994	58 10	01	77 00 519 834	90 10	XX	77 00 521 544	81 35	XX	77 00 524 199	50 15	01	77 00 526 857	81 30	XX
77 00 517 049	61 10	01	77 00 519 939	84 65	04	77 00 521 580	90 25	XX	77 00 524 200	50 15	01	77 00 526 857	81 35	XX
77 00 517 549	61 35	01	77 00 520 055	31 45	01	77 00 521 614	31 15	02	77 00 524 280	81 35	01	77 00 526 858	81 30	XX
77 00 517 551	60 10	06	77 00 520 079	58 16	01	77 00 521 616	31 25	01	77 00 524 281	81 35	01	77 00 526 858	81 35	XX
77 00 517 551	90 55	XX	77 00 520 080	58 16	01	77 00 521 618	31 45	01	77 00 524 375	84 65	04	77 00 526 997	61 15	C1
77 00 518 288	40 25	01	77 00 520 240	90 15	XX	77 00 521 631	31 15	01	77 00 524 417	81 20	01	77 00 526 998	61 15	C1
77 00 518 288	40 35	01	77 00 520 284	82 45	01	77 00 521 636	31 15	02	77 00 524 433	31 15	01	77 00 527 074	15 42	01
77 00 518 328	62 01	XX	77 00 520 341	18 90	01	77 00 521 638	31 25	02	77 00 524 692	61 20	01	77 00 527 074	15 45	C1
77 00 518 386	40 25	01	77 00 520 342	18 90	01	77 00 521 693	31 25	01	77 00 524 796	60 40	01	77 00 527 255	31 15	01
77 00 518 386	40 35	01	77 00 520 358	90 15	XX	77 00 521 766	81 30	C1	77 00 525 130	84 10	01	77 00 527 258	31 25	C1
77 00 518 387	40 10	01	77 00 520 411	90 30	XX	77 00 521 767	81 30	01	77 00 525 130	84 30	01	77 00 527 261	31 25	C1
77 00 518 389	40 10	01	77 00 520 517	31 45	01	77 00 521 999	90 15	XX	77 00 525 240	51 02	04	77 00 527 322	19 10	01
77 00 518 392	42 10	04	77 00 520 531	58 70	01	77 00 522 073	90 25	XX	77 00 525 257	15 40	01	77 00 527 341	90 20	XX
77 00 518 530	84 06	02	77 00 520 545	90 25	XX	77 00 522 094	15 01	01	77 00 525 257	15 45	01	77 00 527 388	31 25	C1
77 00 518 537	84 65	04	77 00 520 669	31 25	01	77 00 522 094	15 20	01	77 00 525 403	50 05	01	77 00 527 706	81 10	C3

1	2	3	1	2	3	1	2	3	1	2	3	1	2	3
77 00 527 719	90 20	XX	77 00 533 450	85 80	02	77 00 537 303	51 10	01	77 00 542 616	90 30	XX	77 00 547 565	84 85	C2
77 00 527 871	90 20	XX	77 00 533 499	16 01	01	77 00 537 400	90 30	XX	77 00 542 668	16 01	01	77 00 547 843	71 10	C1
77 00 529 263	90 25	XX	77 00 533 524	82 55	02	77 00 537 837	58 05	01	77 00 542 746	73 01	C1	77 00 548 C75	90 10	XX
77 00 528 677	35 01	01	77 00 533 763	61 35	01	77 00 537 837	58 10	01	77 00 542 798	31 15	01	77 00 548 255	61 10	C1
77 00 528 678	35 01	01	77 00 533 847	70 01	01	77 00 538 016	90 25	XX	77 00 542 806	90 55	XX	77 00 548 277	85 45	C1
77 00 528 822	31 25	XX	77 00 533 910	58 15	01	77 00 538 111	51 40	02	77 00 542 824	62 01	XX	77 00 548 386	58 62	C1
77 00 528 823	31 25	XX	77 00 533 910	58 16	01	77 00 538 112	42 10	02	77 00 542 904	14 50	04	77 00 548 405	15 45	01
77 00 528 824	31 25	XX	77 00 534 047	90 20	XX	77 00 538 113	51 40	02	77 00 542 953	90 55	XX	77 00 548 406	15 45	C1
77 00 529 245	58 65	01	77 00 534 080	85 85	01	77 00 538 294	58 70	01	77 00 543 157	15 30	01	77 00 548 424	50 10	C1
77 00 529 305	15 10	08	77 00 534 215	70 10	01	77 00 538 594	58 02	01	77 00 543 158	15 30	01	77 00 548 521	50 10	C2
77 00 529 423	51 05	02	77 00 534 216	70 10	01	77 00 538 765	15 55	01	77 00 543 241	58 40	01	77 00 548 562	40 10	C1
77 00 529 564	18 70	01	77 00 534 216	85 15	02	77 00 538 870	58 05	01	77 00 543 241	58 45	01	77 00 548 585	90 15	XX
77 00 529 577	82 65	01	77 00 534 219	70 10	01	77 00 538 870	58 10	01	77 00 543 241	58 50	01	77 00 548 586	50 15	XX
77 00 529 631	85 80	02	77 00 534 220	70 10	01	77 00 539 C39	84 65	C2	77 00 543 243	58 50	01	77 00 549 015	40 25	C1
77 00 529 779	71 10	01	77 00 534 312	85 80	01	77 00 539 203	90 10	XX	77 00 543 523	84 85	01	77 00 549 015	40 35	C1
77 00 530 162	73 01	01	77 00 534 429	15 40	01	77 00 539 280	61 25	01	77 00 543 592	15 30	01	77 00 549 123	58 65	C1
77 00 530 309	81 20	01	77 00 534 429	15 45	01	77 00 539 261	61 25	01	77 00 543 753	81 80	04	77 00 549 374	31 45	C1
77 00 530 426	84 85	01	77 00 534 430	15 40	01	77 00 539 521	15 30	01	77 00 544 669	81 90	04	77 00 549 570	84 85	C1
77 00 530 437	81 30	XX	77 00 534 433	15 30	01	77 00 539 575	90 20	XX	77 00 544 669	81 90	06	77 00 549 758	82 10	01
77 00 530 437	81 35	XX	77 00 534 433	15 70	01	77 00 539 578	31 25	01	77 00 544 674	31 25	01	77 00 549 758	82 10	02
77 00 530 438	81 30	XX	77 00 534 437	90 20	XX	77 00 539 580	31 25	C1	77 00 544 683	90 10	XX	77 00 549 853	58 10	C1
77 00 530 438	81 35	XX	77 00 534 487	84 41	01	77 00 539 638	90 30	XX	77 00 544 686	60 01	01	77 00 549 884	70 C1	C2
77 00 530 486	61 06	01	77 00 534 568	61 41	01	77 00 539 925	84 10	01	77 00 544 807	61 35	01	77 00 550 332	85 65	C1
77 00 530 580	90 25	XX	77 00 534 612	15 55	01	77 00 539 929	84 10	01	77 00 544 852	51 05	01	77 00 550 333	85 65	01
77 00 531 033	90 25	XX	77 00 534 666	15 01	02	77 00 540 022	31 25	01	77 00 544 853	51 05	01	77 00 550 628	61 20	C1
77 00 531 186	90 15	XX	77 00 534 746	40 10	01	77 00 540 216	58 10	01	77 00 544 856	51 05	01	77 00 550 741	58 62	C1
77 00 531 187	90 15	XX	77 00 535 008	61 75	01	77 00 540 425	58 40	02	77 00 544 857	51 05	01	77 00 550 749	85 65	C3
77 00 531 188	90 15	XX	77 00 535 009	61 75	01	77 00 540 425	58 45	02	77 00 544 923	90 10	XX	77 00 551 665	58 10	C1
77 00 531 498	84 90	01	77 00 535 104	58 05	01	77 00 540 425	58 47	C2	77 00 546 132	84 41	01	77 00 551 769	85 90	02
77 00 531 499	84 90	01	77 00 535 104	58 10	01	77 00 540 425	58 50	02	77 00 546 133	84 41	01	77 00 551 790	51 40	C2
77 00 531 975	14 40	01	77 00 535 158	31 15	02	77 00 540 425	58 62	02	77 00 546 218	85 82	01	77 00 552 266	15 70	C1
77 00 531 986	90 25	XX	77 00 535 161	81 20	01	77 00 540 713	16 10	01	77 00 546 313	51 20	C1	77 00 552 333	58 C2	C1
77 00 531 995	18 70	01	77 00 535 162	81 20	01	77 00 541 057	90 25	XX	77 00 546 313	51 60	01	77 00 552 517	61 10	C1
77 00 532 125	90 10	XX	77 00 535 323	85 80	02	77 00 541 058	90 20	XX	77 00 546 332	84 41	01	77 00 552 845	17 01	01
77 00 532 195	71 01	01	77 00 536 117	51 40	02	77 00 541 423	90 20	XX	77 00 546 593	84 10	01	77 00 553 174	14 50	C1
77 00 532 195	71 10	01	77 00 536 118	51 40	02	77 00 541 461	35 01	C1	77 00 546 595	84 10	01	77 00 553 349	84 15	C2
77 00 532 229	90 30	XX	77 00 536 597	15 30	01	77 00 541 507	40 25	01	77 00 546 861	85 80	C2	77 00 553 349	84 30	C2
77 00 532 230	90 20	XX	77 00 536 712	73 01	01	77 00 541 862	60 07	01	77 00 546 899	84 41	01	77 00 553 409	40 25	C2
77 00 532 282	90 15	XX	77 00 536 796	15 30	02	77 00 541 862	85 15	01	77 00 546 901	84 41	C1	77 00 553 409	40 35	C2
77 00 532 414	58 70	01	77 00 536 892	58 50	01	77 00 541 863	85 15	01	77 00 546 941	15 50	01	77 00 553 510	21 25	C1
77 00 532 641	15 50	01	77 00 536 894	58 50	01	77 00 542 360	42 10	C1	77 00 546 946	81 80	01	77 00 553 511	31 45	C1
77 00 532 890	81 20	01	77 00 536 900	58 45	01	77 00 542 361	42 10	01	77 00 546 947	81 80	C1	77 00 553 787	84 65	C4
77 00 532 903	90 10	XX	77 00 536 979	40 25	01	77 00 542 385	15 42	01	77 00 546 952	81 80	01	77 00 553 906	15 52	C1
77 00 532 934	16 10	01	77 00 537 001	71 10	01	77 00 542 424	15 01	C1	77 00 546 954	81 80	01	77 00 554 186	90 55	XX
77 00 532 957	31 15	02	77 00 537 134	61 35	01	77 00 542 526	16 10	01	77 00 547 268	40 25	01	77 00 554 294	40 10	C2
77 00 533 297	31 35	02	77 00 537 242	90 10	XX	77 00 542 541	84 76	C2	77 00 547 286	58 47	01	77 00 554 395	85 65	02
77 00 533 360	85 80	01	77 00 537 295	90 35	XX	77 00 542 541	84 76	04	77 00 547 288	58 47	01	77 00 554 546	42 20	C2
77 00 533 408	85 80	01	77 00 537 301	51 10	01	77 00 542 613	71 01	01	77 00 547 334	85 95	02	77 00 554 604	84 85	C4

1	2	3	1	2	3	1	2	3	1	2	3	1	2	3
77 00 554 617	40 10	02	77 00 556 822	61 10	01	77 00 561 164	58 70	01	77 00 564 551	58 50	01	77 00 568 762	84 41	01
77 00 554 727	51 02	01	77 00 556 945	71 10	01	77 00 561 183	15 10	08	77 00 564 552	58 45	01	77 00 568 763	84 41	01
77 00 554 958	58 40	02	77 00 557 019	84 85	01	77 00 561 416	18 40	01	77 00 564 552	58 50	01	77 00 568 929	90 25	XX
77 00 554 958	58 45	02	77 00 557 305	58 45	01	77 00 561 672	61 06	01	77 00 564 553	58 45	01	77 00 569 046	85 90	02
77 00 554 958	58 47	02	77 00 557 307	58 45	01	77 00 561 779	61 02	01	77 00 564 557	58 47	01	77 00 569 209	84 44	01
77 00 554 958	58 50	02	77 00 557 367	40 35	01	77 00 561 780	61 02	01	77 00 564 558	58 47	01	77 00 569 476	15 45	01
77 00 554 958	58 67	02	77 00 557 390	40 01	01	77 00 561 782	85 95	02	77 00 564 559	58 47	01	77 00 569 769	85 25	01
77 00 555 169	58 40	01	77 00 557 391	40 01	01	77 00 562 180	18 70	01	77 00 564 571	58 45	01	77 00 570 479	50 05	01
77 00 555 170	58 40	01	77 00 557 580	61 10	01	77 00 562 249	15 45	01	77 00 564 572	58 45	01	77 00 570 480	58 15	01
77 00 555 170	58 45	01	77 00 557 581	61 10	01	77 00 562 250	15 45	01	77 00 564 574	58 45	01	77 00 570 480	58 16	01
77 00 555 171	58 45	01	77 00 557 797	58 10	01	77 00 562 254	15 45	01	77 00 564 577	58 40	01	77 00 570 675	85 90	02
77 00 555 211	90 10	XX	77 00 557 972	90 55	XX	77 00 562 349	71 10	02	77 00 564 578	58 40	01	77 00 570 709	61 48	01
77 00 555 238	31 45	01	77 00 558 099	40 25	01	77 00 562 351	15 45	01	77 00 564 579	58 40	01	77 00 570 816	61 48	01
77 00 555 339	90 10	XX	77 00 558 337	70 01	01	77 00 562 353	71 10	01	77 00 564 590	58 62	01	77 00 570 933	58 45	01
77 00 555 354	40 35	01	77 00 558 337	70 10	01	77 00 562 357	71 10	01	77 00 564 593	58 62	01	77 00 570 934	58 40	01
77 00 555 356	40 35	01	77 00 558 395	18 70	04	77 00 562 358	71 10	01	77 00 564 632	15 60	01	77 00 570 934	58 45	01
77 00 555 563	40 25	XX	77 00 558 542	73 01	02	77 00 562 509	71 10	01	77 00 564 845	84 06	02	77 00 570 934	58 47	01
77 00 555 563	40 35	XX	77 00 558 799	84 90	01	77 00 562 523	15 85	01	77 00 565 073	61 65	01	77 00 570 934	58 50	01
77 00 555 564	40 25	XX	77 00 558 800	84 90	01	77 00 562 528	82 20	02	77 00 565 107	84 06	02	77 00 570 934	58 62	01
77 00 555 564	40 35	XX	77 00 558 978	40 35	01	77 00 562 529	82 20	02	77 00 565 109	84 06	02	77 00 570 935	58 45	01
77 00 555 565	40 25	XX	77 00 558 997	16 01	01	77 00 562 622	61 57	01	77 00 565 121	84 06	02	77 00 570 936	58 40	01
77 00 555 565	40 35	XX	77 00 559 440	61 01	03	77 00 562 707	15 55	01	77 00 565 326	82 45	01	77 00 570 936	58 45	01
77 00 555 566	40 25	XX	77 00 559 440	61 02	03	77 00 562 800	15 55	01	77 00 565 370	84 06	02	77 00 570 936	58 47	01
77 00 555 566	40 35	XX	77 00 559 440	61 02	04	77 00 562 820	84 41	01	77 00 565 370	84 10	02	77 00 570 936	58 50	01
77 00 555 567	40 25	XX	77 00 559 720	15 42	01	77 00 562 854	84 76	01	77 00 565 371	84 06	01	77 00 570 936	58 62	01
77 00 555 567	40 35	XX	77 00 559 817	15 60	01	77 00 562 855	84 76	01	77 00 565 372	84 06	01	77 00 571 323	31 45	01
77 00 555 568	40 25	XX	77 00 559 387	84 06	02	77 00 562 860	84 76	01	77 00 565 822	90 55	XX	77 00 571 738	58 02	01
77 00 555 568	40 35	XX	77 00 559 910	84 06	04	77 00 562 861	84 76	01	77 00 565 823	90 55	XX	77 00 571 739	58 02	01
77 00 555 569	40 25	XX	77 00 559 910	84 10	02	77 00 562 862	84 76	01	77 00 566 068	85 90	02	77 00 571 740	58 02	01
77 00 555 569	40 35	XX	77 00 560 004	18 70	04	77 00 562 879	15 40	01	77 00 566 111	61 15	01	77 00 571 908	31 15	01
77 00 555 754	61 10	01	77 00 560 071	58 50	01	77 00 562 879	15 45	01	77 00 566 112	61 15	01	77 00 572 092	84 06	02
77 00 555 890	81 20	01	77 00 560 073	58 50	01	77 00 562 884	15 40	01	77 00 566 601	84 44	01	77 00 572 093	84 06	02
77 00 555 891	81 20	01	77 00 560 075	58 50	01	77 00 562 884	15 45	01	77 00 566 865	25 76	01	77 00 572 225	84 52	02
77 00 556 149	81 60	01	77 00 560 081	58 40	01	77 00 562 884	15 80	01	77 00 566 865	85 22	01	77 00 572 225	84 57	02
77 00 556 338	58 20	01	77 00 560 081	58 45	01	77 00 563 001	19 40	01	77 00 566 866	85 22	01	77 00 572 225	84 60	02
77 00 556 338	58 25	01	77 00 560 091	58 05	01	77 00 563 001	19 45	01	77 00 567 538	50 15	01	77 00 572 236	60 01	01
77 00 556 424	85 70	01	77 00 560 091	58 10	01	77 00 563 001	71 01	01	77 00 567 694	17 50	01	77 00 572 643	70 01	01
77 00 556 424	85 75	01	77 00 560 220	82 90	01	77 00 563 001	71 10	01	77 00 567 756	61 55	01	77 00 572 644	70 01	01
77 00 556 425	85 70	01	77 00 560 270	60 35	02	77 00 563 216	15 45	01	77 00 567 840	84 44	02	77 00 572 645	70 01	01
77 00 556 425	85 75	01	77 00 560 285	61 35	01	77 00 563 232	14 50	01	77 00 567 873	19 10	01	77 00 572 698	18 50	01
77 00 556 458	85 30	01	77 00 560 569	85 30	01	77 00 563 306	85 20	01	77 00 568 021	58 70	01	77 00 572 700	18 50	01
77 00 556 498	61 70	01	77 00 560 788	58 40	01	77 00 563 688	15 10	02	77 00 568 123	71 01	04	77 00 573 018	18 70	01
77 00 556 499	61 70	01	77 00 560 788	58 45	06	77 00 563 720	84 76	04	77 00 568 123	71 10	04	77 00 573 734	85 85	01
77 00 556 747	85 70	01	77 00 560 788	58 47	06	77 00 564 433	18 90	XX	77 00 568 125	15 32	01	77 00 573 752	85 85	01
77 00 556 747	85 75	01	77 00 560 788	58 50	06	77 00 564 433	18 90	01	77 00 568 232	61 02	01	77 00 574 147	18 60	01
77 00 556 750	85 70	01	77 00 560 788	58 62	06	77 00 564 434	18 90	01	77 00 568 628	81 20	01	77 00 574 852	16 01	01
77 00 556 751	85 75	01	77 00 560 925	70 01	02	77 00 564 549	90 25	XX	77 00 568 676	61 15	01	77 00 575 473	81 20	01
77 00 556 798	61 06	01	77 00 561 047	85 90	02	77 00 564 551	58 45	01	77 00 568 677	61 15	01	77 00 575 474	81 20	01

1	2	3	1	2	3	1	2	3	1	2	3	1	2	3
77 00 575 683	73 01	01	77 00 581 452	81 20	01	77 00 586 837	82 60	C1	77 00 613 058	85 85	01	77 01 000 239	58 47	01
77 00 575 686	73 01	01	77 00 581 559	61 62	01	77 00 587 028	85 95	02	77 00 613 137	85 95	01	77 01 000 239	58 50	C2
77 00 575 688	73 01	01	77 00 581 652	43 15	02	77 00 587 093	58 62	01	77 00 613 498	85 90	02	77 01 000 239	58 62	C2
77 00 575 874	17 01	01	77 00 581 653	84 90	01	77 00 587 094	58 62	01	77 00 613 904	85 90	C2	77 01 000 252	60 10	C1
77 00 575 917	15 40	01	77 00 581 673	58 36	01	77 00 587 095	58 62	01	77 00 614 866	82 10	01	77 01 000 662	18 30	C1
77 00 575 918	15 40	01	77 00 581 731	61 61	01	77 00 587 096	58 35	C1	77 C0 614 867	82 10	01	77 01 000 672	18 30	C1
77 00 575 919	15 30	01	77 00 581 735	61 63	01	77 00 587 097	58 35	01	77 00 615 093	58 02	01	77 01 000 819	60 20	C1
77 00 576 227	85 90	02	77 00 581 779	84 52	02	77 00 587 107	58 62	01	77 00 615 095	58 02	01	77 01 000 921	15 85	C5
77 00 576 379	71 01	01	77 00 582 035	85 95	01	77 00 587 320	58 35	C1	77 00 615 716	85 45	C1	77 C1 CCC 953	85 90	C2
77 00 576 379	71 10	01	77 00 582 038	85 90	02	77 00 587 528	85 80	01	77 00 616 014	15 45	01	77 01 000 953	85 95	C2
77 00 576 540	84 52	04	77 00 582 427	61 61	01	77 00 587 528	85 80	C2	77 C0 616 459	18 70	C4	77 01 000 954	85 90	C4
77 00 576 766	85 90	02	77 00 582 427	61 62	01	77 00 587 529	85 80	01	77 00 616 604	60 07	01	77 01 000 954	85 95	C4
77 00 577 010	18 90	01	77 00 582 427	61 63	01	77 00 587 852	81 50	C1	77 00 616 686	60 35	01	77 01 000 954	85 95	C6
77 00 577 370	81 60	01	77 00 582 559	82 55	01	77 00 587 857	58 62	01	77 00 617 191	84 76	C1	77 C1 CCC 955	85 90	C2
77 00 577 371	81 60	01	77 00 582 561	82 55	01	77 00 588 022	58 34	01	77 00 617 192	84 76	01	77 01 000 955	85 95	06
77 00 577 554	82 01	01	77 00 582 562	82 55	01	77 00 588 022	58 35	C1	77 CC 617 192	84 76	01	77 01 CCC 957	85 90	C2
77 00 577 554	82 05	01	77 00 582 563	81 10	01	77 00 589 256	61 02	01	77 00 617 194	84 76	01	77 01 000 957	85 95	C2
77 00 577 555	82 01	01	77 00 582 579	60 07	01	77 00 589 285	71 01	01	77 00 617 195	84 76	01	77 01 000 961	85 90	02
77 00 577 555	82 05	01	77 00 582 581	60 07	01	77 00 589 376	58 47	01	77 00 617 196	84 76	01	77 01 CCC 961	85 95	C2
77 00 577 611	58 47	01	77 00 583 380	25 76	01	77 00 589 404	17 50	01	77 00 617 467	61 02	01	77 01 000 964	85 90	C2
77 00 578 044	70 01	01	77 00 583 380	85 22	01	77 00 589 407	85 90	02	77 00 617 476	84 76	01	77 01 000 964	85 95	06
77 00 578 605	15 30	01	77 00 583 382	85 22	01	77 00 589 408	70 01	01	77 00 617 477	84 76	01	77 01 CCC 966	85 85	34
77 00 578 785	85 50	01	77 00 583 466	85 90	02	77 00 589 456	85 82	01	77 00 617 478	84 76	01	77 01 000 979	15 63	01
77 00 578 786	85 50	01	77 00 583 630	50 01	01	77 00 589 595	85 01	01	77 00 617 479	84 76	C1	77 C1 CC1 285	18 20	C1
77 00 578 995	15 10	01	77 00 583 859	51 10	01	77 00 589 595	85 04	01	77 00 617 480	84 76	01	77 01 001 328	30 C1	C1
77 00 579 069	82 35	02	77 00 583 869	51 10	01	77 00 589 780	35 01	01	77 CC 617 481	84 76	01	77 01 001 412	15 85	C1
77 00 579 913	84 52	02	77 00 584 103	50 01	01	77 00 589 898	84 76	01	77 00 617 500	84 76	01	77 01 CC1 450	18 10	C1
77 00 580 112	84 10	01	77 00 584 286	81 35	01	77 00 589 899	84 76	C1	77 00 617 501	84 76	01	77 01 001 451	18 10	01
77 00 580 207	61 35	01	77 00 584 287	81 35	01	77 00 590 064	82 45	01	77 00 617 502	84 76	01	77 01 CC1 455	18 10	C1
77 00 580 337	58 36	01	77 00 584 347	82 01	02	77 00 590 879	15 32	01	77 00 617 503	84 76	01	77 01 001 456	18 10	C1
77 00 580 414	70 01	01	77 00 584 348	82 05	02	77 00 590 923	85 32	01	77 00 617 504	84 76	10	77 01 001 627	90 35	XX
77 00 580 417	73 01	01	77 00 584 589	85 90	02	77 00 590 926	85 32	01	77 00 617 505	84 76	01	77 01 CC1 859	15 85	C1
77 00 580 468	84 52	02	77 00 584 772	85 95	01	77 00 591 124	61 02	01	77 00 617 691	70 01	01	77 01 002 180	61 45	01
77 00 580 611	84 52	02	77 00 584 842	85 90	02	77 00 610 255	84 06	02	77 00 617 694	61 02	01	77 01 CC2 156	90 30	XX
77 00 580 655	85 90	01	77 00 584 956	58 05	01	77 00 610 483	44 01	12	77 CC 617 695	61 02	01	77 01 002 197	90 30	XX
77 00 580 656	85 90	01	77 00 584 956	58 10	01	77 00 610 897	17 01	01	77 00 617 696	61 02	01	77 01 002 227	19 10	C1
77 00 580 718	84 15	01	77 00 584 956	58 15	01	77 00 610 899	17 01	01	77 00 617 703	84 15	01	77 01 CC2 327	18 40	C1
77 00 580 719	84 15	01	77 00 584 956	58 16	01	77 00 611 251	17 01	01	77 00 617 704	84 15	01	77 01 002 378	58 34	01
77 00 580 721	84 15	02	77 00 585 088	61 06	01	77 00 611 375	61 10	01	77 00 617 705	84 30	01	77 01 CC2 378	58 35	C1
77 00 580 781	81 20	01	77 00 585 142	58 10	02	77 00 611 458	70 01	01	77 00 617 915	85 25	01	77 01 002 379	58 34	C1
77 00 580 983	61 15	01	77 00 585 142	58 16	02	77 00 611 519	58 47	01	77 00 617 916	85 25	01	77 01 002 379	58 35	C1
77 00 580 984	61 15	01	77 00 585 325	51 40	02	77 00 611 519	58 62	01	77 00 618 112	61 02	01	77 01 002 386	58 34	C1
77 00 581 087	61 10	01	77 00 585 496	60 50	01	77 00 611 766	85 22	C1	77 CC 618 528	40 10	01	77 01 002 393	43 40	C1
77 00 581 088	61 10	01	77 00 585 812	85 10	01	77 00 612 078	58 25	01	77 00 619 112	82 65	01	77 01 002 591	42 40	C1
77 00 581 096	85 15	02	77 00 586 107	85 65	01	77 00 612 267	85 22	C1	77 01 000 051	60 10	01	77 01 002 606	58 34	C1
77 00 581 373	70 01	01	77 00 586 107	85 65	02	77 00 612 485	85 90	02	77 01 000 115	60 01	01	77 01 002 698	18 40	01
77 00 581 389	58 25	01	77 00 586 110	17 50	01	77 00 612 617	70 01	01	77 01 000 239	58 40	02	77 01 002 702	18 40	01
77 00 581 391	58 16	01	77 00 586 552	18 70	01	77 00 612 855	90 25	XX	77 C1 CC0 239	58 45	02	77 01 002 704	18 40	C1

1	2	3	1	2	3	1	2	3	1	2	3	1	2	3
77 01 002 705	18 40	01	77 01 003 838	15 63	01	77 01 007 355	61 05	01	77 01 008 924	43 41	01	77 01 010 272	85 32	C1
77 01 002 712	18 30	01	77 01 003 839	15 90	01	77 01 007 355	61 06	01	77 01 008 925	42 46	02	77 01 010 499	15 75	01
77 01 002 713	18 30	01	77 01 003 847	51 50	01	77 01 007 415	61 15	03	77 01 008 925	42 47	02	77 01 010 650	42 47	C1
77 01 002 714	18 30	01	77 01 003 877	60 10	01	77 01 007 416	61 15	03	77 C1 008 925	43 41	02	77 01 010 651	42 47	C1
77 01 002 715	18 30	01	77 01 004 057	58 32	01	77 01 007 470	61 05	01	77 01 008 925	43 42	02	77 01 010 652	42 47	C1
77 01 002 716	18 30	01	77 01 004 057	58 34	01	77 01 007 470	61 06	01	77 01 008 942	61 70	01	77 01 010 657	42 47	C1
77 01 002 717	18 30	04	77 01 004 057	58 35	01	77 01 007 491	61 06	C1	77 01 008 942	61 75	01	77 01 010 658	42 47	C1
77 01 002 760	18 10	01	77 01 004 058	58 32	01	77 01 007 658	61 20	02	77 01 008 950	43 41	02	77 01 010 659	42 47	C1
77 01 002 908	61 65	01	77 01 004 058	58 34	01	77 01 007 658	82 80	01	77 01 008 950	43 42	01	77 01 010 660	42 47	01
77 01 002 948	43 50	02	77 01 004 058	58 35	01	77 01 007 659	61 20	02	77 01 008 951	43 41	01	77 C1 010 661	42 47	C1
77 01 002 950	43 50	01	77 01 004 268	18 50	01	77 01 007 659	82 80	02	77 C1 008 951	43 42	01	77 01 010 661	43 42	C1
77 01 002 951	43 50	01	77 01 004 313	61 05	01	77 01 007 671	82 80	02	77 01 008 958	61 41	02	77 01 010 662	42 47	C1
77 01 002 994	42 50	01	77 01 004 313	61 C6	01	77 01 007 672	61 70	01	77 01 009 036	43 41	01	77 01 010 663	43 42	C1
77 01 002 995	42 50	01	77 01 004 314	61 05	01	77 01 007 672	61 75	01	77 01 009 064	15 30	01	77 01 010 664	42 47	01
77 01 003 067	42 46	01	77 01 004 314	61 06	01	77 01 007 674	61 70	01	77 01 009 064	15 63	01	77 01 010 680	51 40	C1
77 01 003 067	42 47	01	77 01 004 315	61 05	01	77 01 007 674	61 75	C1	77 01 009 139	43 50	01	77 01 010 727	61 80	C1
77 01 003 068	42 46	01	77 01 004 315	61 06	01	77 01 007 675	61 70	01	77 01 009 140	43 50	01	77 01 010 903	15 60	C1
77 01 003 068	42 47	01	77 01 004 321	61 05	01	77 01 007 675	61 75	01	77 01 009 220	62 01	01	77 01 010 904	15 60	C1
77 01 003 069	42 46	01	77 01 004 321	61 06	01	77 01 007 690	61 20	C1	77 C1 009 282	15 50	01	77 01 010 906	15 85	C1
77 01 003 069	42 47	01	77 01 004 447	61 61	01	77 01 007 754	60 40	01	77 01 009 283	15 50	01	77 01 010 908	15 87	C1
77 01 003 075	58 32	01	77 01 004 610	60 40	01	77 01 007 755	60 40	C1	77 01 009 285	15 50	01	77 01 010 910	15 85	C1
77 01 003 076	58 32	01	77 01 004 720	43 40	01	77 01 007 758	60 40	01	77 01 009 342	42 40	01	77 01 010 911	15 85	C1
77 01 003 135	60 10	01	77 01 004 843	58 65	01	77 01 007 759	60 40	01	77 01 009 342	42 46	01	77 01 010 914	15 75	C1
77 01 003 175	60 10	01	77 01 004 918	15 52	01	77 01 007 887	60 40	01	77 C1 009 342	42 47	02	77 01 011 576	58 34	02
77 01 003 178	60 10	01	77 01 004 997	61 10	01	77 01 007 888	60 40	01	77 01 009 342	43 42	01	77 01 011 576	58 35	C2
77 01 003 420	42 15	01	77 01 005 001	43 41	01	77 01 007 893	61 80	01	77 01 009 351	42 46	02	77 01 011 587	60 10	C1
77 01 003 421	42 15	01	77 01 005 921	18 20	01	77 01 007 935	60 20	01	77 01 009 351	42 47	02	77 01 011 588	60 10	01
77 01 003 422	42 15	01	77 01 005 981	60 95	01	77 01 007 940	60 20	01	77 01 009 351	43 41	02	77 01 011 589	60 10	02
77 01 003 523	84 16	01	77 01 006 143	18 40	01	77 01 007 941	60 20	01	77 01 009 351	43 42	02	77 01 011 590	60 10	C1
77 01 003 608	60 10	02	77 01 006 407	18 40	01	77 01 007 942	60 20	01	77 01 009 645	43 40	01	77 01 011 591	60 10	C1
77 01 003 609	60 10	01	77 01 006 838	18 20	01	77 01 007 943	60 20	01	77 01 009 646	43 50	02	77 01 011 897	61 70	C1
77 01 003 613	60 10	01	77 01 006 869	18 20	01	77 01 008 085	82 80	02	77 01 009 655	15 85	C1	77 C1 012 340	42 40	C1
77 01 003 646	60 10	01	77 01 006 890	18 20	01	77 01 008 086	82 80	01	77 01 009 763	43 40	01	77 01 012 471	18 50	C1
77 01 003 660	15 85	01	77 01 007 160	18 20	01	77 01 008 087	82 80	01	77 C1 009 765	43 40	01	77 01 012 552	18 10	C1
77 01 003 696	42 40	24	77 01 007 161	18 20	01	77 01 008 141	18 50	01	77 01 010 038	61 75	02	77 01 012 627	42 50	C2
77 01 003 696	42 46	08	77 01 007 211	84 15	10	77 01 008 280	82 15	01	77 01 010 040	61 70	02	77 01 012 705	42 50	02
77 01 003 696	42 46	10	77 01 007 211	84 25	10	77 01 008 281	82 15	01	77 01 010 069	51 40	C1	77 01 C12 864	18 40	C1
77 01 003 696	42 46	18	77 01 007 213	61 02	01	77 01 008 370	71 01	02	77 01 010 080	51 40	01	77 01 012 908	15 70	C1
77 01 003 696	42 47	18	77 01 007 215	61 01	01	77 01 008 463	18 50	01	77 01 010 087	51 40	01	77 01 013 070	18 40	01
77 01 003 696	43 41	16	77 01 007 215	61 02	01	77 01 008 654	15 85	01	77 01 010 099	15 85	02	77 01 013 109	42 40	C1
77 01 003 696	43 42	08	77 01 007 215	61 05	01	77 01 008 661	15 60	01	77 01 010 144	85 35	01	77 01 013 110	42 40	01
77 01 003 701	18 60	01	77 01 007 215	61 06	01	77 01 008 662	15 85	01	77 01 010 157	85 35	01	77 C1 013 122	85 20	C1
77 01 003 722	61 20	02	77 01 007 216	61 01	01	77 01 008 664	15 85	01	77 01 010 159	85 35	01	77 01 013 123	85 20	C3
77 01 003 723	61 20	01	77 01 007 216	61 02	01	77 01 008 672	15 85	01	77 01 010 184	85 35	01	77 01 013 123	85 20	C4
77 01 003 724	61 20	01	77 01 007 221	61 01	01	77 01 008 752	15 63	01	77 01 010 185	85 32	01	77 01 013 124	85 20	C1
77 01 003 727	61 20	02	77 01 007 221	61 02	01	77 01 008 752	15 85	C1	77 01 010 190	85 32	01	77 01 013 153	58 34	01
77 01 003 810	84 30	01	77 01 007 222	61 01	01	77 01 008 886	61 06	01	77 01 010 210	71 01	01	77 01 013 234	61 20	01
77 01 003 813	18 50	01	77 01 007 222	61 02	01	77 01 008 923	43 41	01	77 C1 010 235	61 65	01	77 01 013 234	82 80	C1

1	2	3	1	2	3	1	2	3	1	2	3	1	2	3
77 01 013 235	61 20	01	77 01 015 007	61 02	01	77 01 016 511	90 10	XX	77 01 017 263	84 15	02	77 01 017 957	61 62	C1
77 01 013 235	82 80	02	77 01 015 007	61 05	01	77 01 016 512	61 55	01	77 01 017 263	84 25	02	77 01 017 958	61 62	C1
77 01 013 236	61 20	01	77 01 015 007	61 06	01	77 01 016 512	61 57	XX	77 01 017 275	61 45	01	77 01 017 959	61 57	C1
77 01 013 237	61 20	01	77 01 015 009	61 01	01	77 01 016 512	61 61	XX	77 01 017 276	61 41	02	77 01 017 959	61 62	C1
77 01 013 270	61 01	01	77 01 015 009	61 02	01	77 01 016 512	61 62	XX	77 C1 017 313	61 37	02	77 01 017 960	61 57	C1
77 01 013 270	61 02	01	77 01 015 010	61 01	01	77 01 016 512	61 63	XX	77 01 017 314	61 37	01	77 01 017 960	61 62	C1
77 01 013 349	42 46	01	77 01 015 010	61 02	01	77 01 016 512	61 65	XX	77 01 017 315	61 37	01	77 01 018 018	60 50	C1
77 01 013 350	42 46	01	77 01 015 011	61 02	01	77 01 016 531	61 55	C1	77 01 017 317	61 37	02	77 01 018 027	18 40	01
77 01 013 360	15 70	01	77 01 015 012	61 02	01	77 01 016 531	61 65	01	77 01 017 477	18 10	01	77 01 018 058	84 15	14
77 01 013 361	15 70	01	77 01 015 119	15 60	01	77 01 016 532	61 55	C1	77 01 017 504	61 48	02	77 01 018 058	84 25	14
77 01 013 363	15 70	01	77 01 015 205	85 32	01	77 01 016 532	61 65	01	77 01 017 505	61 48	01	77 01 018 059	84 15	01
77 01 013 364	15 70	01	77 01 015 402	42 47	01	77 01 016 534	61 55	01	77 01 017 506	61 48	01	77 01 018 059	84 25	C1
77 01 013 365	15 70	01	77 01 015 402	43 42	01	77 01 016 597	85 60	C1	77 01 017 507	61 48	01	77 01 018 060	84 15	01
77 01 013 366	15 70	01	77 01 015 446	71 01	01	77 01 016 683	15 52	01	77 01 017 508	61 48	01	77 01 018 060	84 25	C1
77 01 013 367	15 70	01	77 01 015 446	71 10	01	77 01 016 684	15 52	C1	77 01 017 509	61 48	01	77 01 018 085	85 35	C1
77 01 013 368	15 70	01	77 01 015 509	18 20	01	77 01 016 685	15 52	C1	77 01 017 510	61 48	01	77 01 018 086	85 35	C1
77 01 013 369	15 70	01	77 01 015 527	51 40	01	77 01 016 740	15 60	01	77 01 017 511	61 48	02	77 01 018 098	61 57	C1
77 01 013 373	15 77	01	77 01 015 528	51 50	01	77 01 016 741	15 60	C1	77 C1 017 512	61 48	01	77 01 018 351	71 01	C2
77 01 013 393	82 80	02	77 01 015 543	61 05	02	77 01 016 742	15 87	01	77 01 017 513	61 48	01	77 01 018 352	71 C1	C1
77 01 013 394	82 80	02	77 01 015 543	61 06	01	77 01 016 743	15 60	01	77 01 017 583	18 40	01	77 01 018 353	61 C2	C1
77 01 013 395	82 80	01	77 01 015 543	61 06	02	77 01 016 761	60 10	01	77 01 017 635	84 15	01	77 C1 018 354	61 C2	C1
77 01 013 396	82 80	01	77 01 015 544	61 05	01	77 01 016 905	60 35	01	77 01 017 635	84 25	01	77 01 018 404	61 06	C1
77 01 013 560	60 10	01	77 01 015 544	61 06	01	77 01 016 906	60 35	C1	77 01 017 637	61 38	01	77 01 018 405	61 06	C1
77 01 013 633	70 01	01	77 01 015 545	61 06	01	77 01 016 907	60 35	01	77 01 017 638	61 38	01	77 01 018 406	61 C6	C1
77 01 013 634	70 01	01	77 01 015 546	61 05	01	77 01 017 043	42 15	C1	77 01 017 639	61 38	01	77 01 018 412	61 06	C1
77 01 013 635	70 01	01	77 01 015 546	61 06	01	77 01 017 072	61 57	01	77 01 017 640	61 38	01	77 C1 018 413	61 C6	C1
77 01 013 636	70 01	01	77 01 015 826	42 47	01	77 01 017 073	61 57	01	77 01 017 641	61 37	01	77 01 018 414	61 06	C1
77 01 013 646	61 38	02	77 01 015 827	42 47	01	77 01 017 088	42 46	01	77 01 017 642	61 37	01	77 01 018 418	61 06	C1
77 01 013 728	85 20	01	77 01 015 831	61 75	01	77 01 017 089	42 46	01	77 01 017 643	61 37	01	77 01 018 488	15 60	C1
77 01 013 728	85 20	02	77 01 015 863	61 02	04	77 01 017 108	15 65	01	77 01 017 658	60 40	01	77 01 018 525	85 30	01
77 01 013 751	84 10	01	77 01 015 895	15 60	01	77 01 017 108	15 70	01	77 01 017 659	60 40	01	77 01 018 526	85 30	C1
77 01 013 831	42 46	01	77 01 015 896	15 87	01	77 01 017 154	43 42	01	77 01 017 660	61 37	01	77 01 018 562	44 06	XX
77 01 013 833	42 46	01	77 01 015 940	43 42	01	77 01 017 155	43 42	01	77 01 017 687	43 41	01	77 01 018 563	44 06	XX
77 01 013 834	42 46	01	77 01 015 941	43 42	01	77 01 017 170	61 55	01	77 01 017 697	35 02	01	77 C1 018 564	44 C6	XX
77 01 013 835	42 46	01	77 01 015 942	43 42	01	77 01 017 170	61 61	01	77 C1 017 697	35 03	XX	77 01 018 565	44 06	XX
77 01 013 836	42 46	01	77 01 015 943	43 42	01	77 01 017 170	61 63	01	77 01 017 722	84 15	01	77 01 018 608	61 38	C1
77 01 013 836	42 47	01	77 01 015 944	43 42	01	77 01 017 170	61 65	01	77 01 017 722	84 25	01	77 01 018 609	61 37	C2
77 01 013 837	42 46	01	77 01 015 945	43 42	01	77 01 017 181	43 42	01	77 01 017 746	61 38	02	77 01 018 610	61 37	C2
77 01 013 838	42 46	01	77 01 015 946	43 42	01	77 01 017 182	43 42	01	77 01 017 747	85 60	01	77 01 018 611	61 37	C2
77 01 013 896	15 87	01	77 01 015 947	43 42	01	77 01 017 183	43 42	C1	77 01 017 750	61 63	01	77 01 018 612	61 37	C2
77 01 014 391	42 40	01	77 01 015 948	43 42	01	77 01 017 184	43 42	01	77 01 017 755	61 61	01	77 C1 018 691	35 01	C1
77 01 014 392	42 40	01	77 01 015 949	43 42	01	77 01 017 185	43 42	C1	77 01 017 755	61 63	01	77 01 018 692	35 C1	C1
77 01 014 401	43 40	01	77 01 015 950	43 42	01	77 01 017 186	43 42	01	77 01 017 756	61 61	01	77 01 018 730	60 90	01
77 01 014 934	61 70	01	77 01 015 977	58 34	01	77 01 017 258	61 45	01	77 01 017 823	90 55	XX	77 01 018 826	85 32	C1
77 01 014 935	61 10	01	77 01 016 082	61 70	01	77 01 017 259	61 41	C1	77 01 017 916	15 85	05	77 01 018 868	15 31	01
77 01 014 982	61 55	01	77 01 016 082	61 75	01	77 01 017 260	61 41	01	77 01 017 943	85 35	01	77 01 018 868	15 65	C1
77 01 014 982	61 61	01	77 01 016 136	15 87	01	77 01 017 261	61 41	C2	77 C1 017 944	85 35	01	77 01 018 868	15 68	C1
77 01 015 007	61 01	01	77 01 016 292	15 85	02	77 01 017 262	61 45	01	77 01 017 950	51 40	01	77 01 018 868	15 70	C1

1	2	3	1	2	3	1	2	3	1	2	3	1	2	3
77 01 018 988	15 85	01	77 01 348 027	44 01	05	77 01 450 635	42 15	01	77 01 451 588	84 70	01	77 01 455 163	43 10	C1
77 01 019 016	61 06	01	77 01 348 033	18 70	01	77 01 450 637	42 15	C1	77 01 451 701	84 57	01	77 01 455 226	35 01	01
77 01 200 102	60 10	01	77 01 348 035	58 02	01	77 01 450 641	14 08	01	77 01 451 702	84 57	C1	77 01 455 251	40 10	C1
77 01 200 107	18 60	01	77 01 348 036	61 01	05	77 01 450 908	84 60	01	77 01 451 703	84 57	01	77 01 455 347	85 67	C1
77 01 200 142	43 42	01	77 01 348 036	61 02	06	77 01 450 909	84 60	01	77 01 451 704	84 57	01	77 01 455 359	82 10	C1
77 01 200 144	18 40	01	77 01 348 042	78 01	XX	77 01 450 910	84 60	01	77 01 451 716	84 57	01	77 01 455 360	82 10	01
77 01 200 164	42 47	01	77 01 348 066	58 20	01	77 01 450 911	84 60	01	77 01 451 717	84 57	01	77 01 455 366	43 20	C2
77 01 200 188	58 34	01	77 01 348 067	40 25	01	77 01 450 923	84 60	01	77 01 451 718	84 57	01	77 01 455 367	43 20	C2
77 01 200 188	58 35	01	77 01 348 067	40 35	01	77 01 450 924	84 60	C1	77 01 451 719	84 57	01	77 01 455 368	43 20	C2
77 01 200 213	15 60	01	77 01 348 073	35 01	02	77 01 450 925	84 60	01	77 01 451 904	42 15	02	77 01 455 588	15 20	C1
77 01 200 243	18 40	01	77 01 348 088	15 01	01	77 01 450 926	84 60	01	77 01 451 911	14 20	01	77 01 455 627	14 40	C1
77 01 200 271	43 42	01	77 01 348 093	85 35	01	77 01 450 938	84 60	01	77 01 452 002	82 10	01	77 01 455 702	35 01	01
77 01 200 296	61 41	01	77 01 348 094	85 32	01	77 01 450 939	84 60	01	77 01 452 003	82 10	01	77 01 455 949	85 20	C1
77 01 200 297	61 41	01	77 01 348 096	85 35	01	77 01 450 940	84 60	01	77 01 452 369	81 01	01	77 01 457 058	58 70	C1
77 01 200 298	61 41	01	77 01 365 033	43 50	02	77 01 450 941	84 60	01	77 01 452 392	82 15	01	77 01 457 059	58 70	C1
77 01 200 299	61 45	01	77 01 365 034	62 01	01	77 01 450 950	84 60	01	77 01 452 393	82 15	01	77 01 457 088	15 01	C1
77 01 200 306	43 41	01	77 01 365 041	62 01	01	77 01 450 951	84 60	C1	77 01 452 773	14 50	04	77 01 457 089	15 20	C1
77 01 200 306	43 42	01	77 01 365 142	42 50	01	77 01 450 952	84 60	01	77 01 452 774	14 50	04	77 01 457 148	84 52	C2
77 01 200 322	18 50	01	77 01 365 143	42 50	01	77 01 450 953	84 60	01	77 01 452 775	14 50	04	77 01 457 149	84 52	C2
77 01 200 323	18 50	01	77 01 365 144	42 50	01	77 01 450 964	84 60	01	77 01 452 878	35 01	01	77 01 457 150	84 52	C2
77 01 200 335	18 30	02	77 01 365 145	42 50	01	77 01 450 965	84 60	01	77 01 453 024	71 01	01	77 01 457 151	84 52	C2
77 01 200 345	18 30	02	77 01 365 172	60 90	01	77 01 450 966	84 60	01	77 01 453 155	14 30	01	77 01 457 152	84 52	C2
77 01 200 365	61 38	01	77 01 365 173	90 30	XX	77 01 450 967	84 60	01	77 01 453 511	84 55	01	77 01 457 153	84 52	C2
77 01 200 371	18 60	01	77 01 365 208	58 35	01	77 01 450 968	84 60	C1	77 01 453 512	84 55	01	77 01 457 154	84 52	C2
77 01 200 447	19 10	01	77 01 365 282	85 60	01	77 01 451 115	84 57	01	77 01 453 513	84 55	C1	77 01 457 155	43 20	C2
77 01 200 453	19 10	01	77 01 365 321	85 60	01	77 01 451 116	84 57	01	77 01 453 514	84 55	01	77 01 457 457	84 52	C2
77 01 200 470	19 10	01	77 01 365 336	58 34	01	77 01 451 117	84 57	C1	77 01 453 526	84 55	C1	77 01 457 458	84 52	C2
77 01 200 534	60 95	01	77 01 365 340	58 32	01	77 01 451 118	84 57	01	77 01 453 527	84 55	01	77 01 457 459	84 52	C2
77 01 200 535	60 95	01	77 01 365 344	60 90	01	77 01 451 130	84 57	01	77 01 453 528	84 55	C1	77 01 457 460	84 52	C2
77 01 200 543	58 32	01	77 01 365 352	90 50	XX	77 01 451 131	84 57	01	77 01 453 529	84 55	01	77 01 457 461	84 52	C2
77 01 200 546	60 95	01	77 01 365 353	90 50	XX	77 01 451 132	84 57	C1	77 01 453 951	82 10	01	77 01 457 462	84 52	C2
77 01 200 570	18 10	01	77 01 365 354	90 50	XX	77 01 451 133	84 57	01	77 01 453 952	82 10	01	77 01 457 463	84 52	C2
77 01 200 602	15 77	01	77 01 400 114	60 35	01	77 01 451 145	84 57	01	77 01 453 961	84 95	01	77 01 457 464	84 52	C2
77 01 348 007	60 95	02	77 01 400 185	90 40	XX	77 01 451 146	84 57	C1	77 01 453 966	14 20	01	77 01 457 538	35 01	C1
77 01 348 008	60 95	02	77 01 400 357	15 80	01	77 01 451 147	84 57	01	77 01 453 967	14 20	C1	77 01 457 540	43 20	C2
77 01 348 013	60 95	01	77 01 400 357	15 82	02	77 01 451 148	84 57	C1	77 01 453 995	14 20	01	77 01 457 595	17 01	C1
77 01 348 013	60 95	02	77 01 400 362	90 40	XX	77 01 451 290	84 57	02	77 01 453 996	14 20	01	77 01 457 630	84 52	C2
77 01 348 014	60 95	01	77 01 400 458	78 01	01	77 01 451 543	84 70	01	77 01 454 118	31 25	01	77 01 457 631	84 52	C2
77 01 348 014	60 95	02	77 01 400 535	60 01	01	77 01 451 544	84 70	C1	77 01 454 119	31 25	01	77 01 457 632	84 52	C2
77 01 348 014	61 05	06	77 01 400 536	60 01	01	77 01 451 545	84 70	01	77 01 454 177	14 01	01	77 01 457 633	84 52	C2
77 01 348 014	61 06	05	77 01 400 537	60 01	01	77 01 451 546	84 70	C1	77 01 454 326	31 01	01	77 01 457 634	84 52	C2
77 01 348 014	61 06	06	77 01 450 056	82 60	01	77 01 451 570	84 70	C1	77 01 454 840	14 20	01	77 01 457 635	84 52	C2
77 01 348 015	60 95	02	77 01 450 564	94 80	01	77 01 451 571	84 70	01	77 01 454 841	14 20	01	77 01 457 636	84 52	C2
77 01 348 016	60 95	02	77 01 450 588	40 25	01	77 01 451 572	84 70	01	77 01 454 842	14 20	01	77 01 457 637	84 52	C2
77 01 348 019	60 95	01	77 01 450 588	40 35	01	77 01 451 573	84 70	01	77 01 454 843	14 20	01	77 01 457 648	73 30	C1
77 01 348 020	60 95	01	77 01 450 589	40 25	01	77 01 451 585	84 70	01	77 01 455 160	43 10	01	77 01 457 663	15 20	C1
77 01 348 022	70 10	01	77 01 450 589	40 35	01	77 01 451 586	84 70	01	77 01 455 161	43 10	C1	77 01 457 665	85 55	C1
77 01 348 024	19 40	02	77 01 450 617	35 01	01	77 01 451 587	84 70	01	77 01 455 162	43 10	01	77 01 457 669	85 09	C1

1	2	3	1	2	3	1	2	3	1	2	3	1	2	3
77 01 457 670	85 09	01	77 01 458 345	14 10	01	77 01 459 232	84 72	01	77 01 512 996	81 35	01	77 03 001 022	71 10	02
77 01 457 749	82 55	01	77 01 458 346	14 08	01	77 01 459 233	84 72	01	77 01 512 997	81 35	01	77 03 001 025	58 65	C1
77 01 457 762	84 52	02	77 01 458 347	14 08	01	77 01 459 245	84 72	01	77 01 513 792	40 25	01	77 03 001 026	58 70	01
77 01 457 763	84 52	02	77 01 458 348	14 10	01	77 01 459 246	84 72	01	77 01 513 793	40 25	01	77 03 001 026	58 70	C2
77 01 457 764	84 52	02	77 01 458 349	14 10	01	77 01 459 247	84 72	01	77 01 515 397	84 85	01	77 03 001 028	85 80	C2
77 01 457 765	84 52	02	77 01 458 447	14 50	01	77 01 459 248	84 72	01	77 01 515 663	50 01	01	77 03 001 037	58 65	02
77 01 457 766	84 52	02	77 01 458 449	31 15	01	77 01 459 260	84 72	01	77 01 517 058	31 01	01	77 03 001 037	81 55	C2
77 01 457 767	84 52	02	77 01 458 594	16 01	01	77 01 459 261	84 72	01	77 01 519 499	82 60	01	77 03 001 038	81 90	02
77 01 457 768	84 52	02	77 01 458 597	73 30	01	77 01 459 262	84 72	01	77 01 530 450	82 60	01	77 03 001 038	81 95	C8
77 01 457 769	84 52	02	77 01 459 075	84 52	02	77 01 459 263	84 72	01	77 01 530 784	31 45	01	77 03 001 039	81 95	C4
77 01 457 771	17 01	01	77 01 459 100	84 55	01	77 01 459 275	84 72	01	77 01 533 472	71 01	01	77 03 001 052	60 C1	C1
77 01 457 787	43 40	01	77 01 459 101	84 55	01	77 01 459 276	84 72	01	77 01 950 019	40 25	01	77 03 001 052	60 50	C1
77 01 457 789	42 40	01	77 01 459 102	84 55	01	77 01 459 277	84 72	01	77 01 981 388	62 35	01	77 03 001 055	85 01	01
77 01 457 795	43 41	01	77 01 459 103	84 55	01	77 01 459 278	84 72	01	77 01 981 392	62 35	C1	77 03 001 055	85 C4	01
77 01 457 797	42 47	01	77 01 459 115	84 55	01	77 01 459 300	84 72	C1	77 01 982 151	62 35	01	77 03 001 057	58 35	C1
77 01 457 798	42 47	01	77 01 459 116	84 55	01	77 01 459 301	84 72	01	77 01 982 152	62 35	01	77 03 001 112	15 32	01
77 01 457 991	42 46	01	77 01 459 117	84 55	01	77 01 459 302	84 72	01	77 01 982 470	62 35	01	77 03 001 112	61 15	C3
77 01 457 993	43 42	01	77 01 459 118	84 55	01	77 01 459 303	84 72	C1	77 01 982 471	62 35	01	77 03 001 112	81 80	C4
77 01 457 994	43 42	01	77 01 459 130	84 57	01	77 01 459 315	84 65	01	77 01 982 494	62 35	01	77 03 001 114	61 70	C2
77 01 457 995	43 42	01	77 01 459 131	84 57	01	77 01 459 316	84 65	01	77 01 982 931	62 35	01	77 03 001 116	42 50	C4
77 01 457 996	43 42	01	77 01 459 132	84 57	01	77 01 459 317	84 65	01	77 01 982 932	62 35	C1	77 03 001 116	84 15	02
77 01 457 999	43 41	01	77 01 459 133	84 57	01	77 01 498 306	40 01	01	77 01 982 933	62 35	01	77 03 001 116	84 30	C2
77 01 458 152	15 10	01	77 01 459 145	84 60	01	77 01 498 307	40 01	01	77 01 982 934	62 35	01	77 03 001 118	50 12	04
77 01 458 195	15 10	01	77 01 459 146	84 60	01	77 01 498 383	14 03	01	77 01 982 935	62 35	01	77 03 001 118	58 02	C1
77 01 458 244	81 01	01	77 01 459 147	84 60	01	77 01 498 443	14 03	C1	77 01 982 936	62 35	01	77 03 001 118	61 35	C1
77 01 458 246	81 01	01	77 01 459 148	84 60	01	77 01 498 455	14 03	01	77 01 982 937	62 35	01	77 03 001 120	14 40	C4
77 01 458 247	81 01	01	77 01 459 160	84 70	01	77 01 498 495	31 01	01	77 01 982 938	62 35	01	77 03 001 120	50 05	02
77 01 458 248	81 01	01	77 01 459 161	84 70	01	77 01 499 054	43 40	01	77 01 982 943	62 35	01	77 03 001 120	81 15	02
77 01 458 250	81 01	01	77 01 459 162	84 70	01	77 01 499 058	43 40	01	77 01 983 119	62 35	01	77 03 001 122	17 C1	C1
77 01 458 251	81 01	01	77 01 459 163	84 70	01	77 01 499 085	43 41	01	77 01 983 120	62 35	01	77 03 001 122	17 C1	C3
77 01 458 252	81 01	01	77 01 459 164	84 70	01	77 01 499 086	43 41	01	77 02 037 571	43 41	01	77 03 001 122	58 02	C4
77 01 458 253	81 01	01	77 01 459 165	84 70	01	77 01 499 108	42 46	01	77 03 001 001	61 20	01	77 03 001 122	58 C5	C4
77 01 458 272	43 40	01	77 01 459 166	84 70	01	77 01 499 109	42 46	01	77 03 001 003	84 85	08	77 03 001 122	58 15	C4
77 01 458 309	14 08	01	77 01 459 167	84 70	01	77 01 499 127	42 46	C1	77 03 001 006	61 15	03	77 03 001 122	81 10	10
77 01 458 310	14 08	01	77 01 459 175	84 72	01	77 01 499 128	42 46	01	77 03 001 009	58 65	01	77 03 001 123	17 C1	C1
77 01 458 311	14 08	01	77 01 459 176	84 72	01	77 01 499 140	42 40	01	77 03 001 009	61 48	04	77 03 001 123	17 C1	C2
77 01 458 316	44 06	XX	77 01 459 177	84 72	01	77 01 499 143	42 46	C1	77 03 001 009	61 61	05	77 03 001 123	18 90	C2
77 01 458 317	44 06	XX	77 01 459 178	84 72	01	77 01 499 147	43 40	01	77 03 001 009	61 62	05	77 03 001 123	31 15	C1
77 01 458 318	44 06	XX	77 01 459 200	84 72	01	77 01 499 149	43 41	C1	77 03 001 009	61 63	05	77 03 001 125	18 90	C1
77 01 458 319	44 06	XX	77 01 459 201	84 72	01	77 01 499 159	43 40	01	77 03 001 011	18 30	04	77 03 001 125	58 62	C1
77 01 458 320	44 06	XX	77 01 459 202	84 72	01	77 01 501 162	19 40	01	77 03 001 013	81 90	04	77 03 001 129	15 10	C2
77 01 458 321	44 06	XX	77 01 459 203	84 72	01	77 01 505 089	81 20	01	77 03 001 020	15 55	01	77 03 001 129	58 47	C1
77 01 458 322	44 06	XX	77 01 459 215	84 72	01	77 01 506 166	81 35	01	77 03 001 020	40 35	01	77 03 001 129	84 10	C4
77 01 458 323	44 06	XX	77 01 459 216	84 72	01	77 01 506 167	81 35	01	77 03 001 020	58 05	01	77 03 001 130	17 01	01
77 01 458 324	44 06	XX	77 01 459 217	84 72	01	77 01 508 950	82 01	01	77 03 001 020	58 10	01	77 03 001 132	14 40	C7
77 01 458 325	44 06	XX	77 01 459 218	84 72	01	77 01 508 951	82 01	01	77 03 001 020	85 80	04	77 03 001 133	16 C1	C1
77 01 458 342	31 35	01	77 01 459 230	84 72	01	77 01 509 737	17 20	01	77 03 001 022	60 80	C1	77 03 001 134	17 C1	C2
77 01 458 344	14 10	01	77 01 459 231	84 72	01	77 01 512 138	85 80	01	77 03 001 022	60 80	02	77 03 001 136	81 95	02

1	2	3	1	2	3	1	2	3	1	2	3	1	2	3
77 03 001 138	42 20	04	77 03 001 179	43 15	01	77 03 005 011	85 32	C2	77 03 016 051	61 02	01	77 03 034 020	42 15	02
77 03 001 138	50 15	04	77 03 001 179	58 45	01	77 03 005 036	84 41	04	77 03 016 051	61 02	02	77 03 034 024	61 37	C2
77 03 001 138	50 15	06	77 03 001 179	58 47	01	77 03 005 050	85 35	C2	77 03 016 051	84 80	02	77 03 034 025	42 15	C2
77 03 001 138	58 02	02	77 03 001 179	81 95	01	77 03 007 006	61 37	04	77 03 016 054	84 55	C4	77 03 034 026	40 10	C1
77 03 001 140	71 01	01	77 03 001 185	51 05	02	77 03 007 009	82 01	04	77 03 016 054	84 57	04	77 03 034 037	51 60	01
77 03 001 140	71 10	01	77 03 001 194	42 20	02	77 03 007 010	85 80	C1	77 03 016 055	84 76	C4	77 03 034 040	42 30	C2
77 03 001 140	81 95	02	77 03 001 196	18 90	01	77 03 007 013	61 35	01	77 03 016 055	84 85	04	77 03 034 042	82 01	C2
77 03 001 140	81 95	08	77 03 001 241	42 20	04	77 03 007 013	85 70	C2	77 03 016 055	84 90	04	77 03 034 042	82 05	C2
77 03 001 142	71 01	02	77 03 001 241	73 01	01	77 03 007 013	85 75	C2	77 03 016 055	84 90	08	77 03 034 044	58 70	C1
77 03 001 142	71 10	03	77 03 001 241	85 01	04	77 03 007 016	85 70	04	77 03 016 057	85 60	02	77 03 034 044	58 70	C2
77 03 001 142	81 95	02	77 03 001 308	51 01	04	77 03 007 016	85 75	C4	77 03 016 063	81 60	02	77 03 034 056	42 15	04
77 03 001 158	17 50	04	77 03 001 320	61 02	02	77 03 007 016	85 82	01	77 03 016 063	81 60	03	77 03 034 060	40 25	C2
77 03 001 158	51 60	01	77 03 001 320	61 06	02	77 03 007 021	19 40	C2	77 03 016 070	84 85	03	77 03 034 060	40 35	C2
77 03 001 158	51 60	06	77 03 001 320	85 45	02	77 03 007 024	82 25	04	77 03 016 070	85 30	06	77 03 041 003	15 50	C1
77 03 001 158	58 05	02	77 03 001 328	58 10	04	77 03 007 027	85 10	02	77 03 016 080	60 80	08	77 03 041 003	15 50	C2
77 03 001 158	58 10	02	77 03 001 342	51 05	02	77 03 009 060	82 15	04	77 03 016 093	85 95	02	77 03 041 003	15 52	C1
77 03 001 158	58 15	02	77 03 001 347	15 20	02	77 03 009 068	82 10	04	77 03 016 161	70 01	01	77 03 044 010	60 C7	C2
77 03 001 158	58 16	02	77 03 001 368	30 01	06	77 03 009 072	17 20	01	77 03 016 161	70 01	04	77 03 044 025	85 80	02
77 03 001 159	31 15	01	77 03 001 369	81 90	02	77 03 016 007	84 80	02	77 03 016 182	60 80	02	77 03 046 012	81 90	C6
77 03 001 159	31 15	04	77 03 001 369	81 90	04	77 03 016 008	50 12	08	77 03 016 186	82 01	02	77 03 046 012	81 90	10
77 03 001 160	51 60	04	77 03 001 369	84 06	03	77 03 016 010	40 25	02	77 03 016 186	82 05	02	77 03 046 013	50 15	02
77 03 001 160	58 05	01	77 03 001 369	84 06	04	77 03 016 010	40 35	02	77 03 019 002	84 41	04	77 03 046 024	50 05	C3
77 03 001 160	58 15	01	77 03 001 402	84 06	02	77 03 016 010	84 41	06	77 03 019 002	84 44	04	77 03 046 024	50 05	05
77 03 001 160	58 16	01	77 03 001 402	84 06	04	77 03 016 010	84 44	06	77 03 019 025	58 16	04	77 03 046 024	81 15	C2
77 03 001 160	85 01	02	77 03 001 402	84 10	04	77 03 016 010	84 76	04	77 03 027 045	15 01	04	77 03 046 024	81 15	C3
77 03 001 162	18 90	01	77 03 001 440	40 25	02	77 03 016 010	85 70	04	77 03 034 008	42 15	06	77 03 046 032	81 95	C2
77 03 001 162	18 90	01	77 03 001 481	85 04	04	77 03 016 010	85 75	04	77 03 034 008	84 06	08	77 03 046 033	85 65	C3
77 03 001 162	50 15	02	77 03 001 484	31 15	12	77 03 016 012	50 12	04	77 03 034 008	84 10	02	77 03 046 034	58 47	01
77 03 001 162	58 10	01	77 03 001 485	31 15	03	77 03 016 012	60 80	02	77 03 034 008	84 10	04	77 03 046 034	58 62	C1
77 03 001 162	73 01	02	77 03 001 486	31 25	02	77 03 016 012	85 70	01	77 03 034 011	40 25	02	77 03 053 002	40 25	C2
77 03 001 162	84 44	01	77 03 001 487	31 15	08	77 03 016 012	85 75	C1	77 03 034 011	40 35	01	77 03 053 002	43 15	C1
77 03 001 164	18 90	02	77 03 001 488	31 15	01	77 03 016 020	50 15	06	77 03 034 011	40 35	02	77 03 053 002	43 15	C5
77 03 001 164	40 25	02	77 03 001 509	61 41	01	77 03 016 020	60 80	06	77 03 034 011	42 20	C4	77 03 053 002	58 45	C1
77 03 001 164	40 35	02	77 03 001 549	16 01	03	77 03 016 020	60 80	12	77 03 034 011	43 15	01	77 03 053 002	58 47	C1
77 03 001 164	51 05	02	77 03 001 562	43 40	08	77 03 016 020	71 01	02	77 03 034 011	43 15	05	77 03 053 027	61 55	C2
77 03 001 164	58 05	01	77 03 001 562	43 41	08	77 03 016 020	82 55	02	77 03 034 011	43 15	06	77 03 053 027	61 65	C2
77 03 001 164	58 10	01	77 03 001 562	43 42	08	77 03 016 020	84 06	08	77 03 034 011	58 40	01	77 03 053 032	82 15	04
77 03 001 167	18 90	01	77 03 001 571	70 10	01	77 03 016 020	84 10	08	77 03 034 011	58 45	01	77 03 053 032	84 41	C4
77 03 001 167	85 01	02	77 03 001 604	18 90	01	77 03 016 020	85 82	C8	77 03 034 011	58 47	01	77 03 053 033	14 40	C2
77 03 001 168	58 30	01	77 03 001 611	14 30	01	77 03 016 022	61 55	C2	77 03 034 012	51 01	02	77 03 053 033	18 90	01
77 03 001 168	58 40	01	77 03 001 611	14 40	14	77 03 016 022	61 65	02	77 03 034 012	51 40	02	77 03 053 033	18 90	C3
77 03 001 170	51 60	04	77 03 001 650	15 30	01	77 03 016 022	85 70	04	77 03 034 012	51 50	02	77 03 053 033	82 60	02
77 03 001 170	58 30	01	77 03 001 651	18 90	01	77 03 016 022	85 75	04	77 03 034 017	40 35	02	77 03 053 037	42 20	C4
77 03 001 173	51 60	08	77 03 004 011	42 30	06	77 03 016 025	60 80	02	77 03 034 018	40 25	02	77 03 053 037	51 60	C1
77 03 001 176	43 15	05	77 03 004 044	81 80	04	77 03 016 029	82 05	08	77 03 034 018	40 35	02	77 03 053 037	51 60	C2
77 03 001 176	43 15	06	77 03 004 069	84 06	02	77 03 016 047	82 30	12	77 03 034 018	42 15	02	77 03 053 037	51 60	C3
77 03 001 178	43 15	01	77 03 004 076	82 10	04	77 03 016 047	82 40	14	77 03 034 019	42 10	02	77 03 053 037	51 60	C4
77 03 001 178	58 40	01	77 03 004 076	82 15	04	77 03 016 051	61 01	02	77 03 034 019	42 20	02	77 03 053 037	82 55	C2

1	2	3	1	2	3	1	2	3	1	2	3	1	2	3
77 03 053 038	43 15	05	77 03 055 011	51 60	03	77 03 066 151	81 80	C4	77 03 076 017	84 57	18	77 03 079 024	90 30	XX
77 03 053 038	43 15	06	77 03 055 011	51 60	04	77 03 066 152	15 63	01	77 03 076 017	84 72	18	77 03 079 025	90 30	XX
77 03 053 039	73 01	02	77 03 055 011	58 30	01	77 03 066 153	15 30	01	77 03 076 018	84 41	04	77 03 079 028	90 30	XX
77 03 053 048	17 20	01	77 03 055 011	73 01	01	77 03 066 201	17 20	C1	77 03 076 018	84 52	XX	77 03 079 030	90 30	XX
77 03 053 066	18 90	01	77 03 055 011	73 01	02	77 03 066 201	58 15	01	77 03 076 018	84 57	XX	77 03 079 032	90 30	XX
77 03 053 104	85 20	01	77 03 055 011	81 95	01	77 03 066 206	58 65	01	77 03 076 021	19 40	01	77 03 079 034	90 30	XX
77 03 053 112	18 90	01	77 03 055 011	85 01	01	77 03 067 027	14 50	08	77 03 076 024	85 65	08	77 03 079 035	90 30	XX
77 03 053 147	15 01	12	77 03 055 011	85 04	01	77 03 067 151	82 10	01	77 03 076 030	84 76	56	77 03 079 036	90 30	XX
77 03 053 147	17 01	01	77 03 055 013	18 90	01	77 03 072 042	84 80	C3	77 03 076 047	90 25	XX	77 03 079 037	90 30	XX
77 03 055 003	18 40	02	77 03 055 013	31 15	04	77 03 072 043	15 55	02	77 03 077 006	85 65	08	77 03 079 038	90 30	XX
77 03 055 003	18 60	02	77 03 055 013	51 05	02	77 03 072 043	82 55	C2	77 03 077 008	81 10	XX	77 03 079 039	90 30	XX
77 03 055 004	19 40	02	77 03 055 015	17 20	01	77 03 072 043	84 85	08	77 03 077 009	84 90	XX	77 03 079 040	90 30	XX
77 03 055 005	15 63	01	77 03 055 018	43 40	08	77 03 072 043	85 01	04	77 03 077 013	84 90	04	77 03 079 042	90 30	XX
77 03 055 005	15 65	05	77 03 055 018	43 41	08	77 03 072 044	85 80	C1	77 03 077 013	84 90	08	77 03 079 044	90 30	XX
77 03 055 005	15 68	05	77 03 055 018	43 42	08	77 03 073 001	90 10	XX	77 03 078 001	90 20	XX	77 03 079 046	90 30	XX
77 03 055 005	15 70	05	77 03 056 003	81 90	06	77 03 073 005	90 10	XX	77 03 078 002	90 20	XX	77 03 079 048	90 30	XX
77 03 055 005	15 85	05	77 03 056 003	85 20	01	77 03 073 007	90 10	XX	77 03 078 004	90 25	XX	77 03 079 051	90 30	XX
77 03 055 005	18 40	02	77 03 056 003	85 20	08	77 03 073 010	90 10	XX	77 03 078 010	90 20	XX	77 03 079 052	90 30	XX
77 03 055 007	14 30	01	77 03 056 006	15 20	04	77 03 073 014	71 10	C2	77 03 078 011	90 25	XX	77 03 079 053	90 30	XX
77 03 055 007	14 40	11	77 03 056 006	31 15	03	77 03 073 015	90 10	XX	77 03 078 012	90 20	XX	77 03 079 054	90 30	XX
77 03 055 007	15 01	04	77 03 056 006	31 15	09	77 03 073 017	90 10	XX	77 03 078 016	90 20	XX	77 03 080 003	85 20	C4
77 03 055 007	15 10	03	77 03 056 006	85 01	02	77 03 073 023	90 10	XX	77 03 078 017	90 20	XX	77 03 081 001	85 22	C1
77 03 055 007	15 55	01	77 03 056 006	85 01	03	77 03 073 031	90 10	XX	77 03 078 018	90 25	XX	77 03 081 001	85 25	C1
77 03 055 007	15 85	02	77 03 056 006	85 01	04	77 03 073 039	90 10	XX	77 03 078 019	90 20	XX	77 03 081 002	90 30	XX
77 03 055 007	17 01	09	77 03 056 008	31 15	12	77 03 073 045	90 10	XX	77 03 078 021	90 25	XX	77 03 083 001	90 40	XX
77 03 055 007	17 01	10	77 03 056 008	51 01	04	77 03 074 001	90 15	XX	77 03 078 022	90 20	XX	77 03 083 002	90 40	XX
77 03 055 007	18 90	02	77 03 056 011	18 90	01	77 03 074 003	90 15	XX	77 03 078 023	90 20	XX	77 03 083 003	90 40	XX
77 03 055 007	50 12	04	77 03 056 022	58 05	04	77 03 074 005	90 15	XX	77 03 078 024	90 20	XX	77 03 083 004	90 40	XX
77 03 055 007	58 02	01	77 03 056 022	58 10	04	77 03 074 010	90 15	XX	77 03 078 026	90 25	XX	77 03 083 005	90 40	XX
77 03 055 007	58 02	04	77 03 056 022	58 20	02	77 03 074 011	90 15	XX	77 03 078 028	90 20	XX	77 03 083 006	90 40	XX
77 03 055 007	58 15	04	77 03 056 027	85 82	01	77 03 074 013	90 15	XX	77 03 078 029	90 20	XX	77 03 083 009	90 40	XX
77 03 055 007	73 01	04	77 03 056 037	50 10	02	77 03 074 014	90 15	XX	77 03 078 031	90 20	XX	77 03 083 015	90 40	XX
77 03 055 009	15 65	01	77 03 058 002	14 40	14	77 03 074 015	90 15	XX	77 03 078 032	90 20	XX	77 03 083 016	90 40	XX
77 03 055 009	15 68	01	77 03 061 009	71 01	01	77 03 074 019	90 15	XX	77 03 078 038	90 20	XX	77 03 083 019	90 40	XX
77 03 055 009	15 70	01	77 03 061 041	85 90	02	77 03 074 020	90 15	XX	77 03 078 039	90 20	XX	77 03 083 021	90 40	XX
77 03 055 009	30 01	06	77 03 061 041	85 90	04	77 03 074 022	90 15	02	77 03 078 041	90 20	XX	77 03 083 023	90 40	XX
77 03 055 009	58 02	02	77 03 062 001	58 40	01	77 03 074 024	90 15	XX	77 03 078 042	90 25	XX	77 03 083 025	90 40	XX
77 03 055 011	15 20	02	77 03 062 001	58 40	02	77 03 074 025	90 15	XX	77 03 079 009	90 30	XX	77 03 083 026	90 40	XX
77 03 055 011	15 30	02	77 03 062 001	58 45	01	77 03 074 027	44 01	05	77 03 079 010	90 30	XX	77 03 083 032	90 40	XX
77 03 055 011	15 32	02	77 03 062 001	58 45	02	77 03 074 028	44 01	05	77 03 079 011	90 30	XX	77 03 083 033	90 40	XX
77 03 055 011	18 40	04	77 03 062 001	58 47	02	77 03 074 032	90 15	XX	77 03 079 012	90 30	XX	77 03 083 038	90 40	XX
77 03 055 011	18 90	02	77 03 062 001	58 50	02	77 03 074 034	90 15	XX	77 03 079 012	90 30	01	77 03 083 051	90 40	XX
77 03 055 011	18 90	03	77 03 062 001	58 62	02	77 03 074 035	90 15	XX	77 03 079 013	90 30	XX	77 03 083 054	90 40	XX
77 03 055 011	19 40	02	77 03 066 003	40 10	01	77 03 074 036	90 15	XX	77 03 079 014	90 30	XX	77 03 083 065	90 40	XX
77 03 055 011	31 15	01	77 03 066 004	17 20	01	77 03 074 049	90 15	XX	77 03 079 016	90 30	XX	77 03 083 066	90 40	XX
77 03 055 011	51 05	02	77 03 066 023	31 45	01	77 03 075 009	14 30	01	77 03 079 017	90 30	XX	77 03 084 004	40 10	02
77 03 055 011	51 60	01	77 03 066 082	35 01	01	77 03 076 014	84 85	40	77 03 079 022	90 30	XX	77 03 084 005	40 10	C2
77 03 055 011	51 60	02	77 03 066 135	31 45	01	77 03 076 017	84 55	18	77 03 079 023	90 30	XX	77 03 085 002	90 35	XX

1	2	3	1	2	3	1	2	3	1	2	3	1	2	3
77 03 085 003	90 35	XX	79 03 032 003	18 40	02	79 03 037 009	50 12	04	79 03 032 018	51 60	02	79 03 037 001	40 25	01
77 03 085 004	90 35	XX	79 03 032 003	61 45	01	79 03 032 009	51 05	02	79 03 032 018	51 60	04	79 03 037 001	40 35	02
77 03 085 005	90 35	XX	79 03 032 003	81 80	08	79 03 032 009	58 02	01	79 03 032 018	51 60	08	79 03 037 001	58 10	02
77 03 085 008	90 35	XX	79 03 032 003	82 01	04	79 03 032 009	58 05	01	79 03 032 018	58 05	01	79 03 037 001	81 20	02
77 03 087 001	31 15	01	79 03 032 003	84 06	04	79 03 032 009	58 10	01	79 03 032 018	58 05	02	79 03 037 001	82 65	01
77 03 087 023	31 45	01	79 03 032 003	84 10	04	79 03 032 009	58 15	01	79 03 032 018	58 10	01	79 03 037 002	82 65	01
77 03 087 032	31 35	02	79 03 032 003	84 85	08	79 03 032 009	58 16	01	79 03 032 018	58 10	02	79 03 037 006	82 20	08
77 03 090 012	40 10	01	79 03 032 003	85 20	01	79 03 032 009	58 20	02	79 03 032 018	58 15	02	79 03 039 005	17 01	01
77 03 090 013	40 10	01	79 03 032 003	85 82	04	79 03 032 009	58 65	01	79 03 032 018	58 16	02	79 03 044 011	58 65	01
77 03 090 014	40 10	01	79 03 032 005	42 20	02	79 03 032 009	60 07	04	79 03 032 018	58 30	01	79 03 044 011	85 45	02
77 03 090 018	31 25	01	79 03 032 006	18 20	03	79 03 032 009	60 80	01	79 03 032 018	58 35	01	79 03 053 020	18 50	01
77 03 090 035	42 30	02	79 03 032 006	18 30	02	79 03 032 009	60 80	02	79 03 032 018	58 40	01	79 03 053 020	32 60	02
77 03 090 036	42 30	02	79 03 032 006	18 30	04	79 03 032 009	61 02	02	79 03 032 018	58 70	02	79 03 053 020	84 06	04
77 03 090 081	31 35	02	79 03 032 006	18 40	02	79 03 032 009	61 06	02	79 03 032 018	60 90	01	79 03 053 020	84 10	04
77 03 097 012	90 55	XX	79 03 032 006	19 40	02	79 03 032 009	61 35	01	79 03 032 018	70 01	02	79 03 053 020	85 01	04
77 03 097 013	90 55	XX	79 03 032 006	58 65	01	79 03 032 009	61 70	05	79 03 032 018	73 01	02	79 03 053 025	18 40	01
77 03 097 019	90 55	XX	79 03 032 006	60 01	02	79 03 032 009	61 75	05	79 03 032 018	81 95	01	79 03 053 025	19 10	02
77 03 097 020	90 55	XX	79 03 032 006	61 41	02	79 03 032 009	70 01	01	79 03 032 018	85 01	01	79 03 053 025	19 40	02
77 03 097 036	90 55	XX	79 03 032 006	61 41	08	79 03 032 009	73 01	04	79 03 032 018	85 01	02	79 03 053 025	25 76	07
77 03 097 047	90 55	XX	79 03 032 006	61 45	01	79 03 032 009	81 15	02	79 03 032 018	85 01	04	79 03 053 025	58 25	01
77 03 097 049	62 01	XX	79 03 032 006	61 48	02	79 03 032 009	84 41	02	79 03 032 018	85 04	01	79 03 053 025	61 70	02
77 03 097 051	62 01	XX	79 03 032 006	61 55	01	79 03 032 009	85 10	01	79 03 032 018	85 04	02	79 03 053 025	61 70	04
77 03 097 057	90 50	XX	79 03 032 006	61 57	01	79 03 032 009	85 10	02	79 03 032 023	17 01	01	79 03 053 025	61 75	04
77 03 097 061	90 55	XX	79 03 032 006	61 61	05	79 03 032 009	85 15	02	79 03 032 023	18 90	01	79 03 053 026	15 55	01
77 03 097 091	62 01	XX	79 03 032 006	61 62	05	79 03 032 009	85 22	07	79 03 032 023	31 15	04	79 03 053 027	58 02	01
77 03 097 092	62 01	XX	79 03 032 006	61 63	05	79 03 032 012	18 90	01	79 03 032 023	42 20	04	79 03 053 028	15 50	01
77 03 097 093	62 01	XX	79 03 032 006	61 65	01	79 03 032 012	40 35	01	79 03 032 023	82 60	02	79 03 053 028	15 50	02
77 03 097 094	62 01	XX	79 03 032 006	61 70	01	79 03 032 012	42 20	04	79 03 032 023	85 45	02	79 03 053 028	15 52	01
77 03 097 095	62 01	XX	79 03 032 006	61 70	02	79 03 032 012	51 01	04	79 03 032 029	51 10	02	79 03 053 028	58 20	01
77 03 097 096	62 01	XX	79 03 032 006	61 70	04	79 03 032 012	58 25	02	79 03 032 037	85 04	04	79 03 053 028	58 65	01
77 03 097 097	62 01	XX	79 03 032 006	61 75	01	79 03 032 012	58 30	01	79 03 032 052	60 80	04	79 03 053 028	61 37	04
78 73 094 000	58 47	01	79 03 032 006	61 75	02	79 03 032 012	70 01	01	79 03 032 070	18 01	02	79 03 053 028	70 10	01
78 73 396 100	61 35	01	79 03 032 006	61 75	04	79 03 032 012	71 01	01	79 03 032 070	18 10	02	79 03 053 028	84 10	04
79 03 001 022	61 37	04	79 03 032 006	81 90	02	79 03 032 012	71 10	01	79 03 032 070	18 20	03	79 03 053 031	58 65	02
79 03 001 028	40 10	02	79 03 032 006	82 90	02	79 03 032 012	81 90	02	79 03 032 070	18 30	02	79 03 053 031	60 07	02
79 03 001 074	60 07	02	79 03 032 006	85 20	08	79 03 032 012	81 95	02	79 03 032 070	58 65	01	79 03 053 031	85 15	02
79 03 001 107	81 50	02	79 03 032 006	85 50	02	79 03 032 012	81 95	04	79 03 032 071	15 65	01	79 03 053 038	81 95	04
79 03 001 107	82 60	02	79 03 032 006	85 75	01	79 03 032 012	82 55	04	79 03 032 071	15 68	01	79 03 053 043	15 30	01
79 03 001 107	82 65	02	79 03 032 009	15 45	02	79 03 032 017	85 01	02	79 03 032 071	15 70	01	79 03 053 043	18 40	02
79 03 016 044	84 90	06	79 03 032 009	15 55	02	79 03 032 018	18 90	01	79 03 032 072	18 40	04	79 03 053 043	51 05	02
79 03 027 002	14 30	01	79 03 032 009	17 01	01	79 03 032 018	19 40	01	79 03 032 072	58 25	01	79 03 053 043	81 95	01
79 03 027 002	15 01	02	79 03 032 009	17 01	04	79 03 032 018	42 40	08	79 03 032 072	60 90	01	79 03 053 043	84 44	01
79 03 032 001	61 05	03	79 03 032 009	18 30	02	79 03 032 018	42 46	08	79 03 032 074	40 25	01	79 03 053 045	58 70	02
79 03 032 001	61 06	03	79 03 032 009	18 70	02	79 03 032 018	42 47	08	79 03 032 074	40 35	01	79 03 053 050	31 15	04
79 03 032 001	61 06	05	79 03 032 009	18 90	02	79 03 032 018	43 10	02	79 03 032 118	71 10	02	79 03 053 050	42 20	02
79 03 032 003	15 30	01	79 03 032 009	25 76	07	79 03 032 018	50 10	02	79 03 032 124	15 30	02	79 03 053 050	51 01	02
79 03 032 003	15 32	01	79 03 032 009	40 35	02	79 03 032 018	50 15	02	79 03 032 124	15 32	02	79 03 053 050	51 05	02
79 03 032 003	18 30	01	79 03 032 009	50 05	02	79 03 032 018	51 60	01	79 03 032 124	15 68	02	79 03 053 050	51 40	02

1	2	3	1	2	3	1	2	3	1	2	3	1	2	3
79 03 053 050	51 50	02	79 03 056 005	61 63	05	79 03 056 026	85 82	C2	79 03 056 C25	60 8C	04	79 03 067 011	31 45	C1
79 03 053 050	85 45	01	79 03 056 005	61 65	01	79 03 056 027	18 70	02	79 03 056 039	71 10	02	79 03 067 C16	31 25	C2
79 03 053 052	85 45	02	79 03 056 005	61 70	01	79 03 056 C27	58 16	04	79 03 056 C39	81 5C	01	79 03 067 016	31 45	01
79 03 053 077	42 10	02	79 03 056 005	61 70	02	79 03 056 027	70 01	01	79 03 056 039	82 1C	04	79 03 076 C39	90 2C	XX
79 03 053 077	51 01	02	79 03 056 005	61 75	01	79 03 056 C27	71 10	02	79 03 056 039	82 15	04	79 03 079 003	90 30	XX
79 03 053 077	51 40	02	79 03 056 005	61 75	02	79 03 056 027	81 1C	10	79 C3 056 C39	82 25	04	79 03 097 1C1	60 1C	C2
79 03 053 118	84 41	01	79 03 056 005	84 06	03	79 03 056 027	81 90	06	79 03 056 039	82 60	02	79 10 005 83C	35 C1	C1
79 03 053 118	84 85	04	79 03 056 005	84 06	04	79 03 056 C27	81 9C	10	79 03 056 039	85 1C	01	79 43 990 029	40 35	C1
79 03 053 118	85 82	02	79 03 056 006	85 70	04	79 03 056 027	85 80	04	79 03 056 C39	85 1C	02	80 16 080 352	15 20	C2
79 03 053 118	85 82	08	79 03 056 006	85 75	04	79 03 056 C29	81 9C	C4	79 03 056 039	85 22	07	80 16 080 402	15 01	C1
79 03 053 125	51 60	02	79 03 056 008	18 10	02	79 03 056 029	81 95	C2	79 03 056 042	18 9C	01	80 16 080 4C2	15 2C	C2
79 03 053 173	82 01	04	79 03 056 008	18 20	03	79 03 056 029	81 95	04	79 03 056 042	40 35	01	80 70 040 C82	18 5C	C1
79 03 053 173	82 05	04	79 03 056 008	42 50	04	79 03 056 029	81 95	C6	79 03 056 C42	42 2C	04	80 70 040 082	18 01	C2
79 03 053 193	15 30	02	79 03 056 008	43 50	04	79 03 056 029	81 95	08	79 03 056 042	50 15	04	80 7C C4C C82	18 2C	C2
79 03 053 193	15 32	02	79 03 056 008	51 05	02	79 03 056 029	81 95	12	79 03 056 042	50 15	06	80 70 040 082	18 5C	C2
79 03 056 001	61 05	03	79 03 056 008	58 05	01	79 03 056 030	50 15	02	79 03 056 042	58 25	02	8C 7C 04C 1C2	61 C5	C2
79 03 056 001	61 06	05	79 03 056 008	58 10	01	79 03 056 030	51 02	04	79 03 056 042	71 01	02	80 70 04C 1C2	61 C6	C2
79 03 056 003	15 32	01	79 03 056 008	58 65	01	79 03 056 C30	51 60	04	79 C3 056 C42	71 1C	02	8C 7C 040 122	18 60	02
79 03 056 003	18 01	02	79 03 056 008	60 80	02	79 03 056 030	51 60	08	79 03 056 042	71 1C	03	80 70 040 152	61 C5	C4
79 03 056 003	18 50	01	79 03 056 008	60 80	04	79 03 056 031	42 20	C4	79 03 056 042	81 15	03	80 70 040 152	61 C6	C4
79 03 056 C03	18 50	02	79 03 056 008	61 02	02	79 03 056 033	15 10	02	79 03 056 C42	81 15	C4	8C 7C 04C 352	18 3C	C1
79 03 056 003	60 80	02	79 03 056 008	61 06	02	79 03 056 035	61 70	02	79 03 056 045	17 50	04	80 70 05C 122	15 10	C2
79 03 056 C03	60 80	12	79 03 056 008	61 35	01	79 03 056 035	81 60	02	79 C3 056 C45	42 4C	C8	8C 70 050 152	19 10	C1
79 03 056 003	61 05	04	79 03 056 008	61 37	01	79 03 056 035	81 60	03	79 03 056 045	42 46	08	80 7C 050 152	19 1C	C2
79 03 056 003	61 06	04	79 03 056 008	61 37	02	79 03 056 C35	82 01	04	79 03 056 045	42 47	08	80 70 050 202	15 65	C1
79 03 056 C03	61 20	01	79 03 056 008	61 70	05	79 03 056 035	84 85	08	79 03 056 C45	50 1C	02	8C 7C 05C 202	15 65	C5
79 03 056 003	61 25	01	79 03 056 008	61 75	05	79 03 056 035	85 70	01	79 03 056 045	58 35	01	80 70 050 202	15 68	01
79 03 056 003	61 25	02	79 03 056 008	81 15	02	79 03 056 035	85 70	04	79 C3 056 C45	7C 01	02	80 70 05C 202	15 68	C5
79 03 056 003	61 45	01	79 03 056 008	84 15	02	79 03 056 035	85 75	01	79 03 056 045	81 35	04	80 70 05C 2C2	15 7C	C1
79 03 056 003	81 80	08	79 03 056 008	84 30	02	79 03 056 035	85 75	C4	79 03 056 045	85 04	08	80 70 050 2C2	15 70	05
79 03 056 C03	84 41	06	79 03 056 012	58 65	02	79 03 056 036	60 01	02	79 03 056 046	58 C5	C1	80 70 C5C 4C2	61 55	C1
79 03 056 003	84 44	06	79 03 056 012	70 01	01	79 03 056 036	81 90	04	79 03 056 046	58 05	02	80 70 050 402	61 57	C1
79 03 056 C05	18 20	03	79 03 056 012	84 41	04	79 03 056 036	82 55	02	79 03 056 C46	58 1C	01	80 70 050 4C2	61 65	01
79 03 056 005	18 30	02	79 03 056 012	84 44	04	79 03 056 036	82 90	02	79 03 056 046	58 10	02	80 70 060 122	61 37	C3
79 03 056 005	18 30	08	79 03 056 014	43 10	02	79 03 056 C36	85 70	C2	79 03 056 046	58 15	02	80 70 060 356	82 60	02
79 03 056 C05	18 40	02	79 03 056 014	43 15	01	79 03 056 036	85 75	02	79 03 056 046	58 16	C2			
79 03 056 005	18 70	02	79 03 056 014	58 40	01	79 03 056 037	14 40	02	79 03 056 047	51 01	04			
79 03 056 005	19 10	02	79 03 056 014	58 45	01	79 03 056 037	15 10	C2	79 03 056 C47	82 6C	02			
79 03 056 005	58 65	01	79 03 056 014	58 47	01	79 03 056 037	15 55	02	79 03 056 048	85 90	02			
79 03 056 005	61 35	01	79 03 056 014	60 01	01	79 03 056 037	16 C1	03	79 03 056 048	85 95	02			
79 03 056 005	61 37	02	79 03 056 014	60 90	01	79 03 056 037	58 47	01	79 03 056 048	85 95	C4			
79 03 056 005	61 41	02	79 03 056 014	81 95	01	79 03 056 037	58 62	01	79 03 056 057	42 30	06			
79 03 056 C05	61 45	01	79 03 056 017	85 45	02	79 03 056 037	84 41	02	79 03 056 057	84 41	04			
79 03 056 005	61 48	04	79 03 056 020	51 10	02	79 03 056 037	85 45	02	79 03 056 063	60 01	02			
79 03 056 005	61 55	01	79 03 056 021	85 80	01	79 03 056 039	15 45	C2	79 03 056 067	85 01	01			
79 03 056 005	61 57	01	79 03 056 024	18 01	01	79 03 056 039	18 70	01	79 03 056 11C	5C 15	C4			
79 03 056 005	61 61	05	79 03 056 026	85 70	04	79 03 056 039	40 35	01	79 03 062 001	14 40	01			
79 03 056 005	61 62	05	79 03 056 026	85 75	04	79 03 056 039	50 05	02	79 03 062 CC1	18 7C	C1			

130.50 ©

FRANÇAIS - Tous les droits d'auteur sont réservés à la Régie Nationale des Usines Renault. La reproduction ou la traduction même partielle du présent catalogue ainsi que l'utilisation du système de numérotage de référence des pièces de rechange sont interdites sans l'autorisation écrite et préalable de la Régie Nationale des Usines Renault.
© Régie Nationale des Usines RENAULT 1975

DANSK - Alle ophavsrettigheder tilhører Régie Nationale des Usines Renault. Gengivelse eller oversættelse, også i uddrag, af dette katalog samt anvendelse af reservedelenes nummereringssystem er ikke tilladt uden skriftlig samtykke fra Régie Nationale des Usines Renault.
© Régie Nationale des Usines RENAULT 1975

DEUTSCH - Sämtliche Urheberrechte liegen bei der Régie Nationale des Usines Renault. Nachdruck oder Übersetzung, selbst auszugsweise, des vorliegenden Kataloges sowie die Verwendung der Ersatzteilnummern und des Numerierungssystems sind nicht gestattet ohne besondere schriftliche Genehmigung der Régie Nationale des Usines Renault.
© Régie Nationale des Usines RENAULT 1975

ENGLISH - All copyrights reserved by the Régie Nationale des Usines Renault. Copying or translation, in part or in full of this catalogue or use of the spare part reference numerotation system is forbidden without the prior written authority of the Régie Nationale des Usines Renault.
© Régie Nationale des Usines RENAULT 1975

ESPAÑOL - La Régie Nationale des Usines Renault se reserva todos los derechos de autor. Queda prohibida la reproducción, o la traducción, incluso parcial, del presente catálogo, asi como la utilización del sistema de numeración de referencia de las piezas de repuesto, sin la autorización por escrito de la Régie Nationale des Usines Renault.
© Régie Nationale des Usines RENAULT 1975

ITALIANO - Tutti i diritti d'autore sono riservati alla Régie Nationale des Usines Renault. La riproduzione o la traduzione anche parziali del presente catalogo come pure l'utilizzazione del sistema di numerazione di riferimento delle parti di ricambio sono vietate senza previa autorizzazione scritta della Regie Nationale des Usines Renault.
© Régie Nationale des Usines RENAULT 1975

NEDERLANDS - Alle auteursrechten zijn voorbehouden aan de Régie Nationale des Usines Renault. Reproduceren en/of vertalen, zelfs gedeeltelijk, van deze catalogus evenals het overnemen van indeling van dit boek en/of wijze van aanduiding der onderdelen is verboden zonder vooraf ontvangen schriftelijke goedkeuring van de Régie Nationale des Usines Renault.
© Régie Nationale des Usines RENAULT 1975

SVENSKA - Samtliga rättigheter förbehålls oinskränkta Régie Nationale des Usines Renault. Eftertryck eller delvis översättning av denna reservdelskatalog samt användning av referenssystemet för numrering av reservdelar är förbjudna utan skriftligt tillstånd från Régie Nationale des Usines Renault.
© Régie Nationale des Usines RENAULT 1975

Dessins originaux exécutés par la Régie Nationale des Usines Renault, Bord, Burotec, D.T.R.B., Editechnic, Filloux, I.T.E. Sofrème.
Originaltegninger udarbejdet af Régie Nationale des Usines Renault, Bord, Burotec, D.T.R.B., Editechnic, Filloux, I.T.E. Sofrème.
Original-Zeichnungen der Régie Nationale des Usines Renault, Bord, Burotec, D.T.R.B., Editechnic, Filloux, I.T.E. Sofrème.
Original drawings prepared by the Régie Nationale des Usines Renault, Bord, Burotec, D.T.R.B., Editechnic, Filloux, I.T.E. Sofrème.
Dibujos originales ejecutados por la Régie Nationale des Usines Renault, Bord, Burotec, D.T.R.B., Editechnic, Filloux, I.T.E. Sofrème.
Disegni originali eseguiti dalla Régie Nationale des Usines Renault, Bord, Burotec, D.T.R.B., Editechnic, Filloux, I.T.E. Sofrème.
Originele tekening door Régie Nationale des Usines Renault, Bord, Burotec, D.T.R.B., Editechnic, Filloux, I.T.E. Sofrème.
Originalritningar utförda av Régie Nationale des Usines Renault, Bord, Burotec, D.T.R.B., Editechnic, Filloux, I.T.E. Sofrème.

Printed in France

Der Franzose